Canon

imageRUNNER 2202

Quick Guide

Read this guide first.

Please read this guide before operating this product. After you finish reading the guide, store it in a safe place for future reference.

Guide rapide

Veuillez d'abord lire ce guide.

Lisez ce guide avant d'utiliser ce produit. Après avoir pris connaissance de son contenu, conservez-le dans un endroit sûr pour pouvoir le consulter en cas de besoin.

Kurzanleitung

Bitte lesen Sie dieses Handbuch zuerst.

Bitte lesen Sie dieses Handbuch, bevor Sie mit dem Produkt arbeiten. Nachdem Sie das Handbuch gelesen haben, bewahren Sie es zum Nachschlagen an einem sicheren Ort auf.

Guida rapida

Leggere questa guida.

Leggere questa guida prima di iniziare ad utilizzare il prodotto. Terminata la lettura, conservare la guida in un luogo sicuro per eventuali consultazioni.

Guía breve

Lea esta guía primero.

Por favor, lea esta guía antes de usar este producto. Después de leer esta guía, guárdela en un lugar seguro para posteriores consultas.

English

Français

Deutsch

Italiano

Español

imageRUNNER 2202
Quick Guide

Manuals for the Machine

The manuals for this machine are divided as follows. Please refer to them for detailed information.

Guides with this symbol are printed manuals.

Guides with this symbol are included on the accompanying CD-ROM.

Quick Guide (This Manual)

- Describes the precautions for using the machine.
- Provides an overview of functions, basic operations, and required settings before using functions.
- Describes the maintenance and troubleshooting procedures for the machine.

e-Manual (HTML manual)

- Describes all the functions of the machine. Also provided with a search function that is useful for finding and checking information.
- Included on the User Software CD-ROM.

For Macintosh Users

The examples shown in this manual are based on the operation in the Windows environment. To view how to use printer driver and scanner driver, refer to the driver guides included in the User Software CD-ROM and the driver's help.

Displaying Driver Guides

To view the Driver Guides, double-click the HTML files from the following folders on the User Software CD-ROM.

- Canon UFR II/UFRII LT Printer Driver Guide → [Documents] → [english] → [Print] → [Guide] → [index.html]
- Canon Scanner Driver Guide → [Documents] → [english] → [Scan] → [Guide] → [index.html]

Displaying from Driver's Help System

From each driver panel, click [?].

To view the manual in PDF format, Adobe Reader/Adobe Acrobat Reader is required. If Adobe Reader/Adobe Acrobat Reader is not installed on your system, please download it from the Adobe Systems Incorporated website.

How to Use the e-Manual

How to Install the e-Manual

This section describes how to install the e-Manual.

■Windows

1. Insert the User Software CD-ROM in your computer.
2. Select the language for the e-Manual.
3. Click [Custom Installation].
4. Select [USB Connection], and click [Next].
5. Clear all the check boxes except for [Manuals].
6. Click [Install].
7. Read the License Agreement, and then click [Yes] to agree.
   The e-Manual is saved in the [Program Files] folder on your computer. If the shortcut icon created on the Desktop or if the [index.html] file is double-clicked, the e-Manual is displayed.

■Macintosh

1. Insert the User Software CD-ROM in your computer.
2. Open the [Documents] folder.
3. Drag and drop the [MF Guide] folder into a location where you want to save it.
4. When displaying the installed e-Manual, double-click [index.html] in the saved [MF Guide] folder.

If the CD-ROM Does Not Start

The CD-ROM auto run function may be disabled. In this case, you must perform the following procedure.

■Windows 8/Server 2012

1. Display the desktop → click the explorer icon on the taskbar.
2. Click [Computer].
3. Double-click the CD-ROM icon.
4. Double-click [MInst.exe].

■Windows Vista/7/Server 2008

1. Click [Start] on the Windows taskbar → click [Computer].
2. Double-click the CD-ROM icon.
3. Double-click [MInst.exe].

■Windows XP/Server 2003

1. Click [Start] on the Windows taskbar → click [My Computer].
2. Double-click the CD-ROM icon.
3. Double-click [MInst.exe].

Top Page of the e-Manual

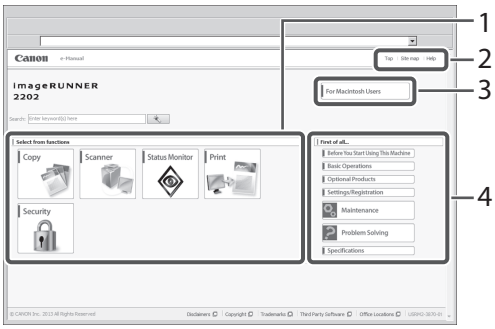

1 Select from functions
The instructions for each function and operation method are described.

2 [Top], [Site map], [Help]
Links to the e-Manual's top page, site map, and help are displayed.

3 [For Macintosh Users]
Click to view precautions when using Macintosh.

4 First of all...
This section contains required information needed to use the machine, and information on optional products.

Contents

Preface 04
How To Use This Manual 04
Symbols Used in This Manual 04
Keys and Buttons Used in This Manual 04
Displays Used in This Manual 04
Illustrations Used in This Manual 04
Abbreviations Used in This Manual 05
Trademarks 05

Chapter 1
Before You Start Using This Machine

Installation Location and Handling 08
Installation Precautions 08
Avoid Installing the Machine in the Following Locations 08
Select a Safe Power Supply 09
Moving the Machine 09
Provide Adequate Installation Space 09
Handling Precautions 09
Parts and Their Functions 11
External View 11
Internal View 12
Control Panel Parts and Functions 13
Main Power and Energy Saver Key 14
How to Turn ON the Main Power 14
Energy Saver Key 14
Shutting Down the Machine 15
Setting Up the Connection 16
Settings Flowchart 16
Connecting to a USB Interface 16
Before Using the Machine as a Printer or Scanner 18
System Requirements (Print) 18
System Requirements (Scan) 18
Installation 18
Setting Up the Printer Configuration 19
Flow of Settings for Using the Desired Functions 20
Flow of Settings for Using Printing Functions 20
Flow of Settings for Using Remote Scan Functions 20

Chapter 2
Basic Operations

What This Machine Can Do 22
Placing Originals 23
Orientation 23
Platen Glass 23
Basic Copying 25
Basic Printing 26
Cancelling a Job 27
Using the Stop Key 27
Using the Status Monitor Screen 27
Basic Remote Scanning 29

Chapter 3
Maintenance and Troubleshooting

Loading Paper 32
Loading Paper into a Drawer 32
Adjusting a Drawer to Hold a Different Paper Size (Drawer 1) 34
Consumables 36
Recommended Paper 36
Purchase Information 36
Toner 36
Drum Unit 37
Genuine Consumables 37
Replacing the Toner 38
Locations of Paper Jams 41
When an Error Message/Error Code Is Displayed 42
When an Error Message Is Displayed 42
When an Error Code Is Displayed 42
Service Call Message 43
Contacting Your Local Authorized Canon Dealer 43

Legal Notices 44
Product Name 44

EMC requirements of EC Directive 44
Laser Safety 44
Additional Information 44
International ENERGY STAR Program 45
IPv6 Ready Logo 45
WEEE Directive 45
Copyright 45
Disclaimers 46
Legal Limitations on the Usage of Your Product and the Use of Images 46
Important Safety Instructions 47
Installation 47
Power Supply 47
Handling 48
Maintenance and Inspections 49
Consumables 50
Other Warnings 50

English

Preface

Thank you for purchasing the Canon imageRUNNER 2202. Please read this manual thoroughly before operating the machine to familiarize yourself with its capabilities, and to make the most of its many functions. For information on the detailed settings for the functions described in this manual, see the e-Manual. After reading this manual, store it in a safe place for future reference.

How To Use This Manual

Symbols Used in This Manual

The following symbols are used in this manual to explain procedures, restrictions, handling precautions, and instructions that should be observed for safety.

WARNING

Indicates a warning concerning operations that may lead to death or injury to persons if not performed correctly. To use the machine safely, always pay attention to these warnings.

CAUTION

Indicates a caution concerning operations that may lead to injury to persons if not performed correctly. To use the machine safely, always pay attention to these cautions.

IMPORTANT

Indicates operational requirements and restrictions. Be sure to read these items carefully to operate the machine correctly, and avoid damage to the machine or property.

NOTE

Indicates a clarification of an operation, or contains additional explanations for a procedure. Reading these notes is highly recommended.

Indicates an operation that must not be performed. Read these items carefully, and make sure not to perform the described operations.

Keys and Buttons Used in This Manual

The following symbols and key/button names are a few examples of how keys and buttons to be clicked or pressed are expressed in this manual:

- Display: <Message>
  Example: <No Paper: MP Tray>
- Control Panel Keys: [Key Icon] (Key Name)
  Example: [ ] (Start)
  [ ] (Stop)
- Buttons on Computer Operation Screens: [Button Name]
  Example: [OK]
  [Add]

Displays Used in This Manual

Screen shots used in this manual are those taken when no optional equipment is attached.

Note that functions that cannot be used depending on the model or options do not appear on the display.

Screen shots used in this manual may differ from the ones you actually see.

Illustrations Used in This Manual

Illustrations used in this manual are those displayed when no optional equipment is attached.

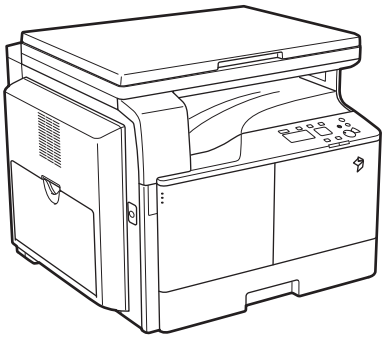

Abbreviations Used in This Manual

In this manual, product names and model names are abbreviated as follows:

- Microsoft Windows Server 2003 operating system: Windows Server 2003
- Microsoft Windows Server 2003 R2 operating system: Windows Server 2003 R2
- Microsoft Windows XP operating system: Windows XP
- Microsoft Windows Vista operating system: Windows Vista
- Microsoft Windows Server 2008 operating system: Windows Server 2008
- Microsoft Windows Server 2008 R2 operating system: Windows Server 2008 R2
- Microsoft Windows Server 2012 operating system: Windows Server 2012
- Microsoft Windows 7 operating system: Windows 7
- Microsoft Windows 8 operating system: Windows 8
- Microsoft Windows operating system: Windows
- Microsoft Internet Explorer: Internet Explorer
- Microsoft Windows Internet Explorer: Internet Explorer
- Apple Macintosh: Macintosh

Trademarks

Apple, Mac OS, and Macintosh are trademarks or registered trademarks of Apple Inc. in the U.S. and/or other countries.

Microsoft, Windows, Windows Vista, Windows Server, Internet Explorer, Excel and PowerPoint are either registered trademarks or trademarks of Microsoft Corporation in the United States and/or other countries.

All other product and brand names are registered trademarks, trademarks or service marks of their respective owners.

1

Before You Start Using This Machine

Installation Location and Handling 08
Installation Precautions 08
Parts and Their Functions 11
External View 11
Internal View 12
Control Panel Parts and Functions 13
Main Power and Energy Saver Key 14
How to Turn ON the Main Power 14
Energy Saver Key 14
Shutting Down the Machine 15
Setting Up the Connection 16
Settings Flowchart 16
Connecting to a USB Interface 16
Before Using the Machine as a Printer or Scanner 18
System Requirements (Print) 18
System Requirements (Scan) 18
Installation 18
Setting Up the Printer Configuration 19
Flow of Settings for Using the Desired Functions 20
Flow of Settings for Using Printing Functions 20
Flow of Settings for Using Remote Scan Functions 20

Installation Location and Handling

This section describes precautions for installation location and handling. We recommend that you read this section prior to using this machine.

Installation Precautions

Avoid Installing the Machine in the Following Locations

- Avoid locations subject to temperature and humidity extremes, whether low or high.
  For example, avoid installing the machine near water faucets, hot water heaters, humidifiers, air conditioners, heaters, or stoves.
- Avoid installing the machine in direct sunlight. If this is unavoidable, use curtains to shade the machine. Be sure that the curtains do not block the machine's ventilation slots or louvers, or interfere with the electrical cord or power supply.

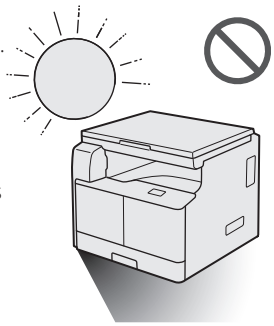

- Avoid poorly ventilated locations.
  This machine generates a slight amount of ozone etc. during normal use. Although sensitivity to ozone etc. may vary, this amount is not harmful. Ozone etc. may be more noticeable during extended use or long production runs, especially in poorly ventilated rooms. It is recommended that the room be appropriately ventilated, sufficient to maintain a comfortable working environment, in areas of machine operation.

- Avoid locations where a considerable amount of dust accumulates.
- Avoid locations where ammonia gas is emitted.

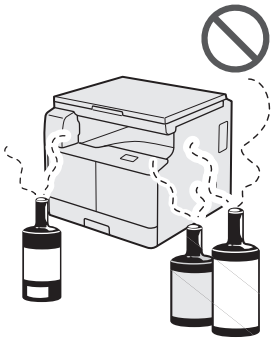

- Avoid locations near volatile or flammable materials, such as alcohol or paint thinner.
- Avoid locations that are subject to vibration.
  For example, avoid installing the machine on unstable floors or stands.

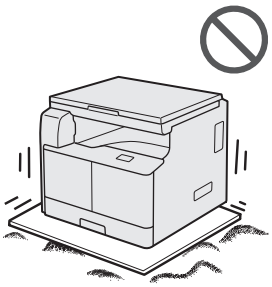

- Avoid exposing the machine to rapid changes in temperature.
  If the room in which the machine is installed is cold but rapidly heated, water droplets (condensation) may form inside the machine. This may result in a noticeable degradation in the quality of the copied image, the inability to properly scan an original, or the copies having no printed image at all.

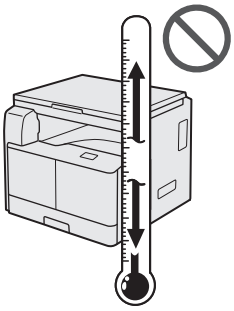

- Avoid installing the machine near computers or other precision electronic equipment.
  Electrical interference and vibrations generated by the machine during printing can adversely affect the operation of such equipment.

- Avoid installing the machine near televisions, radios, or similar electronic equipment.
  The machine might interfere with sound and picture signal reception.
  Insert the power plug into a dedicated power outlet, and maintain as much space as possible between the machine and other electronic equipment.
- Avoid installing the machine at high altitudes of about 3,000 metres above sea level, or higher.
  Machines with a hard disk may not operate properly when used at high altitudes of about 3,000 metres above sea level, or higher.

Select a Safe Power Supply

- Plug the machine into a 220 - 240 V AC outlet.
- Make sure that the power supply for the machine is safe, and has a steady voltage.
- Do not connect other electrical equipment to the same power outlet to which the machine is connected.
- Do not connect the power cord to a multiplug power strip, as this may cause a fire or electrical shock.
- The power cord may become damaged if it is stepped on, affixed with staples, or if heavy objects are placed on it. Continued use of a damaged power cord can lead to an accident, such as a fire or electrical shock.
- The power cord should not be taut, as this may lead to a loose connection and cause overheating, which could result in a fire.
- If excessive stress is applied to the connection part of the power cord, it may damage the power cord or the wires inside the machine may disconnect. This could result in a fire. Avoid the following situations:
  - Connecting and disconnecting the power cord frequently.
  - Tripping over the power cord.
  - The power cord is bent near the connection part, and continuous stress is being applied to the power outlet or the connection part.
  - Applying excessive force on the power plug.

Moving the Machine

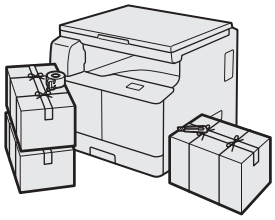

- If you intend to move the machine, even to a location on the same floor of your building, contact your local authorized Canon dealer beforehand. Do not attempt to move the machine yourself.

Provide Adequate Installation Space

Provide enough space on each side of the machine for unrestricted operation.

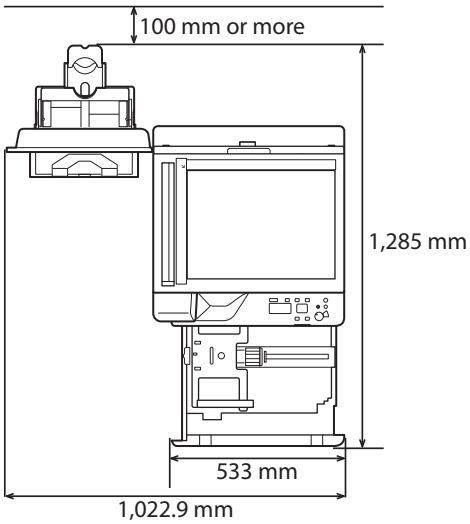

Handling Precautions

- Do not attempt to disassemble or modify the machine.

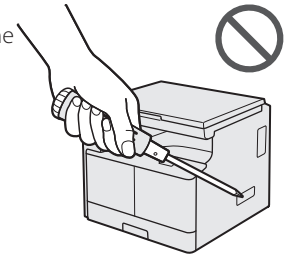

- Some parts inside the machine are subject to high-voltages and temperatures. Take adequate precautions when inspecting the inside of the machine. Do not carry out any inspections that are not described in the manuals for this machine.
- Be careful not to spill liquid or drop any foreign objects, such as paper clips or staples inside the machine. If a foreign object comes into contact with electrical parts inside the machine, it might cause a short circuit and result in a fire or electrical shock.

English

- If there is smoke, or unusual noise, immediately turn the main power switch OFF, disconnect the power cord from the power outlet, and then call your local authorized Canon dealer. Using the machine in this state may cause a fire or electrical shock. Also, avoid placing objects around the power plug so that the machine can be disconnected whenever necessary.
- Do not turn the main power switch OFF or open the front cover while the machine is in operation. This may result in paper jams.
- Do not use flammable sprays, such as spray glue, near the machine. There is a danger of ignition.

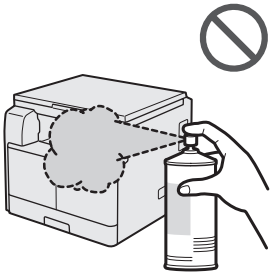

- This machine generates a slight amount of ozone etc. during normal use. Although sensitivity to ozone etc. may vary, this amount is not harmful. Ozone etc. may be more noticeable during extended use or long production runs, especially in poorly ventilated rooms. It is recommended that the room be appropriately ventilated, sufficient to maintain a comfortable working environment, in areas of machine operation.
- For safety reasons, press [☾] (Energy Saver) when it will not be used for a long period of time, such as overnight. As an added safety measure, turn OFF the main power switch, and disconnect the power cord when the machine will not be used for an extended period of time, such as during consecutive holidays.

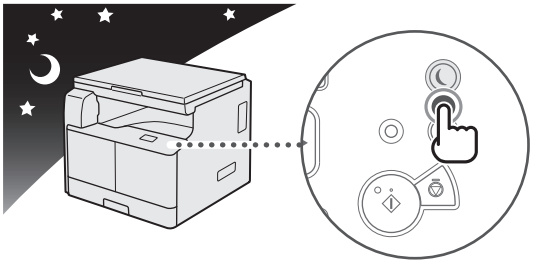

- Use a USB cable that is shorter than 3 metres.

Parts and Their Functions

This section provides you with the names and functions of all the parts of the machine. For information on optional products, parts, and their functions, see e-Manual > Optional Products.

External View

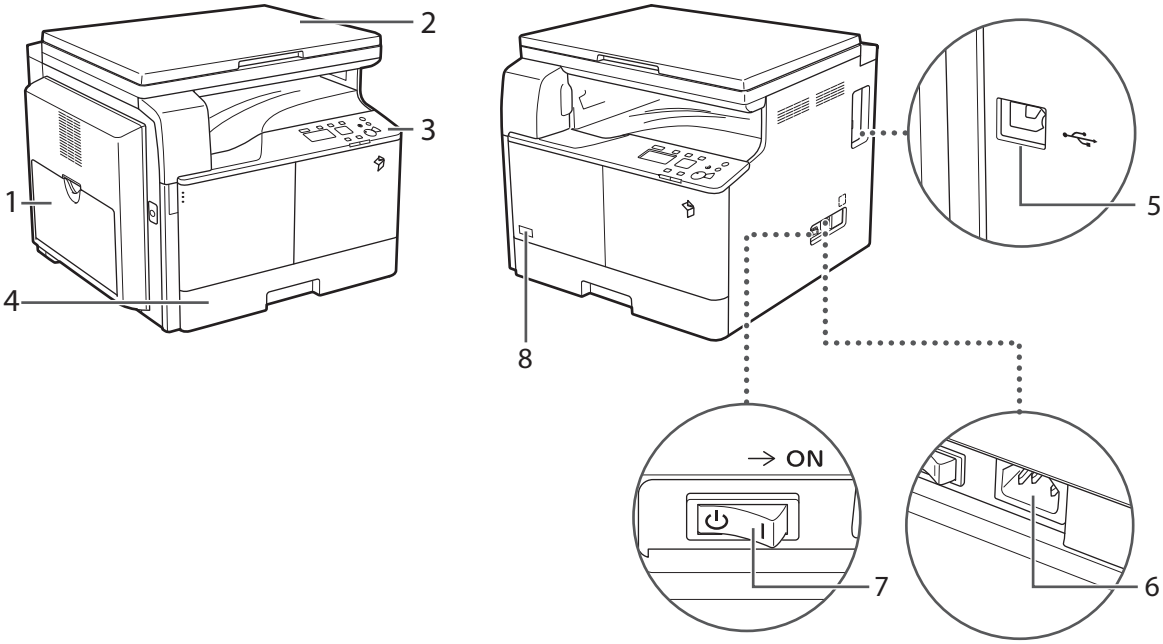

1 Multi-Purpose Tray
Use the multi-purpose tray to feed paper manually, and for loading nonstandard paper stock, such as envelopes. (See e-Manual > Basic Operations.)

2 Platen Cover
The platen cover secures the originals placed on the platen glass.

3 Control Panel
Includes the keys, display, and indicators required for operating the machine.

4 Drawer 1
Holds up to 250 sheets of paper (80 g/m^2).

5 USB Port
Use the USB port to connect the machine to a computer using a USB cable.

6 Power Socket
Connect the power cord.

7 Main Power Switch
Press to the "I" side to turn the power ON.

8 Toner Code
This code indicates the type of genuine toner that can be used with the machine. Use toner with a code that includes the same letters as the code on the front cover of the machine.

English

Internal View

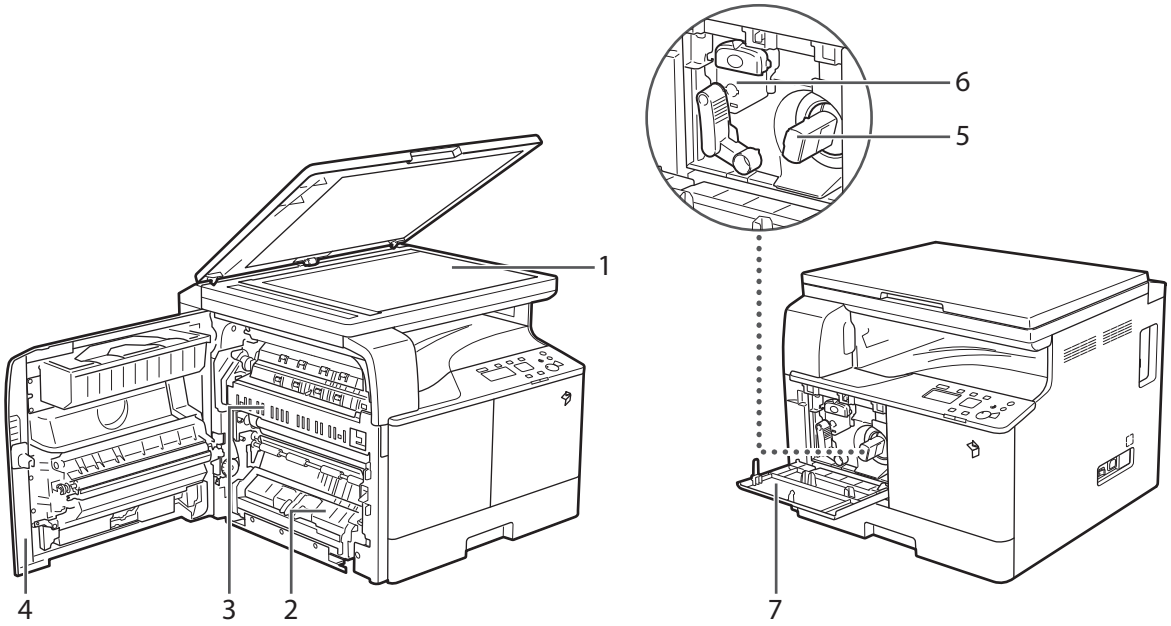

1 Platen Glass
Use the platen glass when scanning books, thick originals, thin originals, transparencies, etc.

2 Drawer 1 Left Cover
Open this cover when clearing a paper jam in Drawer 1.

3 Fixing Unit
If a paper jam occurs in the fixing unit, remove the jammed paper carefully.

4 Left Cover
Open this cover to clear a paper jam inside the main unit.

5 Toner Cartridge
When toner runs out, pull out the toner cartridge, and replace it with a new one.

6 Drum Unit
The unit that applies toner to paper during printing. For more information on handling the drum unit, see e-Manual.

7 Front Cover
Open this cover to replace the toner cartridge or drum unit.

Control Panel Parts and Functions

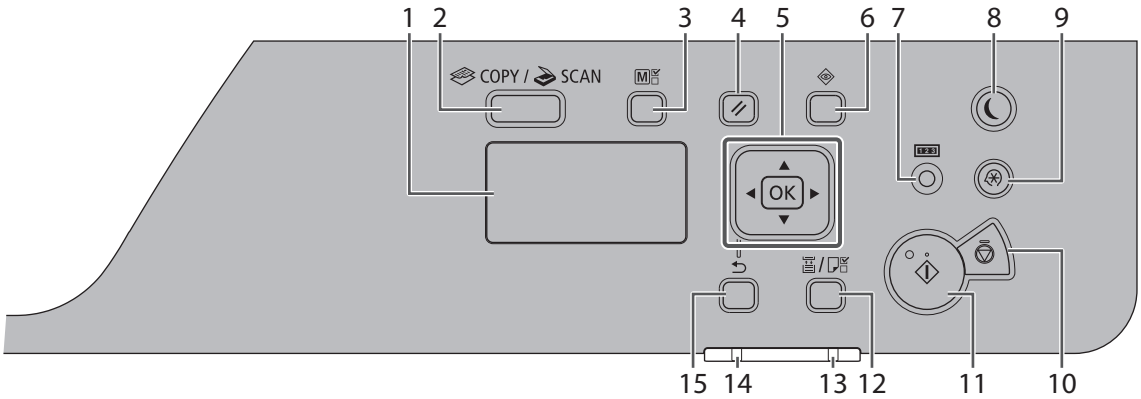

1 Display
During normal operation, displays messages and prompts. When adjusting the settings, displays your selections, text, and numbers.

2 [COPY/SCAN] Key
Press to switch the mode to copy or scan.

3 [ID Card Copy/Favorite Settings] Key
Press this to use ID Card Copy and Favorite settings.

4 [Reset] Key
Press to reset the settings.

5
[▲] Key: Press to scroll up or to increase the value.

[▼] Key: Press to scroll down or to decrease the value.

[◀] Key: Press to return to the previous screen, or move the cursor to the left.

[▶] Key: Press to proceed to the next screen, or move the cursor to the right.

[OK] Key: Press to confirm an action or setting.

6 [Status Monitor] Key
Press to view the status of jobs or cancel jobs.

7 [Counter Check] Key
Press this to display the total number of copies or prints (performed by the machine) on the display. You can also check the serial number of the machine (three letters and five numbers).

8 [Energy Saver] Key
Press to manually set or cancel the Sleep mode. The Energy Saver indicator lights green while in the Sleep mode.

9 [Settings/Registration] Key
Press to specify or register various settings.

10 [Stop] Key
Press to cancel jobs.

11 [Start] Key
Press to start a job.

12 [Paper Selection/Settings] Key
Press to select a paper source, such as a drawer or multi-purpose tray, and register paper size and type.

13 [Error] Indicator
Flashes when an error occurs.

14 [Processing/Data] Indicator
Flashes when the device is in operation, is on when there is a job waiting to be processed.

15 [Back] Key
Press to return to the previous screen.

English

Main Power and Energy Saver Key

This section describes how to use the main power switch and the Energy Saver key.

How to Turn ON the Main Power

This section explains how to turn ON the main power.

IMPORTANT

If you want to turn OFF the main power and then back ON again, wait for at least 10 seconds before turning ON the main power.

01 Make sure that the power plug is firmly inserted into the power outlet.

WARNING

Do not connect or disconnect the power cord with wet hands, as this may result in electrical shock.

02 Press the main power switch located on the right side of the machine to the "I" side.

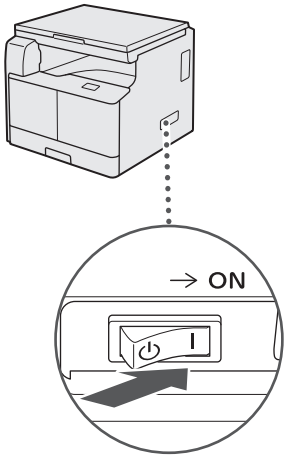

NOTE

The response of the buttons and keys may not be optimal immediately after you turn ON the main power of the machine.

Energy Saver Key

You can press [] (Energy Saver) to make the machine enter the Sleep mode and reduce power consumption.

If the machine is idle for a certain period of time, the machine will enter the Auto Sleep mode to minimize energy consumption.

Press [] (Energy Saver) to cancel the Sleep mode and resume normal machine operations.

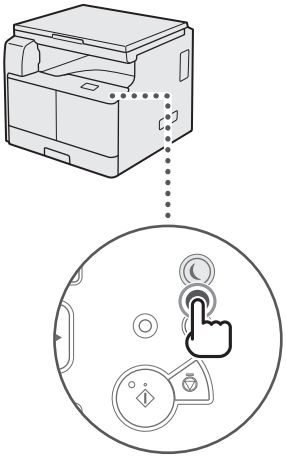

NOTE

The machine can print documents from a personal computer when it is in the Sleep mode.

Shutting Down the Machine

01 To safely turn OFF the machine's main power, press the main power switch located on the right side of the machine to the "⏻" side.

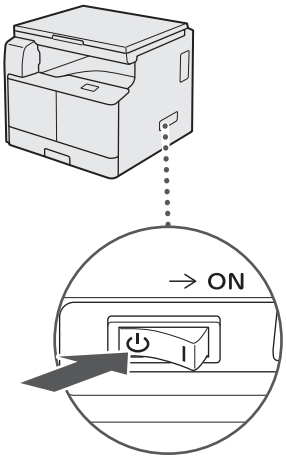

IMPORTANT

The machine may take some time to completely shutdown.

If the main power is turned OFF during scanning or printing, a paper jam may occur.

English

Setting Up the Connection

This section describes how to connect the machine to a computer, and the types of connection and cables available for use.

You can connect the machine to a computer with a USB cable.

IMPORTANT

- External USB devices (i.e. memory, keyboard, mouse, etc.) are not supported.
- A USB cable is not included in this package. Please obtain a suitable cable for your computer.

Settings Flowchart

USB Connection

USB Connection

▼

Using USB Cable

▼

Settings for Using the Machine as a USB Device

▼

Press [⊛] (Settings/Registration) → [System Management Settings] → [USB Device On/Off] → [On].

▶ See e-Manual > Security

▼

Printer Driver Installation

▼

Install the printer driver from the CD-ROM.

Connecting to a USB Interface

You can connect the machine to a computer with a USB cable. The machine is USB 2.0 high-speed* compatible. The printer driver, USB class driver, and utilities that match the operating system on your computer must be installed.

For more information on installing the driver through USB connection, see the e-Manual.

This depends on the specifications of the operating system of your computer.

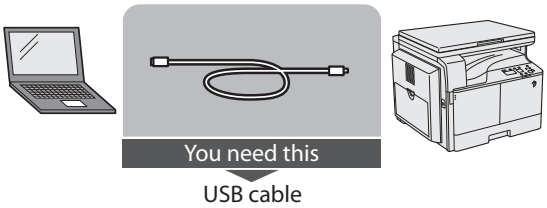

CAUTION

- Before you connect the USB cable to the machine while the main power switch is ON, make sure the ground line is connected. If the ground line is not connected, connecting the USB cable to the machine while the main power switch is ON may result in electric shock.
- If you connect or disconnect the USB cable while the main power switch is ON, do not touch the metal parts around the connector, otherwise this may result in electric shock.

IMPORTANT

- Do not connect or disconnect the USB cable in the following situations (otherwise poor operation of your computer or machine may result):
  - When installing the driver
  - When the computer is booting up
  - When printing
- If you disconnect the USB cable with the computer or machine's main power switch ON, always wait at least 10 seconds before reconnecting the cable. Immediately reconnecting the cable may result in poor operation of your computer or machine.
- If the machine is connected to a computer via the USB cable, you will not be able to use certain utilities.
- If you connect the machine to a computer with the USB cable, set <USB Device On/Off> (System Management Settings) to 'On'. (See e-Manual > Security)

NOTE

The appropriate USB interface for Windows XP/Vista/7/8 is USB 2.0 Hi-Speed/USB Full-Speed (USB 1.1 equivalent). For Mac OS X 10.3.2 or earlier is USB Full-Speed (USB 1.1 equivalent) and Mac OS X 10.3.3 or later is USB 2.0 Hi-Speed/USB Full-Speed (USB 1.1 equivalent). For more information, consult your local authorized Canon dealer.

English

Before Using the Machine as a Printer or Scanner

This section describes how to install the MF Driver (printer driver and scanner driver) and the MF Toolbox.

System Requirements (Print)

The following system environments are necessary in order to use the printer driver.

NOTE

Supported operating systems may differ according to the printer driver version used.

■Software

- Operating Systems:
  - Microsoft Windows XP
  - Microsoft Windows Vista
  - Microsoft Windows 7
  - Microsoft Windows 8
  - Microsoft Windows Server 2003
  - Microsoft Windows Server 2008
  - Microsoft Windows Server 2012
  - Mac OS X 10.5.8 or later

■Hardware

- Computer:
  - Any computer that runs the above systems
- Memory:
  - The amount of memory required to run the above systems correctly

System Requirements (Scan)

The following system environments are necessary in order to use the scanner driver.

■Software:

- Operating Systems:
  - Microsoft Windows XP
  - Microsoft Windows Vista
  - Microsoft Windows 7
  - Microsoft Windows 8
  - Mac OS X 10.5.8 or later

■Hardware:

- Computer
  - Any computer that runs the above systems
  - A computer that is a USB with an installed USB class driver.

NOTE

- When scanning a large number of images or images containing large amounts of image data, an insufficient memory error or notable loss of scanning speed may occur. If this happens, the following procedures should prove useful:
  - Increase the amount of hard disk space by deleting or otherwise appropriately processing unnecessary files on the hard disk etc. to ensure sufficient hard disk space.
  - Rescan with reduced resolution.
  - Increase the amount of RAM.
  - Increase the amount of virtual memory to the highest possible.
  - Divide originals into several sets and then scan them separately.

Installation

The MF driver is installed from the Software CD-ROM.

For details about the installation procedure, see the e-Manual.

■CD-ROM Menu (Windows):

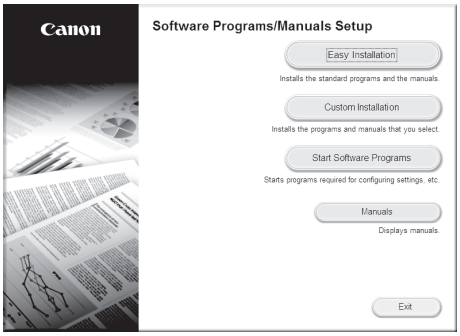

■To Start Installation (Macintosh):

In the installation folder, double-click the installation icon.

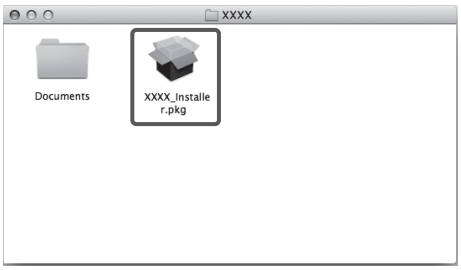

■To Display the Guide (Macintosh):

In the installation folder, double-click [Documents] → [english] → [Print]/[Scan] → [Guide] → "index.html" icon.

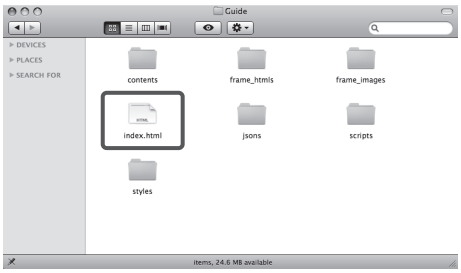

Setting Up the Printer Configuration

To correctly use the functions of this product, you must set the printer options using the printer driver.

■For Windows

Printer options are set from the [Device Settings] sheet of the printer driver.

The [Device Settings] sheet is displayed by right-clicking the icon of the printer you are using in the [Printers], [Printers and Faxes], or [Devices and Printers] folder, and selecting [Properties] or [Printer Properties], and then the [Device Settings] tab.

See the help for details about the setup procedure.

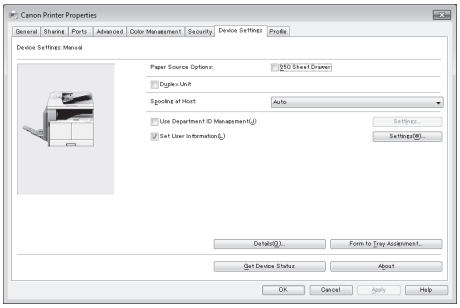

■For Macintosh

Printer options are set from the [Driver]/[Option] sheet in the [Print & Fax] dialog box.

The [Driver] sheet is displayed by the following procedure:

Click [Print & Fax], [Print & Scan], or [Printers & Scanners] on [System Preferences] → select your printer → click [Options & Supplies] → click [Driver] or [Options].

For more information, see the Canon UFR II/UFRII LT Printer Driver Guide.

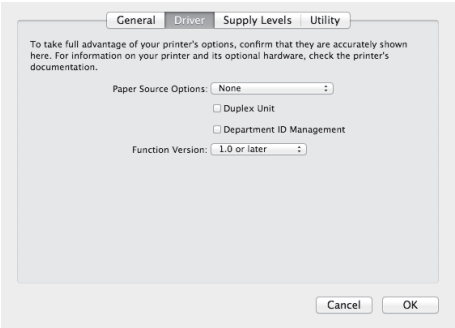

English

Flow of Settings for Using the Desired Functions

Flow of Settings for Using Printing Functions

The following operations and settings are required to print from a computer with the machine.

■Settings Flowchart

Printing from a Computer

▼

Logging In to the Machine as an Administrator

▼

USB Connection

▶ See e-Manual > Before You Start Using This Machine

▼

Printer Driver Installation

Install the printer driver from the CD-ROM.

▶ See e-Manual > Before You Start Using This Machine

▼

Setting the Printer Options

Specify the properties.

▶ See e-Manual > Print

▼

Settings Completed

Flow of Settings for Using Remote Scan Functions

The following operations and settings are required to use the machine as a scanner.

■Settings Flowchart

Remote Scanning

▼

Installing the Scanner Driver

Install the scanner driver form the CD-ROM.

▶ See e-Manual > Before You Start Using This Machine

▼

Switching the Scanner Online

▼

Press [ ] (COPY/SCAN) → [Remote Scanner].

▶ See e-Manual > Scanner

▼

Starting ScanGear MF from a TWAIN-Compliant Application

▼

Settings Completed

2

Basic Operations

What This Machine Can Do 22
Placing Originals 23
Orientation 23
Platen Glass 23
Basic Copying 25
Basic Printing 26
Cancelling a Job 27
Using the Stop Key 27
Using the Status Monitor Screen 27
Basic Remote Scanning 29

What This Machine Can Do

The imageRUNNER 2202 incorporates a rich array of input and output features that can greatly enhance your efficiency. Equipped with features that meet the needs of document work in a digitized office, the imageRUNNER 2202 represents the ultimate in a digital multitasking machine.

■Copy

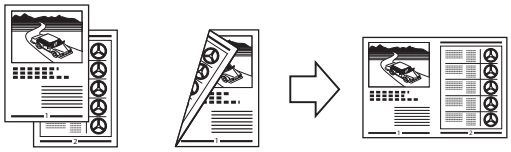

In addition to normal copying functions, convenient new functions, such as N on 1, which enables you to automatically reduce two- or four-page originals to fit on the selected paper size.

■Printing

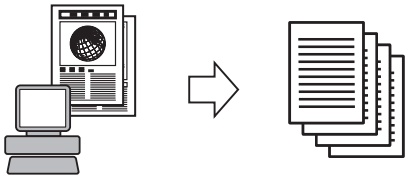

This machine uses UFR II LT (Ultra Fast Rendering II LT) Technology, which utilizes a newly invented printing algorithm to minimize file processing and achieve maximum performance.

■Remote Scanning

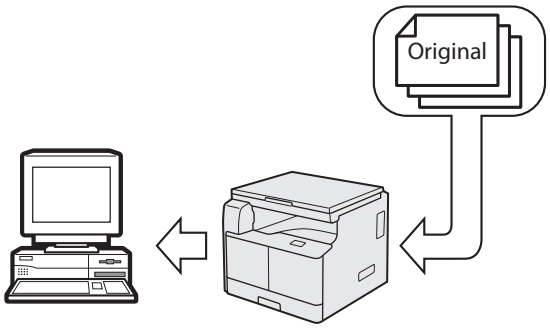

Exporting data to a computer

Scanning Image Data

The Remote Scan function enables you to use the imageRUNNER 2202 as a conventional scanner. You can scan a document using the machine, and read the data in an application you are using on your computer.

■Convenient Functions

- Energy Saver Key

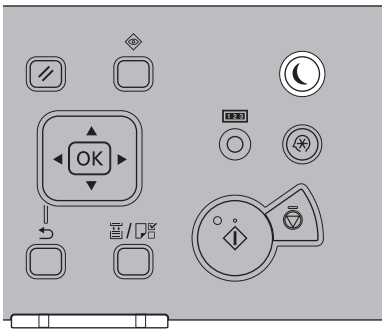

You can press [ ] (Energy Saver) to make the machine enter the Sleep mode and reduce power consumption. If the machine is idle for a certain period of time, the machine will enter the Auto Sleep mode to minimize energy consumption.

- Settings/Registration Key

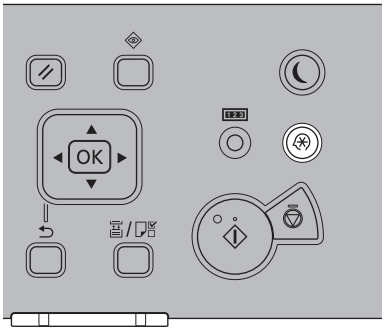

The Settings/Registration menu enables you to make common settings related to many functions of the machine, as well as customize specific functions to suit your needs. You can access the menu by pressing [ ] (Settings/Registration).

Placing Originals

Place your originals on the platen glass, depending on the size and type of the original, and the copy modes you want to use.

Orientation

You can place an original either vertically or horizontally. Always align the top edge of your original with the back edge of the platen glass (by the arrow in the top left corner).

■Platen Glass

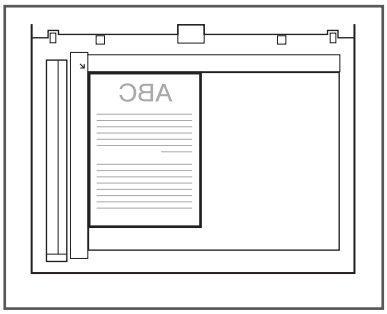

Platen Glass

You should use the platen glass when copying bound originals (such as books and magazines), heavy or lightweight originals, and transparencies. When copying ID cards using the ID Card Copy function, you must use the platen glass.

01 Lift the platen cover.

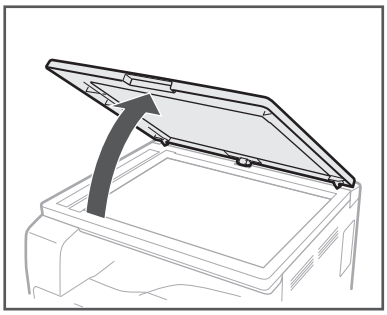

02 Place your original face down.

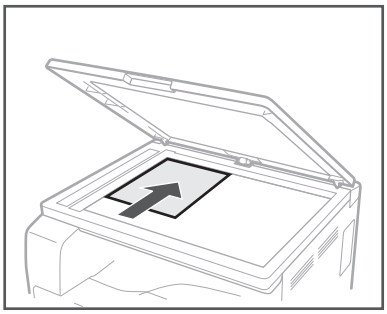

The original that you want to copy must be placed face down. Align the top edge of your original with the back edge of the platen glass (by the arrow in the top left corner).

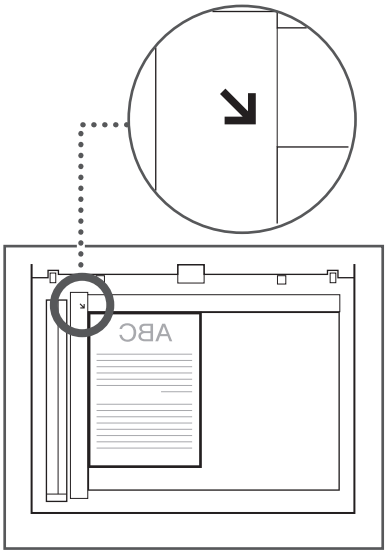

English

Place books and other bound originals on the platen glass in the same way as described above.

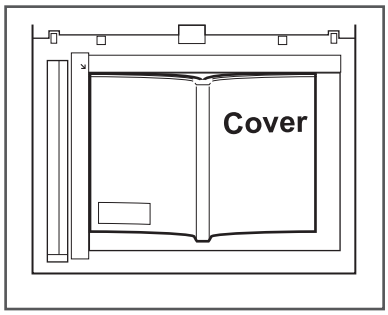

03 Gently close the platen cover.

CAUTION

- Close the platen cover gently to avoid catching your hands, as this may result in personal injury.
- Do not press down hard on the platen cover when using the platen glass. Doing so may damage the platen glass and result in personal injury.

Basic Copying

This section describes the flow of basic copy operations. For more details, see e-Manual > Copy.

01 Press [ ] (COPY/SCAN).

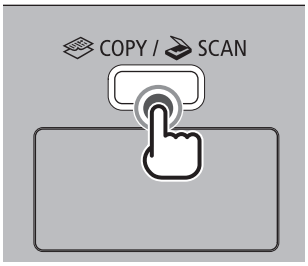

02 Place your originals.

NOTE

For help, see e-Manual > Basic Operations.

03 Specify the desired copy settings.

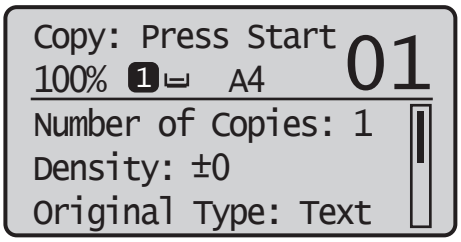

NOTE

For more information on specifying copy settings, see e-Manual > Copy.

04 Press [▲] or [▼] to highlight <Number of Copies>, and then press [OK].

Press [▲] or [▼] to enter the required number of copies (1 to 99).

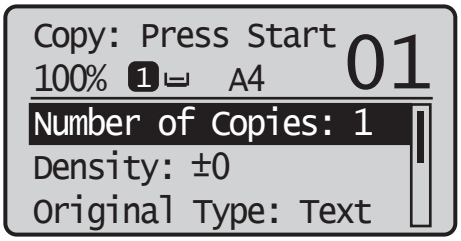

05 Press [◎] (Start).

- Use [▲] or [▼] to select the size of the placed original → press [OK].

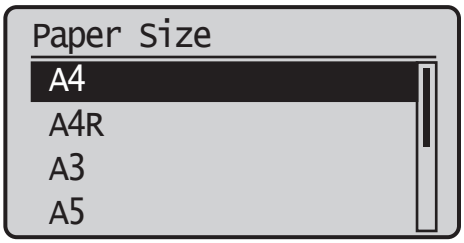

Copying starts.

06 If you want to start copying the next original while printing for the current job is in progress, repeat steps 2 to 5.

07 When copying is complete, remove your originals.

English

Basic Printing

This section describes the flow of basic printing operations. For more details, see e-Manual > Print.

NOTE

To print from a computer, you must set the machine configurations and install the printer driver in the computer. For instructions on setting the machine configurations, and installing the printer driver, see e-Manual > Before You Start Using This Machine.

01 On the computer desktop, open the document that you want to print from the application.

02 Click the [File] menu → select [Print].

NOTE

The procedure for displaying the [Print] dialog box may vary, depending on the application used.

03 On the [Print] dialog box, select your printer from [Name] → specify the print settings that suit your preferences.

■For Windows

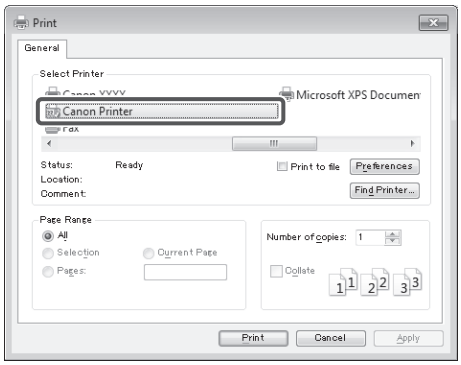

■For Macintosh

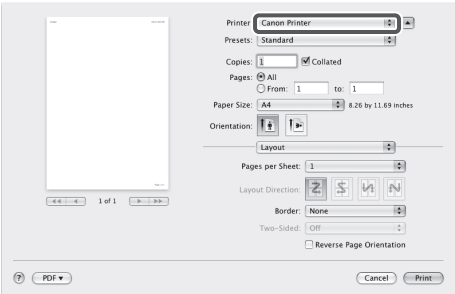

04 Click [OK] to start printing.

Cancelling a Job

There are several ways to cancel a job. This section describes how to cancel a job using the Stop key and using the Status Monitor screen. For more details, see e-Manual > Status Monitor.

Using the Stop Key

You can cancel a copy, print, or remote scan job using the Stop key.

01 Press [⊘] (Stop).

If only one job is processing or waiting, you can stop the job by pressing [⊘] (Stop) twice.

02 When multiple jobs are being processed, press [▲] or [▼] to highlight a job to be cancelled → press [OK].

03 When <Cancel?> appears, press [▲] or [▼] to highlight <Yes> → press [OK].

```
Cancel?
 <No>
 <Yes>
 Details
```

Using the Status Monitor Screen

You can cancel a copy or print job from the Status Monitor screen during printing or while it is waiting to be processed.

01 Press [◈] (Status Monitor).

02 Use [▲] or [▼] to highlight <Copy/Print Job> → press [OK].

```
Status Monitor
 Device Status
 Copy/Print Job
```

03 Use [▲] or [▼] to highlight <Job Status> → press [OK].

```
Copy/Print Job
 Job Status
 Copy Job Log
 Print Job Log
```

04 Use [▲] or [▼] to highlight the job you want to cancel → press [OK].

```
Copy/Print Job
 00:00 Copying
 00:00 Waiting
 00:00 Waiting
 00:00 Waiting
```

If there is only one job, just press [OK].

05 Use [▲] or [▼] to highlight <Cancel> → press [OK].

```
Details
 <Cancel>
 Job Number: 0020
 Status: Printing
 Time: 01/01 09:42
```

English

06 Use [◀] to highlight <Yes> → press [OK].

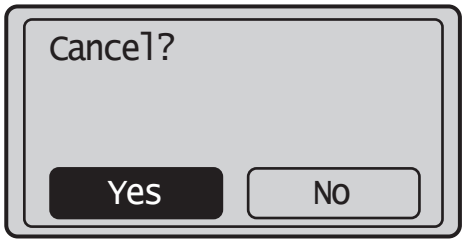

If you do not want to cancel the job, select <No> to return to the previous display.

Repeat steps 4 to 6 to cancel another job.

07 Press [⊘] (Reset) to return to the Standby display.

Basic Remote Scanning

Remote Scanning is a scanning method in which scans are loaded to a TWAIN-compliant application (such as Adobe Photoshop, Adobe Acrobat, and Microsoft Word/Excel/PowerPoint 2000 or later) on your computer desktop. This section describes the flow of basic remote scanning operations. For more details, see e-Manual > Scanner.

NOTE

Before remotely scanning your originals, you must set the machine configurations, and install the scanner driver in the computer. For more information, see the e-Manual.

01 Press [ ] (COPY/SCAN).

02 Place your originals.

NOTE

For help, see e-Manual > Basic Operations.

03 If you are scanning for the first time after the driver installation, select the ScanGear MF as the scanner to be used.

04 Open a TWAIN-compliant application on your computer desktop.

05 Select the command to start scanning operation (such as [Scan New] or [Acquire]).

NOTE

For help, see the documentation provided with your application.

06 Specify the scan settings that suit your preferences.

NOTE

For help, see e-Manual > Scanner.

07 Click [Scan].

■For Windows

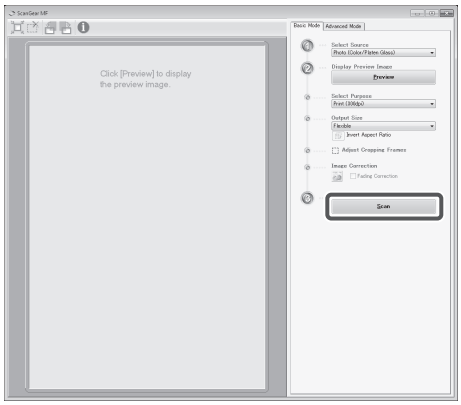

■For Macintosh

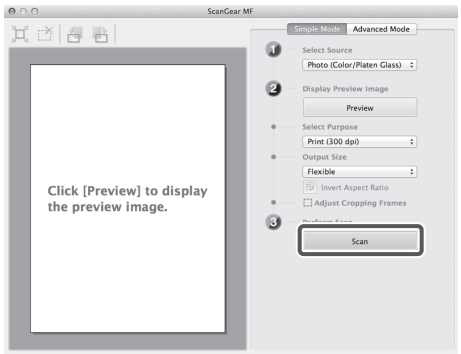

When scanning is complete, the ScanGear MF Main Window closes, and the scanned image is transferred to the application.

08 When scanning is complete, remove your originals.

English

3

Maintenance and Troubleshooting

Loading Paper 32
Loading Paper into a Drawer 32
Adjusting a Drawer to Hold a Different Paper Size (Drawer 1) 34
Consumables 36
Recommended Paper 36
Purchase Information 36
Toner 36
Drum Unit 37
Genuine Consumables 37
Replacing the Toner 38
Locations of Paper Jams 41
When an Error Message/Error Code Is Displayed 42
When an Error Message Is Displayed 42
When an Error Code Is Displayed 42
Service Call Message 43
Contacting Your Local Authorized Canon Dealer 43

Loading Paper

This section describes how to load paper.

Loading Paper into a Drawer

CAUTION

Take care not to cut your hands on the edges of the paper when loading it into the machine.

IMPORTANT

- Do not load nonstandard size paper into the drawers.
- Do not load the following types of paper into the drawers, as this may cause paper jams:
  - Severely curled or wrinkled paper
  - Lightweight straw paper: less than approximately 64 g/m^2
  - Transparencies
  - Heavy paper 1
  - Heavy paper 2
  - Bond paper
  - Envelopes
  - Labels
  - Paper on which colour images have been copied (Do not copy on the reverse side of this paper either.)
  - Paper which has been printed on using a thermal transfer printer (Do not print on the reverse side of this paper either.)
- Fan the stack of paper well before loading it, and align the edges of the paper stack on a flat surface.
- Never place paper or any other items in the empty part of the drawer next to the paper stack. Doing so may cause paper jams.

01 Grip the handle of the drawer and pull out the drawer until it stops.

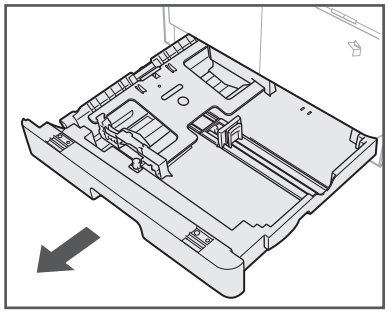

02 Push down the metal plate to lock it.

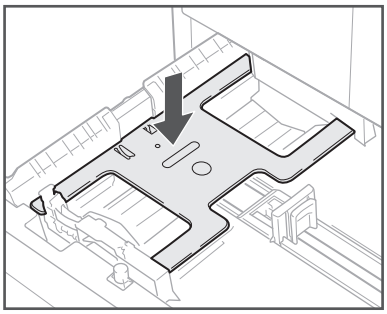

03 Open a package of paper, and take out the paper stack from the package.

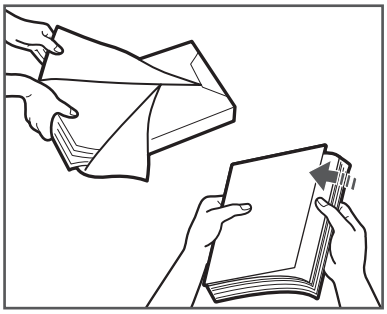

CAUTION

Take care not to cut your hands on the edges of the paper when loading it into the machine.

IMPORTANT

Rewrap any remaining paper in its original package, and store it in a dry place, away from direct sunlight.

NOTE

- For high-quality printouts, use paper recommended by Canon.
- Before loading paper, always fan the sheets several times, and align the edges to facilitate feeding.

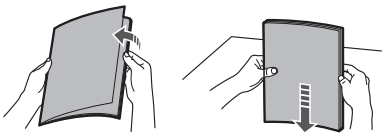

04 Load the paper stack into the drawer.

Even out the edges of the paper stack. Load the paper stack against the end guide of the drawer.

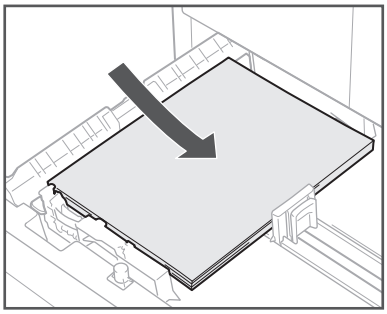

When loading paper into the drawer for the first time, set the slide guides for the paper being loaded. (See "Adjusting a Drawer to Hold a Different Paper Size (Drawer 1)," on p.34.)

When loading paper into the drawer, make sure that the paper size setting of the drawer matches the size of the paper that is being loaded. (See "Adjusting a Drawer to Hold a Different Paper Size (Drawer 1)," on p.34.)

IMPORTANT

- Rolled or curled paper must be straightened out prior to use.
- Make sure that the height of the paper stack does not exceed the loading limit mark at the back of the drawer and the corners are below the paper size guide clips.

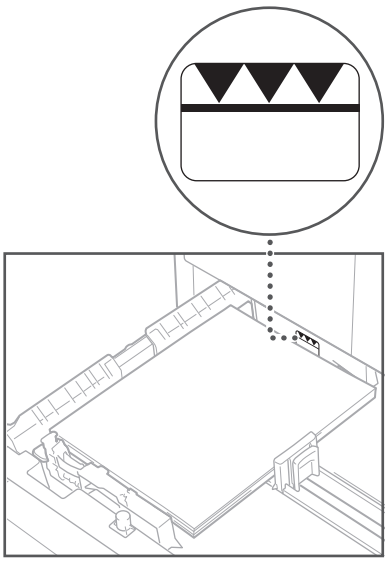

- Make sure that the slide guides are set correctly. If the guides are set on a wrong position, paper jams or dirty prints may occur, or the inside of the machine may get dirty.

NOTE

- Each drawer holds about 250 sheets of paper (80 g/m^2).
- If there are instructions on the package of paper about which side of the paper to load, follow those instructions.
- When the paper is loaded into the drawer, the side facing up is the one printed on.
- If problems occur, such as poor print quality or paper jams, try turning the paper stack over, and reload it.
- For more information on the print direction of preprinted paper (paper which has logos or patterns already printed on it), see e-Manual > Basic Operations.

05 Gently push the drawer back into the machine until it clicks into place in the closed position.

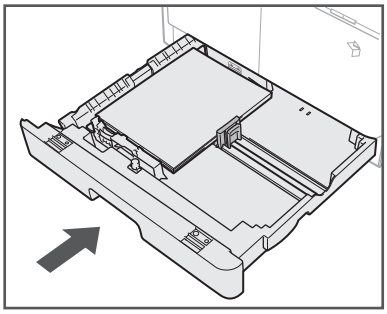

CAUTION

When returning the drawer to its original position, be careful not to get your fingers caught, as this may result in personal injury.

IMPORTANT

You will not be able to make copies or prints if you load paper that exceeds the loading limit, or if the drawer is not completely pushed into the machine. Always check that the drawers are in place, and that the paper does not exceed the loading limit.

NOTE

If paper runs out during copying or printing, load a new paper stack, and follow the instructions on the display. The machine automatically restarts, and produces the remaining copies or prints.

06 Specify the size and type of paper you loaded.

See e-Manual > Basic Operations.

Adjusting a Drawer to Hold a Different Paper Size (Drawer 1)

If you want to change the size of paper in a drawer, follow the procedure described below to adjust the drawer guides.

01 Pull out the drawer 1, and remove all the loaded paper.

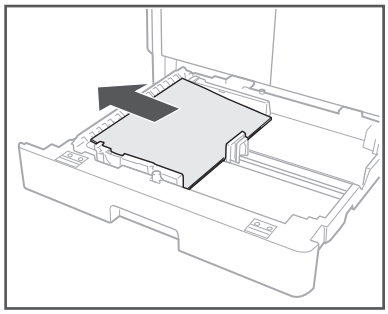

Push down the metal plate to lock it.

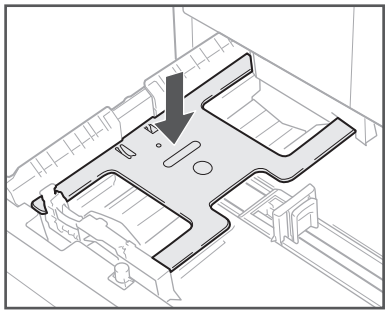

02 Slide the right guide while squeezing it on the top to align it with the mark for the desired paper size.

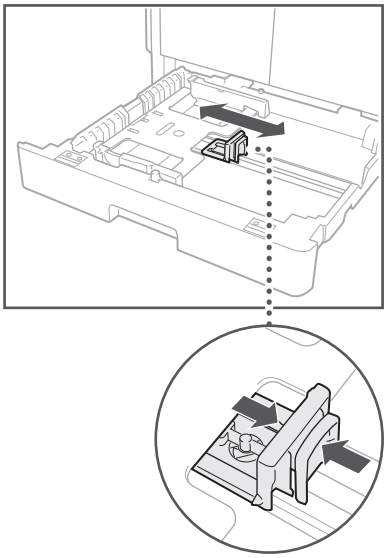

03 Slide the front guide while squeezing it on the top to align it with the mark for the desired paper size.

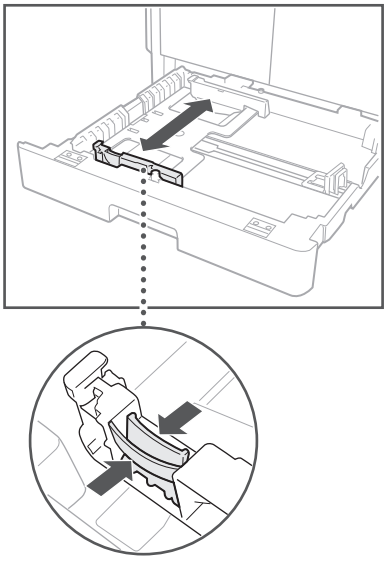

IMPORTANT

Slide the guides until they click into place. It is also necessary to adjust the guides correctly to avoid causing a paper jam, dirty prints, or making the inside of the machine dirty.

04 Load the appropriate size paper into the drawer 1.

CAUTION

Take care not to cut your hands on the edges of the paper when loading it into the machine.

05 Gently push the drawer 1 back into the machine until it clicks into place in the closed position.

CAUTION

When returning the drawer to its original position, be careful not to get your fingers caught, as this may result in personal injury.

06 Specify the size and type of paper you loaded.

See e-Manual > Basic Operations.

English

Consumables

The following consumables are available from Canon. For more information, contact your local authorized Canon dealer. We recommend that you order paper stock and toner from your local authorized Canon dealer before your stock runs out.

Recommended Paper

In addition to plain paper, recycled paper, colour paper, transparencies (recommended for this machine), labels, and other types of paper stock are available.

CAUTION

Do not store paper in places exposed to open flames, as this may cause the paper to ignite, resulting in burns or a fire.

IMPORTANT

- Some commercially available paper types are not suited for this machine. Contact your local authorized Canon dealer when you need to purchase paper.
- To prevent moisture build-up, tightly wrap any remaining paper in its original package for storage.

NOTE

For high-quality printouts, use paper recommended by Canon.

Purchase Information

If you scan and register the documentation of your local authorized Canon dealer (business card, information, etc.) you can easily check their contact information when you need to purchase or replace consumables such as toner. For more information on registering/deleting purchase information for consumables, see e-Manual > Maintenance.

Toner

C-EXV

Confirm that the code on the front cover of the machine and the one on the package of the genuine toner are the same.

If a message prompting you to replace the toner cartridge appears on the display, replace the used toner cartridge with a new one.

Use only toner cartridges intended for use with this machine.

For optimum print quality, using Canon genuine toner is recommended.

Product Name	Supported Canon Genuine Toner
imageRUNNER 2202	Canon C-EXV 42 Black Toner

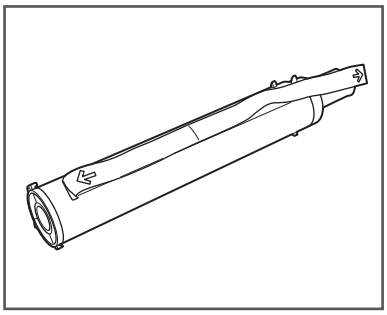

WARNING

- Do not burn or throw used toner cartridges into open flames, as this may cause the toner remaining inside the cartridges to ignite, resulting in burns or a fire.
- Do not store toner cartridges in places exposed to open flames, as this may cause the toner to ignite, resulting in burns or a fire.
- If you accidentally spill or scatter toner, carefully wipe up the loose toner with a damp, soft cloth and avoid inhaling any toner dust. Do not use a vacuum cleaner that is not equipped with safety measures to prevent dust explosions to clean up loose toner. Doing so may cause damage to the vacuum cleaner or result in a dust explosion due to static discharge.

CAUTION

Keep toner out of the reach of small children. If toner is ingested, consult a physician immediately.

IMPORTANT

- Store toner cartridges in a cool location, away from direct sunlight. (The recommended storage conditions are temperatures below 30°C and humidity below 80%.)
- Do not store toner cartridges in an upright position.
- [Be careful of counterfeit toners]
  Please be aware that there are counterfeit Canon toners in the marketplace. Use of counterfeit toner may result in poor print quality or machine performance. Canon is not responsible for any malfunction, accident or damage caused by the use of counterfeit toner.
  For more information, see http://www.canon.com/counterfeit.

Drum Unit

When you replace the drum unit with a new one, be sure to use only drum units intended for use with the machine.

For optimum print quality, using Canon genuine drum unit is recommended.

Product Name	Supported Canon Genuine Drum Unit
imageRUNNER 2202	Canon C-EXV 42 Drum Unit

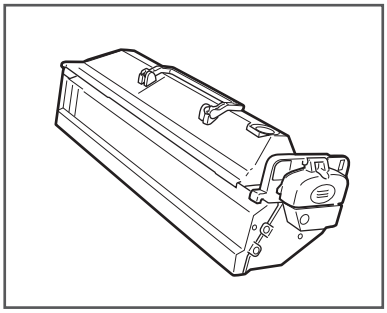

Genuine Consumables

Canon continuously develops technology innovations in Canon Toners, Drums and Cartridges, specifically designed for use in Canon Multi-Functional machines. Experience the benefits of optimal print performance, print volume and high quality outputs, achieved through Canon's new advanced technologies. Therefore, the use of Canon genuine consumables is recommended for your Canon Multi-Functional machines.

English

Replacing the Toner

When there is only a small amount of toner remaining in the machine, the following message blinks on the display. You may continue printing, however, it is highly recommended that you prepare a new toner cartridge before the toner has completely run out.

```
Prepare the toner
cartridge.
 Number of Copies: 1
 Density: ±0
 Original Tpe: Text…
```

When prints can no longer be made as toner runs out completely, the message <Replace the toner cartridge.> appears on the operation panel. Follow the procedure described below to help you replace the toner cartridge.

WARNING

- Do not burn or throw used toner cartridges into open flames, as this may cause the toner to ignite, resulting in burns or a fire.
- If you accidentally spill or scatter toner, carefully wipe up the loose toner with a damp, soft cloth and avoid inhaling any toner dust. Do not use a vacuum cleaner that is not equipped with safety measures to prevent dust explosions to clean up loose toner. Doing so may cause damage to the vacuum cleaner or result in a dust explosion due to static discharge.

CAUTION

- Keep toner out of the reach of small children.
- If toner is ingested, consult a physician immediately.
- If toner gets onto your hands or clothing, wash it off immediately with cold water. Washing it off with warm water will set the toner, and make it impossible to remove the toner stains.

IMPORTANT

- Use only toner cartridges intended for use with this machine.
- For information on the supported Canon genuine toner, see "Consumables," on p.36.
- Do not replace toner cartridges until the message prompting you to do so appears.
- Do not attempt to replace the toner cartridge while the machine is printing.

NOTE

- It is recommended that you replace the toner cartridge soon after the message <Prepare the toner cartridge.> appears.
- Printing stops if the toner runs out during a print job. The machine will resume printing the remaining pages automatically after you replace the toner cartridge.

01 Open the front cover.

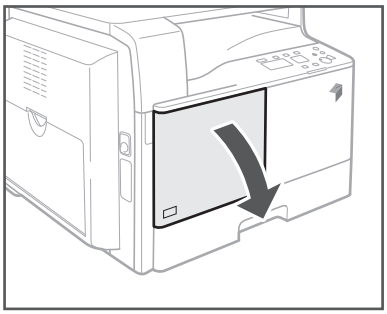

02 While pressing the unlock tab on the grip, turn the toner cartridge in the direction of the arrow (clockwise).

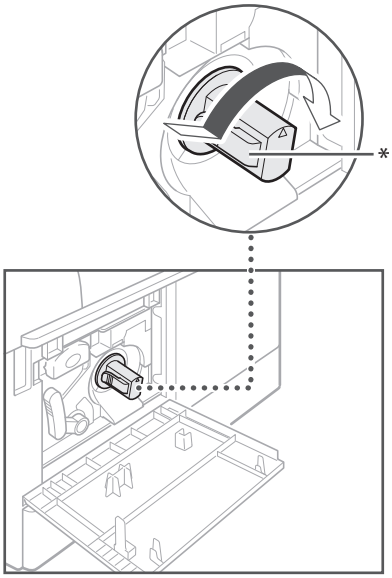

* Unlock Tab

03 Pressing the unlock tab, pull out the toner cartridge.

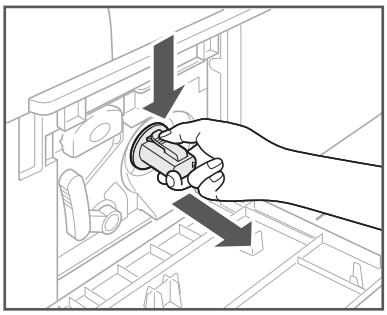

04 Shake the new toner cartridge back and forth (five or six times) to distribute the toner evenly inside the cartridge.

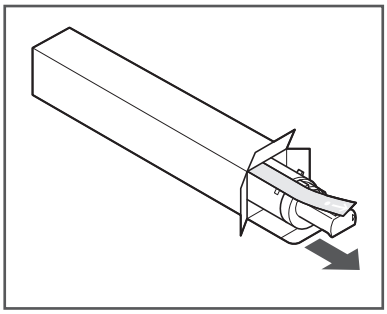

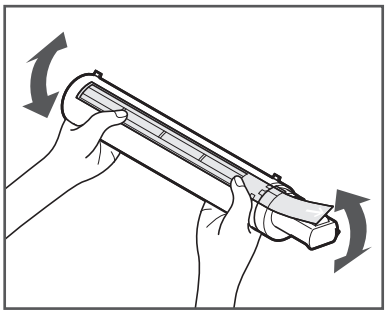

WARNING

Do not burn or throw used toner cartridge into open flames, as this may cause the toner remaining inside the cartridges to ignite resulting in burns or a fire.

IMPORTANT

If the toner is not distributed evenly inside the cartridge, the outputs may be printed uneven.

05 Make sure that the side of the cartridge with the label is facing up, and push the new toner cartridge into the machine as far as it will go.

Support the new toner cartridge with one hand from underneath, while pushing it into the machine with the other hand.

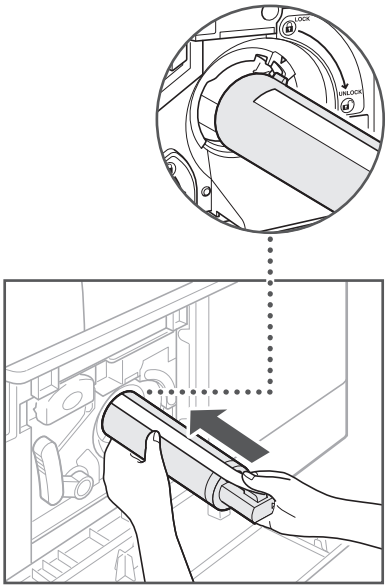

English

06 Hold the toner cartridge in place with one hand, and then remove the protective seal by pulling it straight out with the other hand.

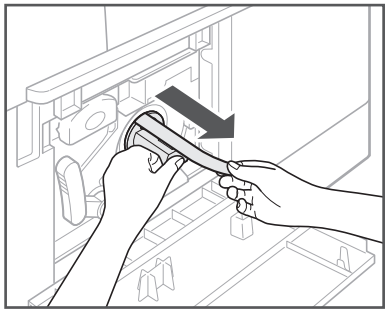

IMPORTANT

- Pull out the seal slowly, otherwise the toner may scatter and soil your clothes or skin.
- Make sure that you pull out the seal completely, otherwise print errors may occur.
- Make sure that you pull the seal straight out. Pulling the seal upwards or downwards may break the seal. If the seal breaks inside the toner cartridge and cannot be removed completely, the toner cartridge cannot be used.
- Throw away the seal after removing it from the toner cartridge.

07 Turn the toner cartridge in the direction of the arrow (counterclockwise).

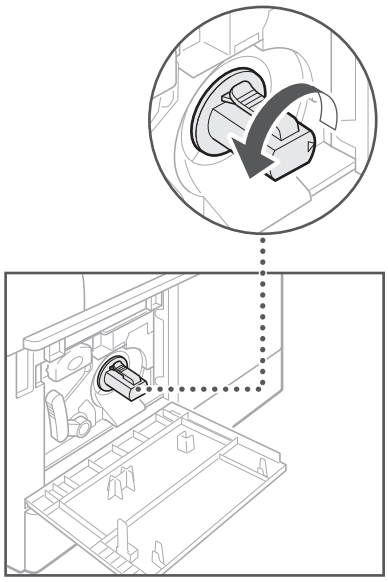

IMPORTANT

Turn the toner cartridge fully until it locks into place.

08 Close the front cover.

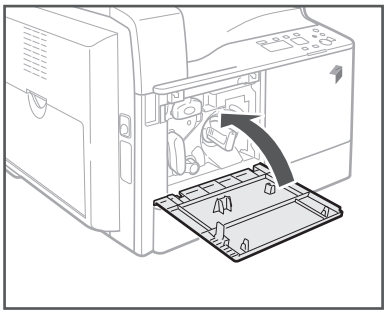

WARNING

When closing the front cover, be careful not to get your fingers caught, as this may result in personal injury.

IMPORTANT

Make sure that you clean the fixing unit every time you replace the toner cartridge. (See e-Manual > Maintenance.)

Locations of Paper Jams

Paper jams may occur in the following parts of the machine. By following the instructions in the applicable section, you can clear paper jams. For details on these procedures, see the e-Manual.

Paper Jams: e-Manual > Problem Solving

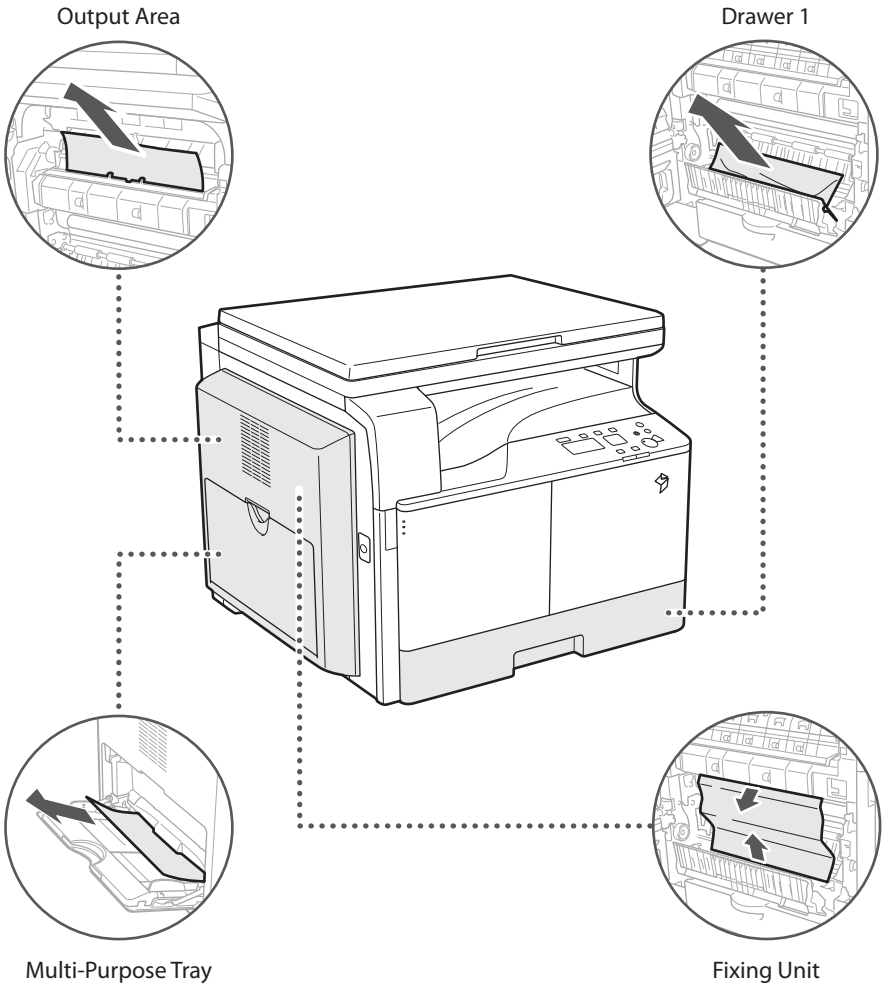

English

When an Error Message/Error Code Is Displayed

When an Error Message Is Displayed

Error messages may appear on the display of the machine or the Web browser.

Self-diagnostic error messages appear in the following cases:

- When scanning or printing cannot be performed because of an operational error
- When you need to make a decision or take some action while scanning or printing

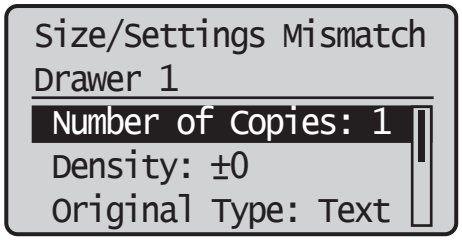

Example of an Error Message on the Display

For information on error messages and instructions on resolving errors, see e-Manual > Problem Solving.

When an Error Code Is Displayed

If a job or operation does not complete successfully, the error code is displayed on the Details screen for Log on the Status Monitor screen.

You can check the error code in the following locations:

- Details screen for Log on the Status Monitor screen: When a job or operation is not completed normally:

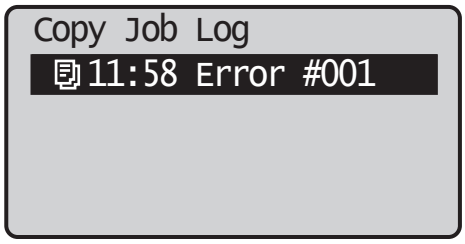

For information on error codes and instructions on resolving errors, see e-Manual > Problem Solving.

Service Call Message

If a malfunction occurs and the machine cannot operate normally, a screen prompting you to contact your local authorized Canon dealer is displayed.

```
Turn the main power
OFF and ON.

 EXXX-XXXX
```

If a screen such as the one above is displayed, contact your local authorized Canon dealer. (See "Contacting Your Local Authorized Canon Dealer," on p.43.)

Contacting Your Local Authorized Canon Dealer

If a screen prompting you to contact your local authorized Canon dealer is displayed, follow the procedure described below.

01 Turn the main power OFF and then ON.

IMPORTANT

For instructions on turning ON and OFF the main power of the machine, see "Main Power and Energy Saver Key," on p.14.

02 If the operation still cannot be performed correctly, turn the main power switch OFF, remove the power plug from the outlet, and contact your local authorized Canon dealer.

WARNING

Do not connect or disconnect the power cord with wet hands, as this may result in electrical shock.

CAUTION

Always grasp the power plug when disconnecting the power cord. Pulling on the power cord may expose or snap the core wire, or otherwise damage the power cord. If the power cord is damaged, this could cause current to leak, resulting in a fire or electrical shock.

NOTE

When you contact your local authorized Canon dealer, have the following information available:

- Product name
- Details of the malfunction
- The error code displayed on the display

English

Legal Notices

Product Name

Safety regulations require the product's name to be registered. In some regions where this product is sold, the following name(s) in parenthesis may be registered instead.

- imageRUNNER 2202 (F191690)

EMC requirements of EC Directive

This equipment conforms with the essential EMC requirements of EC Directive. We declare that this product conforms with the EMC requirements of EC Directive at nominal mains input 230 V, 50 Hz although the rated input of the product is 220 to 240 V, 50/60 Hz. Use of shielded cable is necessary to comply with the technical EMC requirements of EC Directive.

Laser Safety

This Product is certified as a Class 1 laser product under IEC60825-1:2007 and EN60825-1:2007. This means that the product does not produce hazardous laser radiation.

Since radiation emitted inside the product is completely confined within protective housings and external covers, the laser beam cannot escape from the machine during any phase of user operation.

Do not remove protective housings or external covers, except as directed by the equipment's manual.

This product includes laser diode.

[Maximum Output 6mW, Wavelength 785-800nm]

Additional Information

When servicing or adjusting the optical system of the product, be careful not to place screwdrivers or other shiny objects in the path of the laser beam. Also, accessories such as watches and rings should be removed before working on the product.

The reflected beam, even though visible or invisible, can permanently damage your eyes.

The label shown below is attached to the inside of the machine and the front cover.

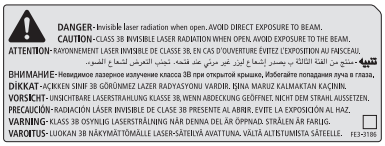

This Product has been classified under IEC60825-1:2007 and EN60825-1:2007, which conform to the following classes;

CLASS 1 LASER PRODUCT

LASER KLASSE 1

APPAREIL Á LASER DE CLASSE 1

APPARECCHIO LASER DI CLASSE 1

PRODUCTO LÁSER DE CLASE 1

APARELHO A LASER DE CLASSE 1

LUOKAN 1 LASER-TUOTE

LASERPRODUKT KLASS 1

CAUTION

Use of controls, adjustments, or performance of procedures other than those specified in the manuals for this machine may result in hazardous radiation exposure.

International ENERGY STAR Program

As an ENERGY STAR® Partner, Canon Inc. has determined that this machine meets the international ENERGY STAR Program for energy efficiency.

The International ENERGY STAR Office Equipment Program is an international program that promotes energy saving through the use of computers and other office equipment. The program backs the development and dissemination of products with functions that effectively reduce energy consumption. It is an open system in which business proprietors can participate voluntarily. The targeted products are office equipment, such as computers, displays, printers, facsimiles, and copiers. The standards and logos are uniform among participating nations.

IPv6 Ready Logo

The protocol stack included in this machine has obtained the IPv6 Ready Logo Phase-1 established by the IPv6 Forum.

WEEE Directive

Only for European Union and EEA (Norway, Iceland and Liechtenstein)

These symbols indicate that this product is not to be disposed of with your household waste, according to the WEEE Directive (2012/19/EU), the Battery Directive (2006/66/EC) and/or national legislation implementing those Directives.

If a chemical symbol is printed beneath the symbol shown above, in accordance with the Battery Directive, this indicates that a heavy metal (Hg = Mercury, Cd = Cadmium, Pb = Lead) is present in this battery or accumulator at a concentration above an applicable threshold specified in the Battery Directive.

This product should be handed over to a designated collection point, e.g., on an authorized one-for-one basis when you buy a new similar product or to an authorized collection site for recycling waste electrical and electronic equipment (EEE) and batteries and accumulators.

Improper handling of this type of waste could have a possible impact on the environment and human health due to potentially hazardous substances that are generally associated with EEE.

Your cooperation in the correct disposal of this product will contribute to the effective usage of natural resources.

For more information about the recycling of this product, please contact your local city office, waste authority, approved scheme or your household waste disposal service or visit www.canon-europe.com/weee, or www.canon-europe.com/battery.

Copyright

Copyright CANON INC. 2013

No part of this publication may be reproduced, transmitted, transcribed, stored in a retrieval system, or translated into any language or computer language in any form or by any means, electronic, mechanical, magnetic, optical, chemical, manual, or otherwise, without the prior written permission of Canon Inc.

English

Disclaimers

The information in this document is subject to change without notice.

CANON INC. MAKES NO WARRANTY OF ANY KIND WITH REGARD TO THIS MATERIAL, EITHER EXPRESS OR IMPLIED, EXCEPT AS PROVIDED HEREIN, INCLUDING WITHOUT LIMITATION, THEREOF, WARRANTIES AS TO MARKETABILITY, MERCHANTABILITY, FITNESS FOR A PARTICULAR PURPOSE OF USE OR NON-INFRINGEMENT. CANON INC. SHALL NOT BE LIABLE FOR ANY DIRECT, INCIDENTAL, OR CONSEQUENTIAL DAMAGES OF ANY NATURE, OR LOSSES OR EXPENSES RESULTING FROM THE USE OF THIS MATERIAL.

Legal Limitations on the Usage of Your Product and the Use of Images

Using your product to scan, print or otherwise reproduce certain documents, and the use of such images as scanned, printed or otherwise reproduced by your product, may be prohibited by law and may result in criminal and/or civil liability. A non-exhaustive list of these documents is set forth below. This list is intended to be a guide only. If you are uncertain about the legality of using your product to scan, print or otherwise reproduce any particular document, and/or of the use of the images scanned, printed or otherwise reproduced, you should consult in advance with your legal advisor for guidance.

- Paper Money
- Travelers Checks
- Money Orders
- Food Stamps
- Certificates of Deposit
- Passports
- Postage Stamps (cancelled or uncancelled)
- Immigration Papers
- Identifying Badges or Insignias
- Internal Revenue Stamps (cancelled or uncancelled)
- Selective Service or Draft Papers
- Bonds or Other Certificates of Indebtedness
- Checks or Drafts Issued by Governmental Agencies
- Stock Certificates
- Motor Vehicle Licenses and Certificates of Title
- Copyrighted Works/Works of Art without Permission of Copyright Owner

Important Safety Instructions

Please read these "Important Safety Instructions" thoroughly before operating the machine. As these instructions are intended to prevent injury to the user or other persons or destruction of property, always pay attention to these instructions. Also, since it may result in unexpected accidents or injuries, do not perform any operation unless otherwise specified in the manual. Improper operation or use of this machine could result in personal injury and/or damage requiring extensive repair that may not be covered under your Limited Warranty.

Installation

WARNING

- Never block the ventilation slots and louvers on the machine. These openings are provided for proper ventilation of working parts inside the machine. Blocking these openings can cause the machine to overheat. Never place the machine on a soft surface, such as a sofa or rug.
- Do not install the machine in the following locations:
  - A damp or dusty location
  - A location near water faucets or water
  - A location exposed to direct sunlight
  - A location subject to high temperatures
  - A location near open flames
- Do not install the machine near alcohol, paint thinner, or other flammable substances. If flammable substances come into contact with electrical parts inside the machine, it may result in a fire or electrical shock.
- Do not place the following items on the machine. If these items come into contact with a high-voltage area inside the machine, it may result in a fire or electrical shock. If these items are dropped or spilled inside the machine, immediately turn OFF the main power switch, and disconnect the power cord from the power outlet. Then, contact your local authorized Canon dealer.
  - Necklaces and other metal objects
  - Cups, vases, flowerpots, and other containers filled with water or liquids

CAUTION

Do not install the machine in unstable locations, such as unsteady platforms or inclined floors, or in locations subject to excessive vibrations, as this may cause the machine to fall or tip over, resulting in personal injury.

Power Supply

WARNING

- Do not damage or modify the power cord. Also, do not place heavy objects on the power cord, or pull on or excessively bend it, as this could cause electrical damage and result in a fire or electrical shock.
- Keep the power cord away from a heat source; failure to do this may cause the power cord coating to melt, resulting in a fire or electrical shock.
- Do not connect or disconnect the power cord with wet hands, as this may result in electrical shock.
- Do not connect the power cord to a multiplug power strip, as this may cause a fire or electrical shock.
- Do not bundle up or tie the power cord in a knot, as this may result in a fire or electrical shock.
- Insert the power plug completely into the power outlet, as failure to do so may result in a fire or electrical shock.
- Do not use power cords other than the power cord provided, as this may result in a fire or electrical shock.
- As a general rule, do not use extension cords. Using an extension cord may result in a fire or electrical shock.
- Do not use power supplies with voltages other than those specified herein, as this may result in a fire or electrical shock.
- Always grasp the power plug when disconnecting the power cord. Pulling on the power cord may expose or snap the core wire, or otherwise damage the power cord. If the power cord is damaged, this could cause current to leak, resulting in a fire or electrical shock.

IMPORTANT

Leave sufficient space around the power plug so that it can be unplugged easily. If objects are placed around the power plug, you will be unable to unplug it in an emergency.

Handling

WARNING

- Do not attempt to disassemble or modify the machine. There are high-temperature and high-voltage components inside the machine which may result in a fire or electrical shock.
- If the machine makes strange noises, or gives off smoke, heat, or strange smells, immediately turn OFF the main power switch, and disconnect the power cord from the power outlet. Then, contact your local authorized Canon dealer. Continued use of the machine in this condition may result in a fire or electrical shock.
- Do not use highly flammable sprays near the machine. If gas from these sprays comes into contact with the electrical components inside the machine, it may result in a fire or electrical shock.
- To avoid damage to the power cord and creating a fire hazard, always turn OFF the main power switch, and unplug the interface cable when moving the machine. Otherwise, the power cord or interface cable may be damaged, resulting in a fire or electrical shock.
- Make sure that the power plug is firmly inserted into the power outlet if the machine was moved. Do not use the machine while the connection is loose, as doing so may cause a fire.
- Do not drop paper clips, staples, or other metal objects inside the machine. Also, do not spill water, liquids, or flammable substances (alcohol, benzene, paint thinner, etc.) inside the machine. If these items come into contact with a high-voltage area inside the machine, it may result in a fire or electrical shock. If these items are dropped or spilled inside the machine, immediately turn OFF the main power switch, and disconnect the power cord from the power outlet. Then, contact your local authorized Canon dealer.
- Do not use this product for uses other than as a digital multitasking machine.

CAUTION

- Do not place heavy objects on the machine, as they may tip over or fall resulting in personal injury.
- Close the platen cover gently to avoid catching your hands, as this may result in personal injury.

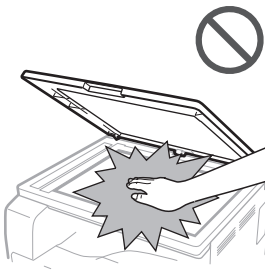

- Do not press down hard on the platen cover when using the platen glass to make copies of thick books. Doing so may damage the platen glass and result in personal injury.
- Paper that has just been output from the machine may be hot. Be careful when removing or aligning paper from the output tray. Touching paper right after it is output may result in low-temperature burns.
- Do not place your hands, hair, clothing, etc., near the exit and feed rollers. Even if the machine is not in operation, your hands, hair, or clothing may get caught in the rollers, which may result in personal injury or damage if the machine suddenly starts printing.
- Do not insert your hand into the machine while the drawer is removed, as this may result in personal injury.
- The laser beam can be harmful to human bodies. Since radiation emitted inside the product is completely confined within protective housings and external covers, the laser beam cannot escape from the machine during any phase of user operation. Read the following remarks and instructions for safety.
  - Never open covers other than those instructed in the manuals for this machine.
  - Do not remove the following caution label which is attached to the machine. If the label has been removed, contact your local authorized Canon dealer.

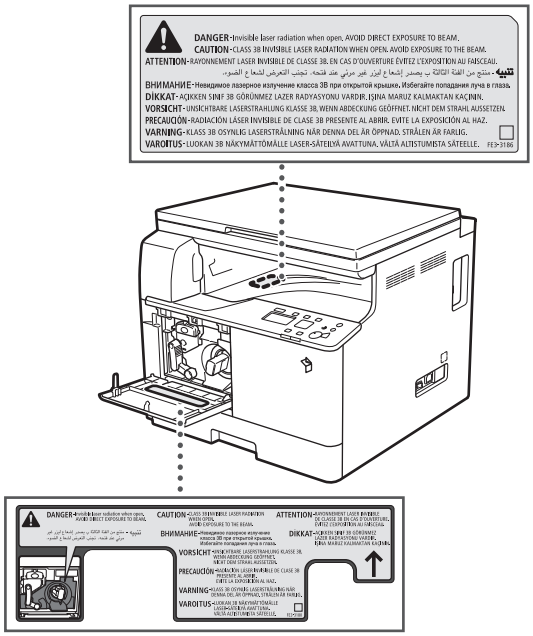

- If the laser beam escapes from the machine, exposure may cause serious damage to your eyes.
- Controlling, adjusting, or operating the machine in ways not mentioned in the manuals for this machine may cause dangerous radiation to escape from the machine.

IMPORTANT

Press [ ] (Energy Saver) for safety when the machine will not be used for a long period of time, such as overnight. Also, turn OFF the main power switch, and disconnect the power cord for safety when the machine will not be used for an extended period of time, such as during consecutive holidays.

Maintenance and Inspections

WARNING

- When cleaning the machine, first turn OFF the main power switch, then disconnect the power cord. Failure to observe these steps may result in a fire or electrical shock.
- Disconnect the power cord from the power outlet regularly, and clean the area around the base of the power plug's metal pins and the power outlet with a dry cloth to ensure that all dust and grime is removed. If the power cord is connected for a long period of time in a damp, dusty, or smoky location, dust can build up around the power plug and become damp. This may cause a short circuit and result in a fire.
- Clean the machine using a slightly dampened cloth with a mild detergent mixed with water. Do not use alcohol, benzene, paint thinner, or other flammable substances. Check detergent for flammability prior to use. If flammable substances come into contact with a high-voltage area inside the machine, it may result in a fire or electrical shock.
- There are some areas inside the machine which are subject to high-voltages. When removing jammed paper or when inspecting the inside of the machine, do not allow necklaces, bracelets, or other metal objects to touch the inside of the machine, as this may result in burns or electrical shock.
- Do not burn or throw used toner cartridges into open flames, as this may cause the toner remaining inside the cartridges to ignite, resulting in burns or a fire.
- Make sure that the power plug is firmly inserted into the power outlet after cleaning the machine. Do not use the machine while the connection is loose, as doing so may cause a fire.
- Check the power cord and power plug regularly. If the following conditions occur, contact your local authorized Canon dealer, as the condition may cause a fire:
  - There are burn marks on the power plug.
  - The blade on the power plug is deformed or broken.
  - The power goes OFF and ON when the power cord is bent.
  - There are cuts, cracks, or indentations on the power cord.
  - A part of the power cord becomes hot.
- Check the power cord and power plug regularly to make sure that they are not handled in the following manner, as this may result in a fire or electrical shock:
  - The connection part of the power plug is loose.
  - Stress is being applied to the power cord by a heavy object or by affixing it with staples.
  - The power plug is loose.
  - The power cord is tied in a bundle.
  - The power cord protrudes into a walkway.
  - The power cord is in front of a heater.

CAUTION

- The fixing unit and its surroundings inside the machine may become hot during use. When removing jammed paper or when inspecting the inside of the machine, do not touch the fixing unit and its surroundings, as doing so may result in burns or electrical shock.

English

- When removing jammed paper or when inspecting the inside of the machine, do not expose yourself to the heat emitted from the fixing unit and its surroundings for a prolonged period of time. Doing so may result in low temperature burns, even though you did not touch the fixing unit and its surroundings directly.
- If a paper jam occurs, follow the directions on the display to remove any jammed paper from inside the machine. Do not insert your fingers into any parts not indicated on the display, as doing so may result in personal injury or burns.

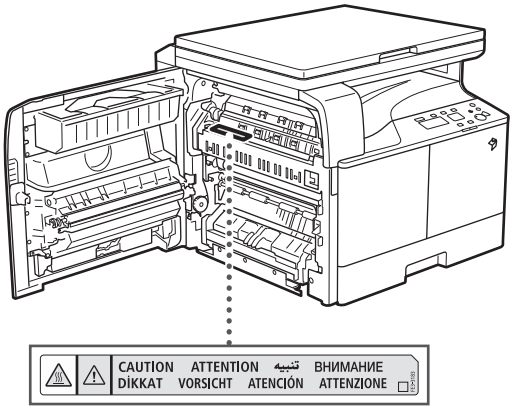

- When removing jammed paper or replacing the toner cartridge, take care not to allow the toner to come into contact with your hands or clothing, as this will dirty your hands or clothing. If they become dirty, wash them immediately with cold water. Washing them with warm water will set the toner, and make it impossible to remove the toner stains.
- When removing paper which has become jammed inside the machine, remove the jammed paper gently to prevent the toner on the paper from scattering and getting into your eyes or mouth. If the toner gets into your eyes or mouth, wash them immediately with cold water and immediately consult a physician.
- When removing jammed originals or paper which has become jammed inside the machine, take care not to cut your hands or injure yourself on the edges of the originals or paper. If you cannot remove the paper, contact your local authorized Canon dealer.
- When removing a used toner cartridge, remove the cartridge carefully to prevent the toner from scattering and getting into your eyes or mouth. If the toner gets into your eyes or mouth, wash them immediately with cold water and immediately consult a physician.
- Do not dismantle the toner cartridge, as doing so may cause toner to fly out and enter your eyes or mouth. If toner gets into your eyes or mouth, wash them immediately with cold water and immediately consult a physician.
- If toner escapes from the toner cartridge, make sure not to ingest the toner or allow it to directly touch your skin. If toner touches your skin, wash it away with soap and water. If your skin still feels irritated after washing it, or you ingest toner, consult a doctor immediately.

Consumables

WARNING

- Do not burn or throw used toner cartridges into open flames, as this may cause the toner remaining inside the cartridges to ignite, resulting in burns or a fire.
- Do not store toner cartridges or copy paper in places exposed to open flames, as this may cause the toner or paper to ignite, resulting in burns or a fire.
- If you accidentally spill or scatter toner, carefully wipe up the loose toner with a damp, soft cloth and avoid inhaling any toner dust. Do not use a vacuum cleaner that is not equipped with safety measures to prevent dust explosions to clean up loose toner. Doing so may cause damage to the vacuum cleaner or result in a dust explosion due to static discharge.

CAUTION

- Keep toner and other consumables out of the reach of small children. If these items are ingested, consult a physician immediately.
- Do not dismantle the toner cartridge, as doing so may cause toner to fly out and enter your eyes or mouth.
- If toner gets into your eyes or mouth, wash them immediately with cold water and immediately consult a physician.
- If toner escapes from the toner cartridge, make sure not to ingest the toner or allow it to directly touch your skin. If toner touches your skin, wash it away with soap and water. If your skin still feels irritated after washing it, or you ingest toner, consult a doctor immediately.
- When discarding used toner cartridges, put the cartridges into a bag to prevent the toner remaining inside the cartridges from scattering, and dispose of them in a location away from open flames.

Other Warnings

WARNING

For cardiac pacemaker users:
This product emits low level magnetic flux. If you use a cardiac pacemaker and feel abnormalities, please move away from the product and consult your doctor.

imageRUNNER 2202
Guide rapide

Guides de la machine

Les guides de cette machine sont les suivants. Consultez-les pour obtenir des informations détaillées.

Les guides signalés par ce symbole sont disponibles en version imprimée.

Les guides signalés par ce symbole sont fournis sur le CD-ROM qui accompagne la machine.

Guide rapide (ce manuel)

- Décrit les précautions d'emploi de la machine.
- Fournit un aperçu des fonctions, des opérations de base et des paramètres requis avant de pouvoir utiliser les fonctions.
- Décrit les procédures d'entretien et de dépannage de la machine.

Manuel électronique (manuel HTML)

- Décrit toutes les fonctions de la machine. Ce guide comprend également une fonction de recherche qui permet de retrouver des informations spécifiques.
- Inclus sur le CD-ROM "User Software CD-ROM".

Pour les utilisateurs de Macintosh

Les exemples de ce manuel illustrent les procédures dans un environnement Windows. Pour savoir comment utiliser le pilote d'imprimante et le pilote de scanner, reportez-vous aux guides des pilotes fournis sur le CD-ROM des logiciels utilisateur, ainsi qu'à l'aide des pilotes.

Affichage des guides des pilotes

Pour afficher les guides des pilotes, double-cliquez sur les fichiers HTML dans les dossiers suivants du CD-ROM des logiciels utilisateur.

- Guide du pilote d'imprimante Canon UFR II/UFRII LT → [Documents] → [francais] → [Print] → [Guide] → [index.html]
- Guide du pilote du scanner pour Canon → [Documents] → [francais] → [Scan] → [Guide] → [index.html]

Affichage à partir du système d'aide d'un pilote

Depuis le panneau de chaque pilote, cliquez sur [?].

Pour consulter le guide au format PDF, Adobe Reader/Adobe Acrobat est nécessaire. Si l'application Adobe Reader/Adobe Acrobat Reader n'est pas installée sur votre système, téléchargez-la sur le site Web d'Adobe Systems Incorporated.

Comment utiliser le manuel électronique

Comment installer le manuel électronique

Cette section explique comment installer le manuel électronique.

■Windows

1. Insérez le CD-ROM "User Software CD-ROM" dans le lecteur de votre ordinateur.
2. Sélectionnez la langue dans laquelle vous souhaitez consulter le manuel électronique.
3. Cliquez sur [Installation personnalisée].
4. Sélectionnez [Connexion USB], puis cliquez sur [Suivant].
5. Décochez toutes les cases, sauf [Manuels].
6. Cliquez sur [Installer].
7. Lisez le contrat de licence, puis cliquez sur [Oui] pour l'accepter.
   Le manuel électronique est enregistré dans le dossier [Program Files] de l'ordinateur. Cliquer deux fois sur l'icône de raccourci qui a été créée sur le Bureau ou sur le fichier [index.html] pour afficher le manuel électronique.

■Macintosh

1. Insérez le CD-ROM "User Software CD-ROM" dans le lecteur de votre ordinateur.
2. Ouvrez le dossier [Documents].
3. Faites glisser et déposez le dossier [MF Guide] à l'emplacement où vous souhaitez l'enregistrer.
4. Pour afficher le manuel électronique installé, double-cliquez sur [index.html] dans le dossier [MF Guide] enregistré.

Si le CD-ROM ne démarre pas

Il est possible que la fonction d'exécution automatique du CD-ROM soit désactivée. Dans ce cas, procédez comme suit :

■Windows 8/Server 2012

1. Afficher le Bureau → cliquer sur l'icône de l'Explorateur dans la barre des tâches.
2. Cliquez sur [Ordinateur].
3. Double-cliquez sur l'icône du CD-ROM.
4. Double-cliquez sur [MInst.exe].

■Windows Vista/7/Server 2008

1. Cliquez sur [Démarrer] dans la barre des tâches de Windows → cliquez sur [Ordinateur].
2. Double-cliquez sur l'icône du CD-ROM.
3. Double-cliquez sur [MInst.exe].

■Windows XP/Server 2003

1. Cliquez sur [Démarrer] dans la barre des tâches de Windows → cliquez sur [Poste de travail].
2. Double-cliquez sur l'icône du CD-ROM.
3. Double-cliquez sur [MInst.exe].

Page d'accueil du manuel électronique

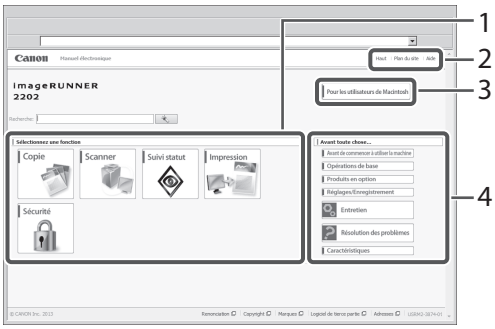

1 Sélectionnez une fonction
Vous trouverez ici les instructions concernant chaque fonction et méthode opérationnelle.

2 [Haut], [Plan du site], [Aide]
Des liens vers la page principale, le sommaire et l'aide du manuel électronique s'affichent.

3 [Pour les utilisateurs de Macintosh]
Cliquez pour afficher les précautions lors de l'utilisation d'un Macintosh.

4 Avant toute chose...
Cette section contient les informations requises pour utiliser la machine, ainsi que des informations sur les produits en option.

Table des matières

Préface 04
Présentation du guide 04
Symboles employés dans ce manuel 04
Touches et boutons utilisés dans ce manuel 04
Écrans utilisés dans ce guide 04
Illustrations en vigueur dans ce manuel 05
Abréviations utilisées dans ce guide 05
Marques 05

Chapitre 1
Avant de commencer à utiliser la machine

Emplacement et manipulation 08
Précautions d'installation 08
Éviter les conditions suivantes 08
Choisir un branchement électrique sûr 09
Déplacer la machine 09
Prévoir une surface suffisante 09
Précautions d'emploi 09
Les composants et leurs fonctions 11
Vue externe 11
Vue interne 12
Parties et fonctions du panneau de commande 13
Interrupteur principal et touche Economie d'énergie 14
Comment mettre la machine sous tension 14
Touche Economie d'énergie 14
Mise hors tension de la machine 15
Configuration de la connexion 16
Diagramme de réglage 16
Connexion à une interface USB 16
Avant d'utiliser la machine en tant qu'imprimante ou scanner 18
Configuration requise (Impression) 18
Configuration requise (Numérisation) 18
Installation 18
Configuration de l'imprimante 19
Flux de réglages pour l'utilisation des fonctions souhaitées 20
Flux de réglages pour l'utilisation des fonctions d'impression 20
Flux de réglages pour l'utilisation des fonctions de lecture à distance 20

Chapitre 2
Opérations de base

Fonctions de la machine 22
Placement des originaux 23
Orientation 23
Vitre d'exposition 23
Copie de base 25
Impression de base 26
Annulation d'une tâche 27
Utilisation de la touche Arrêter 27
Utilisation de l'écran Suivi statut 27
Lecture à distance de base 29

Chapitre 3
Entretien et dépannage

Chargement du papier 32
Chargement de papier dans une cassette 32
Modification du format papier d'une cassette (Cassette 1) 34
Consommables 36
Papier recommandé 36
Informations d'achat 36
Toner 36
Tambour 37
Consommables Canon 37
Remplacement du toner 38
Emplacements des bourrages papier 41
Affichage d'un message d'erreur/code d'erreur 42
Lorsqu'un message d'erreur s'affiche 42
Lorsqu'un code d'erreur s'affiche 42
Message d'incident de fonctionnement 43
Contact avec le revendeur agréé Canon local 43

Informations légales 44
Nom de modèle 44
Exigences CEM de la directive européenne 44
Faisceau laser 44
Informations supplémentaires 44
Programme international ENERGY STAR 45
Logo "IPv6 Ready" (Prêt pour IPv6) 45
Directive DEEE 45
Copyright 45
Limites de responsabilité 46
Restrictions à l'usage de votre produit et à l'utilisation des images 46
Consignes de sécurité importantes 47
Installation 47
Alimentation électrique 47
Manipulation 48
Entretien et inspections 49
Consommables 50
Autres avertissements 51

Français

Préface

Nous vous remercions d'avoir acheté le Canon imageRUNNER 2202. Nous vous invitons à lire attentivement ce guide avant toute manipulation, afin de tirer le meilleur parti des avantages offerts par la machine. Pour obtenir des informations sur les réglages détaillés des fonctions décrites dans ce guide, consultez le manuel électronique. Nous vous prions également de conserver ce guide avec soin pour pouvoir le consulter en cas de besoin.

Présentation du guide

Symboles employés dans ce manuel

Des symboles sont utilisés dans ce guide pour attirer l'attention sur les procédures, restrictions, précautions d'emploi et consignes de sécurité à observer.

AVERTISSEMENT

Avertissement concernant les opérations susceptibles de représenter un danger de mort ou de provoquer des blessures si les instructions ne sont pas respectées. Ces recommandations sont à respecter rigoureusement.

ATTENTION

Point important concernant les opérations susceptibles de provoquer des blessures si les instructions ne sont pas respectées. Ces recommandations sont à respecter rigoureusement.

IMPORTANT

Point important concernant le fonctionnement. A lire attentivement pour bien utiliser la machine et éviter de l'endommager ou de causer des dommages matériels.

REMARQUE

Informations complémentaires concernant le fonctionnement ou les procédures. Il est conseillé de lire ces informations.

Point concernant une opération ne devant pas être exécutée. A lire attentivement. Veiller à ne pas exécuter les opérations décrites.

Touches et boutons utilisés dans ce manuel

Les symboles et noms de touches/boutons suivants illustrent la désignation dans ce guide des touches et boutons sur lesquels cliquer ou appuyer :

- Écran : <Message>
  Exemple : <Pas de papier : Bac MF>
- Touches du panneau de commande : [Icône de la touche] (Nom de la touche)
  Exemple : [ ] (Démarrer)
  [ ] (Arrêt)
- Boutons sur les écrans de l'ordinateur : [Nom du bouton]
  Exemple : [OK]
  [Ajouter]

Écrans utilisés dans ce guide

Les captures d'écran fournies dans ce guide représentent une machine qui n'est équipée d'aucun périphérique en option.

Les fonctions qui ne peuvent pas être utilisées compte tenu du modèle ou des périphériques installés ne sont pas affichées.

Les captures d'écran utilisées dans ce guide peuvent différer des écrans réellement affichés.

Illustrations en vigueur dans ce manuel

Les illustrations fournies dans ce guide représentent une machine qui n'est équipée d'aucun périphérique en option.

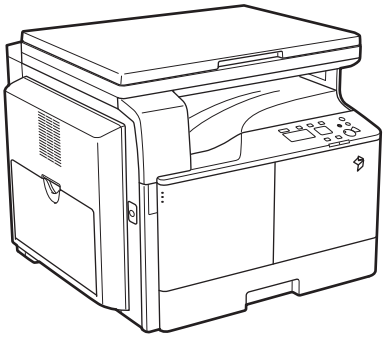

Abréviations utilisées dans ce guide

Dans ce guide, les noms de produits et les noms de modèles sont abrégés de la manière suivante :

- Système d'exploitation Microsoft Windows Server 2003 : Windows Server 2003
- Système d'exploitation Microsoft Windows Server 2003 R2 : Windows Server 2003 R2
- Système d'exploitation Microsoft Windows XP : Windows XP
- Système d'exploitation Microsoft Windows Vista : Windows Vista
- Système d'exploitation Microsoft Windows Server 2008 : Windows Server 2008
- Système d'exploitation Microsoft Windows Server 2008 R2 : Windows Server 2008 R2
- Système d'exploitation Microsoft Windows Server 2012 : Windows Server 2012
- Système d'exploitation Microsoft Windows 7 : Windows 7
- Système d'exploitation Microsoft Windows 8 : Windows 8
- Système d'exploitation Microsoft Windows : Windows
- Microsoft Internet Explorer : Internet Explorer
- Microsoft Windows Internet Explorer : Internet Explorer
- Apple Macintosh : Macintosh

Marques

Apple, Mac OS et Macintosh sont des marques commerciales ou déposées d'Apple Inc. aux Etats-Unis et/ou dans d'autres pays.

Microsoft, Windows, Windows Vista, Windows Server, Internet Explorer, Excel et PowerPoint sont des marques commerciales ou déposées de Microsoft Corporation aux Etats-Unis et/ou dans d'autres pays.

Tout autre nom de produit et de marque est une marque déposée, une marque ou une marque de service de ses propriétaires respectifs.

1

Avant de commencer à utiliser la machine

Emplacement et manipulation **08**
Précautions d'installation 08
Les composants et leurs fonctions **11**
Vue externe 11
Vue interne 12
Parties et fonctions du panneau de commande 13
Interrupteur principal et touche Economie d'énergie **14**
Comment mettre la machine sous tension 14
Touche Economie d'énergie 14
Mise hors tension de la machine 15
Configuration de la connexion **16**
Diagramme de réglage 16
Connexion à une interface USB 16
Avant d'utiliser la machine en tant qu'imprimante ou scanner **18**
Configuration requise (Impression) 18
Configuration requise (Numérisation) 18
Installation 18
Configuration de l'imprimante 19
Flux de réglages pour l'utilisation des fonctions souhaitées **20**
Flux de réglages pour l'utilisation des fonctions d'impression 20
Flux de réglages pour l'utilisation des fonctions de lecture à distance 20

Emplacement et manipulation

Cette section décrit les précautions à prendre pour l'emplacement et la manipulation. Il est conseillé de la lire avant d'utiliser la machine.

Précautions d'installation

Éviter les conditions suivantes

- Sites soumis à des températures et à une humidité extrêmement élevées ou basses
  Proximité immédiate d'une source de chaleur (chaudière, radiateur, etc.), d'une source d'humidité (robinet, chauffe-eau à gaz, humidificateur) ou dans un froid excessif (local non chauffé en hiver, contre un climatiseur, etc.).
- Exposition directe au soleil
  Si c'est inévitable, prévoyez un rideau. Vérifiez que les rideaux ne bloquent pas les ouvertures et les grilles d'aération de la machine et n'interfèrent pas avec le cordon ou l'alimentation électrique.

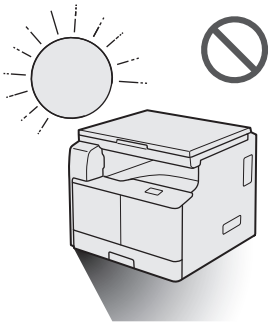

- Pièces mal ventilées.
  En cours de fonctionnement, la machine génère de l'ozone en faibles quantités. Bien que la sensibilité à l'ozone varie, la quantité dégagée n'est pas nocive. L'ozone peut gêner en cas d'utilisation prolongée dans une pièce peu aérée ou de réalisation d'un grand nombre de copies. Il est recommandé d'ouvrir régulièrement portes et fenêtres du local pour travailler dans des conditions plus agréables.

- Endroits très poussiéreux.
- Vapeurs d'ammoniac.

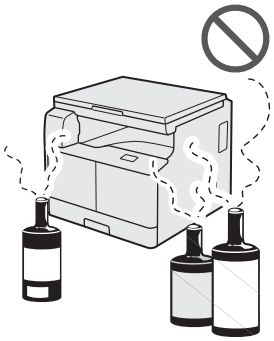

- Proximité de substances inflammables (alcool, diluants ou autres solvants).
- Emplacements soumis à de fortes vibrations.
  Sol instable

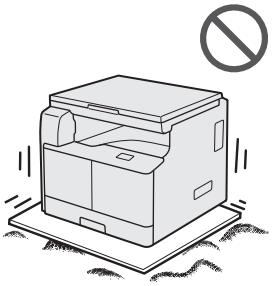

- Brusques variations de température.
  En cas d'élévation subite de la température d'un local froid, des gouttes d'eau se forment dans la machine (condensation), ce qui peut avoir des répercussions sur la qualité des copies, la numérisation d'un original ou l'impression des images sur les copies.

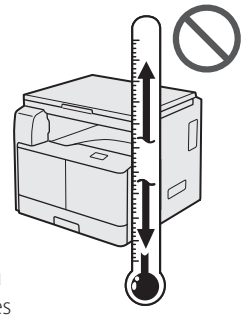

- Proximité immédiate d'un ordinateur, d'un appareil de précision.
  Les interférences ou les vibrations provenant de la machine peuvent nuire au bon fonctionnement de ces appareils.

- À côté d'un récepteur d'ondes hertziennes (télévision, radio, équipements électroniques similaires).
  La machine risque de provoquer des interférences. Prévoyez une bonne distance et un branchement sur circuit électrique séparé.
- Éviter d'installer l'appareil à haute altitude, à savoir à partir d'environ 3 000 mètres au-dessus du niveau de la mer.
  Il est possible que les appareils dotés d'un disque dur ne fonctionnent pas correctement s'ils sont utilisés à haute altitude, à savoir à partir d'environ 3 000 mètres au-dessus du niveau de la mer.

Choisir un branchement électrique sûr

- Branchez la machine sur une prise secteur de 220 - 240 V CA.
- Vérifiez que la prise choisie est en bon état et avec une tension stable.
- La prise secteur doit être exclusivement réservée à l'alimentation de la machine.
- Il y a danger d'incendie ou d'électrocution si l'on branche la machine sur une prise multiple ou sur une rallonge avec prise multiple.
- Le cordon d'alimentation peut être endommagé si vous marchez dessus, si vous le fixez avec des agrafes ou si vous placez des objets lourds dessus. L'utilisation d'un cordon d'alimentation endommagé peut provoquer un accident, comme un incendie ou une électrocution.
- Le cordon d'alimentation ne doit pas être trop tendu, car cela peut désolidariser un connecteur et provoquer une surchauffe susceptible de provoquer un incendie.
- Si la partie branchement du cordon d'alimentation est soumise à une tension trop importante, cela risque d'endommager le cordon, ou les fils situés à l'intérieur de la machine peuvent se déconnecter et provoquer ainsi un incendie. Évitez les situations suivantes :
  - Brancher et débrancher trop souvent le cordon d'alimentation.
  - Trébucher sur le cordon d'alimentation.
  - Plier le cordon d'alimentation près du connecteur et appliquer une torsion/tension continue à la prise murale ou à la fiche d'alimentation.
  - Surcharger la prise secteur.

Déplacer la machine

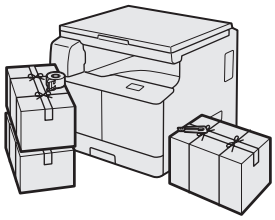

- Si la machine a besoin d'être déplacée, contactez le revendeur agréé Canon local avant de le faire, même si la machine doit seulement être transférée vers un nouvel emplacement situé au même étage. Ne tentez pas de déplacer la machine vous-même.

Prévoir une surface suffisante

Prévoyez suffisamment d'espace de part et d'autre de la machine pour permettre son utilisation dans de bonnes conditions.

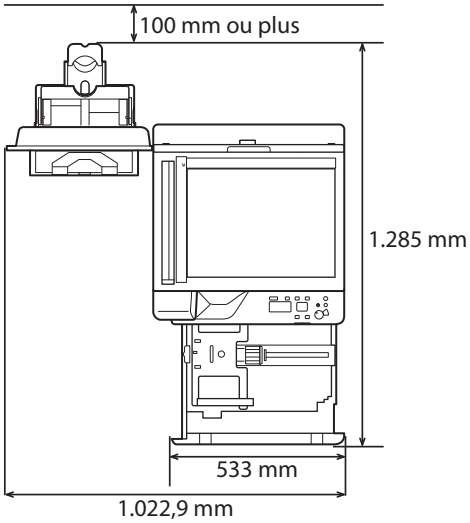

Précautions d'emploi

- N'essayez jamais de démonter ni de modifier la machine.

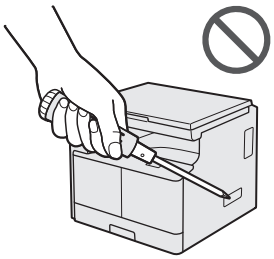

- Certaines pièces internes de la machine peuvent être sujettes à des hautes tensions et à des températures élevées. Faites très attention lorsque vous inspectez l'intérieur de la machine. Ne tentez aucune intervention non indiquée dans le présent guide.
- Veillez à ne pas répandre de liquide et à ne pas laisser tomber de trombones ou d'agrafes, ni d'autres objets à l'intérieur de la machine. En cas de contact de tels objets avec les composants électriques internes de la machine, cela pourrait provoquer un court-circuit et entraîner un incendie ou une électrocution.

Français

- En cas de bruit anormal ou de dégagement de fumée, mettez immédiatement l'interrupteur principal sur Arrêt, débranchez le cordon d'alimentation de la prise secteur et contactez le revendeur agréé Canon local. Utiliser la machine dans cet état pourrait provoquer un incendie ou une électrocution. Laissez en outre un espace suffisant autour de la fiche d'alimentation pour pouvoir la débrancher en cas de nécessité.
- Ne mettez pas l'interrupteur principal sur Arrêt ou n'ouvrez pas le capot avant en cours de fonctionnement. Cela pourrait provoquer un bourrage.
- N'utilisez pas de produit aérosol au contenu inflammable (tel que de la colle) à proximité de la machine. Cela pourrait provoquer un incendie.

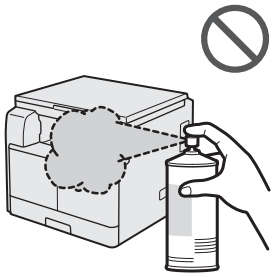

- En cours de fonctionnement, la machine génère de l'ozone en faibles quantités. Bien que la sensibilité à l'ozone varie, la quantité dégagée n'est pas nocive. L'ozone peut gêner en cas d'utilisation prolongée dans une pièce peu aérée ou de réalisation d'un grand nombre de copies. Il est recommandé d'ouvrir régulièrement portes et fenêtres du local pour travailler dans des conditions plus agréables.
- Pour des questions de sécurité, appuyez sur [☾] (Economie d'énergie) en cas de non-utilisation prolongée, la nuit par exemple. De même, mettez l'interrupteur principal sur Arrêt et débranchez le cordon d'alimentation si vous prévoyez de ne pas l'utiliser pendant une durée plus longue (plusieurs jours de congés consécutifs, etc.).

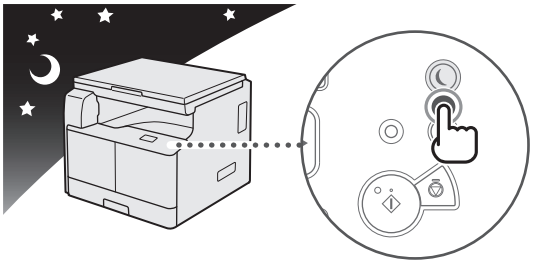

- Utilisez un câble USB de moins de 3 mètres.

Les composants et leurs fonctions

Cette section fournit les noms et fonctions de tous les éléments de la machine. Pour plus d'informations sur les périphériques et pièces en option et leur fonction, consultez le Manuel électronique > Produits en option.

Vue externe

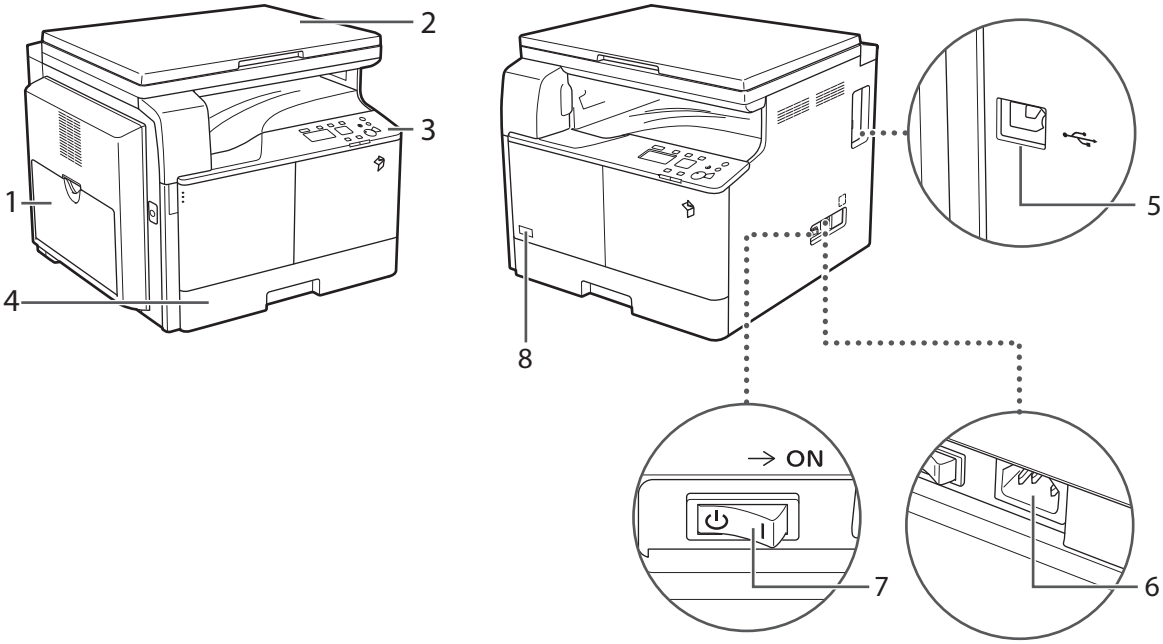

1 Bac multifonctions
A utiliser pour alimenter le papier manuellement et charger du papier de format non standard, tel que des enveloppes (voir Manuel électronique > Opérations de base).

2 Capot de la vitre d'exposition
Le cache d'exposition maintient les documents placés sur la vitre d'exposition.

3 Panneau de commande
Comprend les touches, l'afficheur et les voyants requis pour la manipulation de la machine.

4 Cassette 1
Peut contenir jusqu'à 250 feuilles de 80 g/m^2.

5 Port USB
Utiliser le port USB pour connecter la machine à un ordinateur à l'aide d'un câble USB.

6 Prise électrique
Raccordez le cordon d'alimentation.

7 Interrupteur principal
Le mettre sur "I" pour mettre la machine sous tension.

8 Code de toner
Ce code indique le type de toner d'origine qui peut être utilisé avec la machine. Utilisez un toner dont le code inclut les mêmes lettres que le code situé sur le capot avant de la machine.

Français

Vue interne

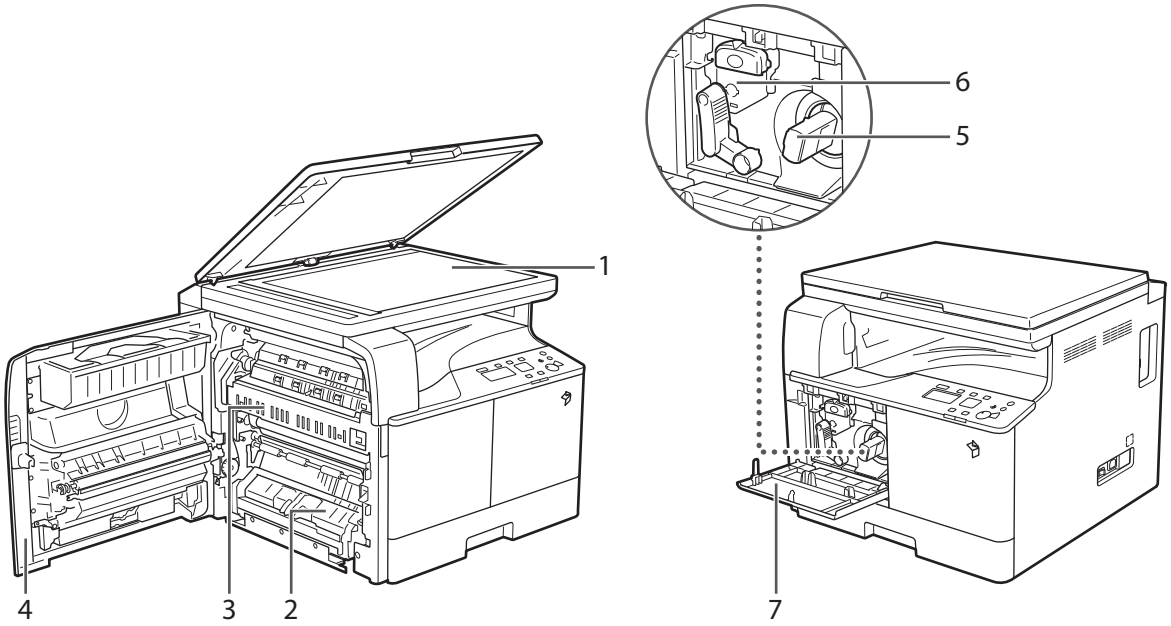

1 Vitre d'exposition
Utiliser la vitre d'exposition lors de la lecture de livres, d'originaux épais, d'originaux fins, de transparents, etc.

2 Capot de gauche de la cassette 1
Ouvrir ce capot pour dégager le papier en cas de bourrage dans la cassette 1.

3 Ensemble de fixation
En cas de bourrage papier dans l'ensemble de fixation, retirer le papier bloqué avec précaution.

4 Capot gauche
Ouvrir ce capot pour retirer du papier coincé à l'intérieur de la machine.

5 Cartouche de toner
Lorsque la cartouche de toner est vide, sortir la cartouche et la remplacer par une cartouche neuve.

6 Tambour
L'unité qui applique le toner sur le papier pendant l'impression. Pour plus d'informations sur la gestion du tambour, consultez le manuel électronique.

7 Capot avant
Ouvrir ce capot pour remplacer la cartouche de toner ou le tambour.

Parties et fonctions du panneau de commande

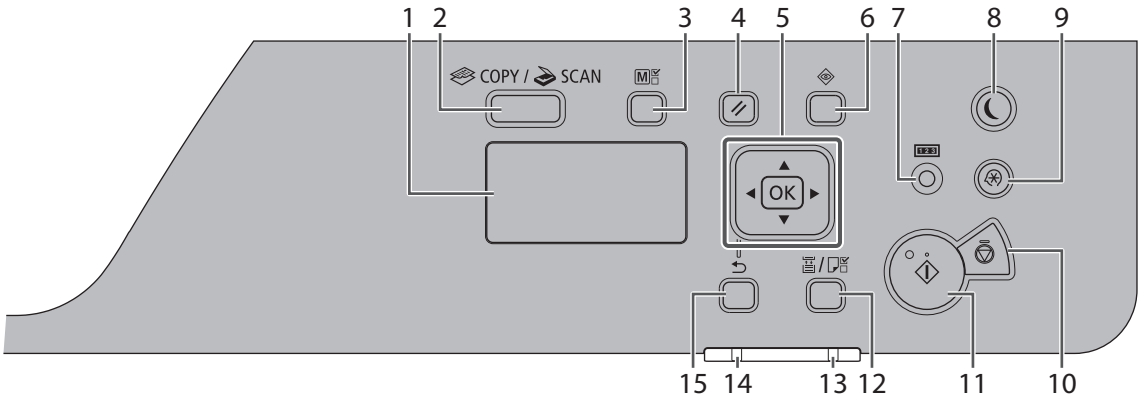

1 Ecran
Pendant le fonctionnement normal, affiche des messages et des invites. Lors de l'ajustement des réglages, affiche vos sélections, du texte et des valeurs numériques.

2 Touche [COPY/SCAN]
Permet de passer d'un mode à l'autre : copie ou numérisation.

3 Touche [Copie de carte d'identité/Réglages favoris]
Appuyer sur cette touche pour utiliser les réglages de copie de carte d'identité et les réglages favoris.

4 Touche [Réinitialiser]
Permet de réinitialiser les réglages.

5
Touche [▲] : La touche permet de faire défiler l'affichage vers le haut ou d'augmenter la valeur.

Touche [▼] : Utiliser cette touche pour faire défiler l'affichage vers le bas ou réduire la valeur.

Touche [◀] : Permet de revenir à l'écran précédent ou de déplacer le curseur sur la gauche.

Touche [▶] : Permet de passer à l'écran suivant ou de déplacer le curseur sur la droite.

Touche [OK] : Appuyer sur cette touche pour confirmer une action ou un réglage.

6 Touche [Suivi statut]
Appuyer sur cette touche pour afficher le statut des tâches ou annuler des tâches.

7 Touche [Vérification du compteur]
Appuyez sur cette touche pour afficher le nombre total de copies ou d'impressions (effectuées par la machine). Vous pouvez également vérifier le numéro de série de la machine (trois lettres et cinq chiffres).

8 Touche [Economie d'énergie]
Appuyer sur cette touche pour activer ou annuler manuellement le mode Veille. Le témoin Economie d'énergie devient vert lorsque le mode Veille est actif.

9 Touche [Réglages/Enregistrement]
Appuyer sur cette touche pour définir ou enregistrer divers réglages.

10 Touche [Arrêt]
Permet d'annuler des tâches.

11 Touche [Démarrer]
Appuyer sur cette touche pour démarrer une tâche.

12 Touche [Sélection papier/Réglages]
Appuyer sur cette touche pour sélectionner une source de papier, comme une cassette ou le bac multifonctions, et mémoriser le format et le type de papier.

13 Témoin [Erreur]
Clignote en cas d'erreur.

14 Témoin [Traitement/données]
Clignote lorsque la machine est en train d'effectuer une tâche ou quand une tâche est en attente de traitement.

15 Touche [Précédent]
Utiliser cette touche pour revenir à l'écran précédent.

Interrupteur principal et touche Economie d'énergie

Cette section explique comment utiliser l'interrupteur principal et la touche Economie d'énergie.

Comment mettre la machine sous tension

Cette section explique comment mettre la machine sous tension.

IMPORTANT

Si vous voulez mettre la machine hors tension puis de nouveau sous tension, attendez au moins 10 secondes avant de la remettre sous tension.

01 Vérifiez que la fiche d'alimentation est correctement insérée dans la prise secteur.

AVERTISSEMENT

Ne branchez pas et ne débranchez pas le cordon d'alimentation avec des mains humides, car vous risqueriez de vous électrocuter.

02 Appuyez sur l'interrupteur principal situé sur le côté droit de la machine pour le mettre sur "I".

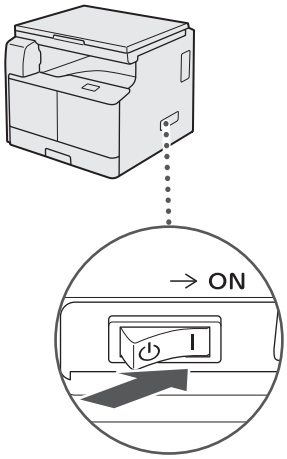

REMARQUE

La réaction des boutons et touches peut ne pas être optimale juste après la mise sous tension de la machine.

Touche Economie d'énergie

Vous pouvez appuyer sur [] (Economie d'énergie) pour passer la machine en mode veille et réduire sa consommation d'énergie.

Si la machine est inactive depuis un certain temps, elle passe automatiquement en veille pour minimiser sa consommation.

Appuyez sur [] (Economie d'énergie) pour annuler le mode veille et rétablir le fonctionnement normal de la machine.

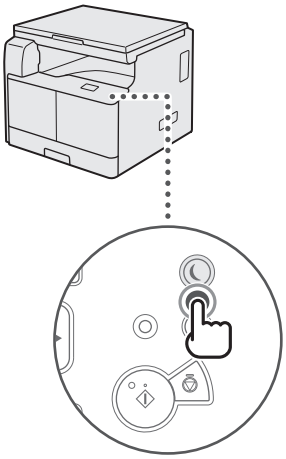

REMARQUE

La machine peut imprimer des documents depuis un ordinateur personnel lorsqu'il est en mode veille.

Mise hors tension de la machine

01 Pour mettre la machine hors tension en toute sécurité, appuyez sur l'interrupteur principal situé sur le côté droit de la machine pour le mettre sur "⏻".

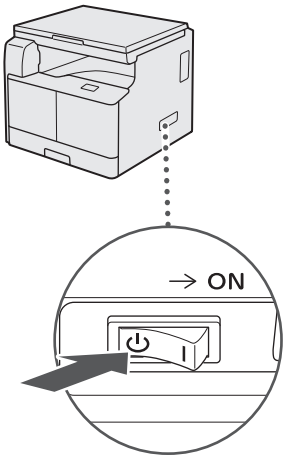

IMPORTANT

La machine peut mettre un certain temps à s'éteindre complètement.

Si vous mettez la machine hors tension pendant une numérisation ou une impression, un bourrage papier peut se produire.

Français

Configuration de la connexion

Cette section explique comment connecter la machine à un ordinateur, et les types de connexions et de câbles disponibles.

Vous pouvez connecter la machine à un ordinateur à l'aide d'un câble USB.

IMPORTANT

- Les périphériques USB externes (mémoire, clavier, souris, etc.) ne sont pas pris en charge.
- Aucun câble USB n'est fourni avec cette machine. Veuillez vous procurer un câble adapté à votre ordinateur.

Diagramme de réglage

Connexion USB

Connexion USB

▼

Utilisation d'un câble USB

▼

Réglages pour l'utilisation d'une machine en tant que périphérique USB

▼

Appuyez sur [⚙] (Réglages/Enregistrement) → [Réglages de gestion du système] → [Act/Désact périph. USB] > [Activé].

▶ Voir le Manuel électronique > Sécurité

▼

Installation du pilote d'imprimante

▼

Installez le pilote d'imprimante depuis le CD-ROM.

Connexion à une interface USB

Vous pouvez connecter la machine à un ordinateur à l'aide d'un câble USB. La machine est compatible avec l'USB 2.0 haute vitesse*. Le pilote d'imprimante, le pilote USB et les utilitaires correspondant au système d'exploitation de votre ordinateur doivent être installés.

Pour plus d'informations sur l'installation du pilote via une connexion USB, consultez le manuel électronique.

Ceci dépend des spécifications du système d'exploitation de votre ordinateur.

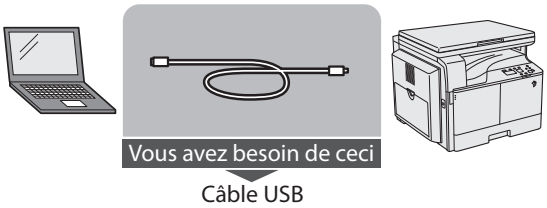

ATTENTION

- Avant de connecter le câble USB à la machine alors que l'interrupteur principal est sur Marche, assurez-vous que la ligne de terre est connectée. Dans le cas contraire, connecter le câble USB à la machine alors que l'interrupteur principal est sur Marche pourrait provoquer une électrocution.
- Si vous connectez ou déconnectez le câble USB alors que l'interrupteur principal est sur Marche, ne touchez pas les parties métalliques situées autour du connecteur, sans quoi cela pourrait provoquer une électrocution.

IMPORTANT

- Ne connectez et ne déconnectez pas le câble USB dans les situations suivantes (cela pourrait en effet provoquer un dysfonctionnement de votre ordinateur ou de la machine) :
  - Lors de l'installation du pilote
  - Lors du démarrage de l'ordinateur
  - Lors d'une impression
- Si vous déconnectez le câble USB alors que l'interrupteur principal de l'ordinateur ou de la machine est sur Marche, attendez toujours au moins dix secondes avant de reconnecter le câble. Reconnecter immédiatement le câble pourrait provoquer un dysfonctionnement de votre ordinateur ou de la machine.
- Si la machine est connectée à un ordinateur via le câble USB, vous ne pourrez pas utiliser certains utilitaires.
- Si vous connectez la machine à un ordinateur via le câble USB, définissez <Act/Désact périph. USB> (sur l'écran Réglages de gestion du système) sur "Activé" (voir le Manuel électronique > Sécurité).

REMARQUE

L'interface USB appropriée pour Windows XP/Vista/7/8 est la suivante : USB 2.0 haute vitesse/USB pleine vitesse (équivaut à USB 1.1). Sous Mac OS X 10.3.2 ou antérieur, il s'agit de l'USB pleine vitesse (équivaut à USB 1.1), et de l'USB 2.0 haute vitesse/USB pleine vitesse (équivaut à USB 1.1) sous Mac OS X 10.3.3 ou ultérieur. Pour plus d'informations, consultez le revendeur agréé Canon local.

Avant d'utiliser la machine en tant qu'imprimante ou scanner

Cette section explique comment installer le pilote MF (pilote d'imprimante et pilote de scanner) et la MF Toolbox.

Configuration requise (Impression)

Vous devez disposer d'un des environnements système suivants pour utiliser le pilote d'imprimante.

REMARQUE

Les systèmes d'exploitation pris en charge peuvent varier en fonction de la version du pilote d'imprimante utilisée.

■Logiciels

- Systèmes d'exploitation :
  - Microsoft Windows XP
  - Microsoft Windows Vista
  - Microsoft Windows 7
  - Microsoft Windows 8
  - Microsoft Windows Server 2003
  - Microsoft Windows Server 2008
  - Microsoft Windows Server 2012
  - Mac OS X version 10.5.8 ou ultérieure

■Matériel

- Ordinateur :
  - Ordinateur exécutant l'un des systèmes ci-dessus
- Mémoire :
  - Quantité de mémoire nécessaire pour exécuter correctement les systèmes ci-dessus

Configuration requise (Numérisation)

Vous devez disposer d'un des environnements système suivants pour utiliser le pilote de scanner.

■Logiciels :

- Systèmes d'exploitation :
  - Microsoft Windows XP
  - Microsoft Windows Vista
  - Microsoft Windows 7
  - Microsoft Windows 8
  - Mac OS X version 10.5.8 ou ultérieure

■Matériel :

- Ordinateur
  - Ordinateur exécutant l'un des systèmes ci-dessus
  - Un ordinateur doté d'un port USB avec le pilote de catégorie USB installé.

REMARQUE

- Lors de la lecture d'un grand nombre d'images ou d'images contenant de grandes quantités de données d'image, une erreur pour mémoire insuffisante peut s'afficher ou une diminution notable de la vitesse d'impression peut se produire. Dans ce cas, les procédures suivantes devraient être utiles :
  - Augmentez la quantité d'espace disponible sur le disque dur en supprimant ou en traitant de façon appropriée les fichiers inutiles sur le disque, etc. pour libérer suffisamment d'espace disque.
  - Relancez la lecture avec une résolution moindre.
  - Augmentez la quantité de RAM.
  - Augmentez au maximum la quantité de mémoire virtuelle.
  - Divisez les originaux en plusieurs jeux, puis lisez-les séparément.

Installation

Le pilote MF s'installe depuis le CD-ROM de logiciels.

Pour en savoir plus sur la procédure d'installation, consultez le manuel électronique.

■Menu du CD-ROM (Windows) :

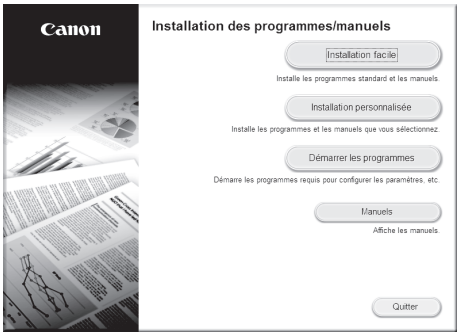

■Pour lancer l'installation (Macintosh) :

Dans le dossier d'installation, double-cliquez sur l'icône Installation.

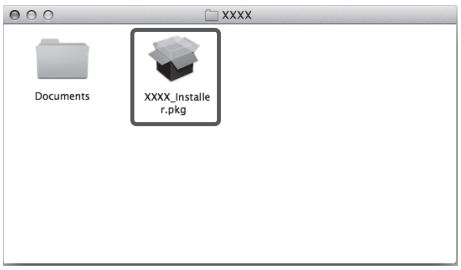

■Pour afficher le guide (Macintosh) :

Dans le dossier d'installation, double-cliquez sur [Documents] → [francais] → [Print]/[Scan] → [Guide] → icône "index.html".

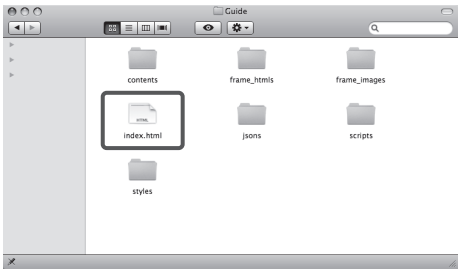

Configuration de l'imprimante

Pour utiliser correctement les fonctions de ce produit, vous devez définir les options de l'imprimante depuis son pilote.

■Sous Windows

Les options de l'imprimante sont définies depuis la feuille [Paramètres du périphériques] du pilote d'imprimante.

Pour afficher la feuille [Paramètres du périphériques], cliquez avec le bouton droit sur l'icône de l'imprimante que vous utilisez dans le dossier [Imprimantes], [Imprimantes et télécopieurs] ou [Périphériques et imprimantes], et sélectionnez [Propriétés] ou [Propriétés de l'imprimante], puis l'onglet [Paramètres du périphériques].

Consultez l'aide pour en savoir plus sur la procédure de configuration.

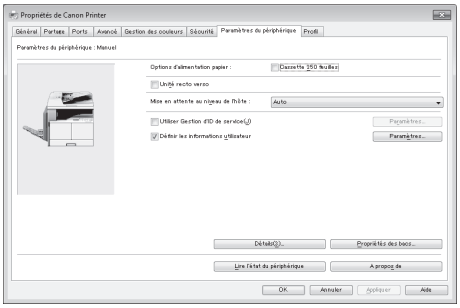

■Sous Macintosh

Les options de l'imprimante sont définies dans la feuille [Gestionnaire]/[Options] de la boîte de dialogue [Imprimantes et fax].

Pour afficher la feuille [Gestionnaire], procédez comme suit :

Cliquez sur [Imprimantes et fax] ou [Imprimantes et scanners] sous [Préférences Système] → choisissez votre imprimante → cliquez sur [Options et fournitures] → cliquez sur [Gestionnaire] ou [Options].

Pour plus d'informations, reportez-vous au Guide du pilote d'imprimante Canon UFR II/UFRII LT.

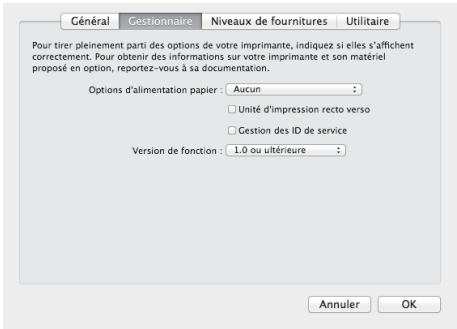

Français

Flux de réglages pour l'utilisation des fonctions souhaitées

Flux de réglages pour l'utilisation des fonctions d'impression

Les opérations et réglages suivants sont requis pour imprimer à partir d'un ordinateur avec la machine.

■Diagramme de réglage

Impression à partir d'un ordinateur

▼

Connexion à la machine en tant qu'administrateur

▼

Connexion USB

▶ Voir le Manuel électronique > Avant de commencer à utiliser la machine

▼

Installation du pilote d'imprimante

Installez le pilote d'imprimante depuis le CD-ROM.

▶ Voir le Manuel électronique > Avant de commencer à utiliser la machine

▼

Configuration des options de l'imprimante

Spécifiez les propriétés.

▶ Voir le Manuel électronique > Impression

▼

Configuration terminée

Flux de réglages pour l'utilisation des fonctions de lecture à distance

Les opérations et réglages suivants sont requis pour utiliser la machine en tant que scanner.

■Diagramme de réglage

Lecture à distance

▼

Installation du pilote de scanner

Installez le pilote de scanner depuis le CD-ROM.

▶ Voir le Manuel électronique > Avant de commencer à utiliser la machine

▼

Basculement du scanner en ligne

▼

Appuyez sur [ ] (COPY/SCAN) → [Scanner distant].

▶ Voir le Manuel électronique > Scanner

▼

Lancement de ScanGear MF depuis une application compatible TWAIN

▼

Configuration terminée

2

Opérations de base

Fonctions de la machine 22
Placement des originaux 23
Orientation 23
Vitre d'exposition 23
Copie de base 25
Impression de base 26
Annulation d'une tâche 27
Utilisation de la touche Arrêter 27
Utilisation de l'écran Suivi statut 27
Lecture à distance de base 29

Fonctions de la machine

L'imageRUNNER 2202 intègre une large gamme de fonctionnalités d'entrée et de sortie qui peuvent améliorer grandement votre efficacité. Doté de fonctionnalités répondant aux besoins du travail sur documents dans un bureau numérique, l'imageRUNNER 2202 représente le nec plus ultra en matière de machines multitâche numériques.

■Copie

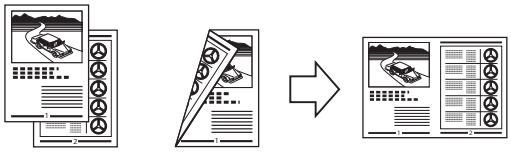

Outre les fonctions de copie normales, de nouvelles fonctions pratiques permettent d'améliorer votre productivité. Il s'agit notamment de N sur 1, qui vous permet de réduire automatiquement des originaux de deux ou quatre pages de façon à les adapter au format de papier sélectionné.

■Impression

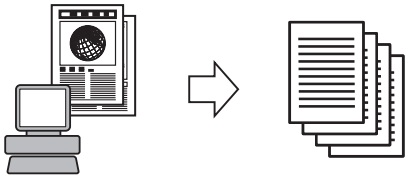

Cette machine utilise la technologie UFR II LT (Ultra Fast Rendering II LT), qui utilise un tout nouvel algorithme d'impression pour minimiser le traitement des fichiers et bénéficier d'une performance maximale.

■Lecture à distance

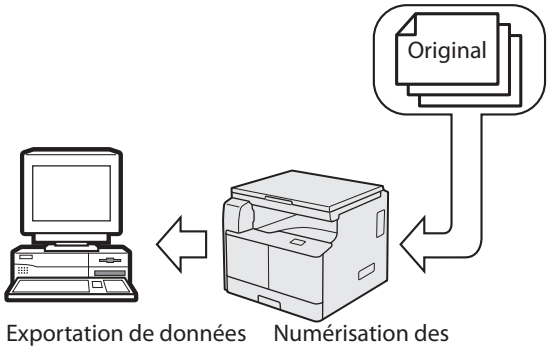

Exportation de données vers un ordinateur

Numérisation des données d'image

La fonction Lecture à distance vous permet d'utiliser l'imageRUNNER 2202 en tant que scanner conventionnel. Vous pouvez numériser un document depuis la machine, et lire les données dans une application que vous utilisez sur votre ordinateur.

■Fonctions pratiques

- Touche Economie d'énergie

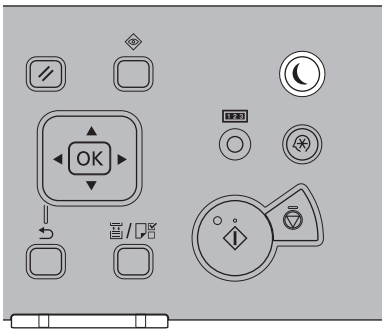

Vous pouvez appuyer sur [ ] (Economie d'énergie) pour passer la machine en mode veille et réduire sa consommation d'énergie. Si la machine est inactive pendant un certain temps, elle passe automatiquement en veille pour minimiser sa consommation.

- Touche Réglages/Enregistrement

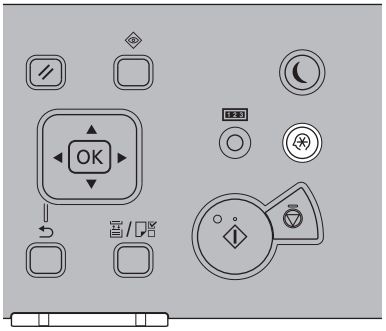

Le menu Réglages/Enregistrement vous permet de définir des réglages courants liés à de nombreuses fonctions de la machine, ainsi que de personnaliser des fonctions spécifiques en fonction de vos besoins. Pour accéder au menu, appuyez sur [ ] (Réglages/Enregistrement).

Placement des originaux

Placez vos originaux sur la vitre d'exposition, en fonction du format et du type de l'original, et des modes de copie que vous souhaitez utiliser.

Orientation

Vous pouvez placer un original à la verticale ou à l'horizontale. Alignez toujours le bord supérieur de l'original sur le bord arrière de la vitre d'exposition (au niveau de la flèche située en bas à gauche).

■ Vitre d'exposition

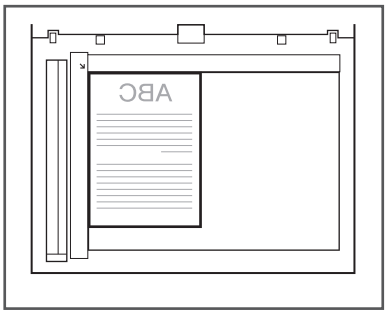

Vitre d'exposition

Utilisez la vitre d'exposition lorsque vous copiez des originaux reliés (comme des livres et des magazines), des originaux lourds ou légers, et des transparents. Lorsque vous copiez des cartes d'identité à l'aide de la fonction Copie de carte d'identité, vous devez également utiliser la vitre d'exposition.

01 Soulevez le cache d'exposition.

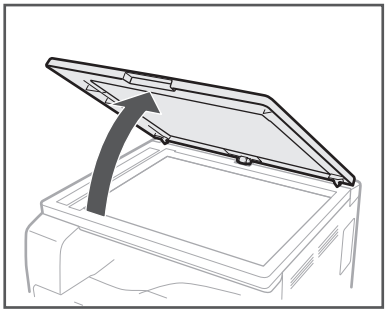

02 Placez votre original face vers le bas.

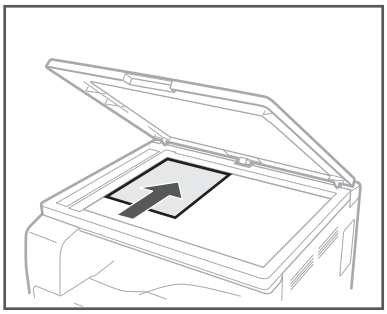

L'original que vous voulez copier doit être orienté vers le bas. Alignez le bord supérieur de l'original sur le bord arrière de la vitre d'exposition (au niveau de la flèche située dans le coin supérieur gauche).

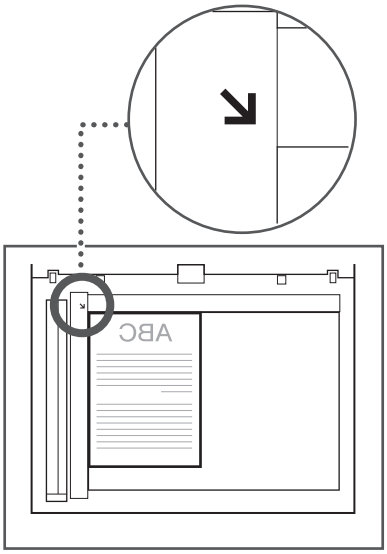

Français

Procédez de la même façon pour placer les livres et autres originaux reliés sur la vitre d'exposition.

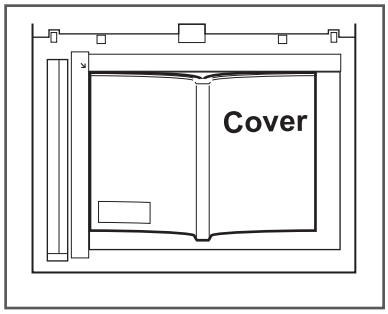

03 Refermez avec précaution le cache d'exposition.

ATTENTION

- Fermez avec précaution le cache d'exposition, en veillant à ne pas vous coincer les doigts.
- N'appuyez pas trop fort sur le cache d'exposition lorsque vous utilisez la vitre d'exposition, vous risqueriez de l'endommager et de vous blesser.

Copie de base

Cette section décrit le flux des opérations de copie de base. Pour plus d'informations, consultez le Manuel électronique > Copie.

01 Appuyez sur [ ] (COPY/SCAN).

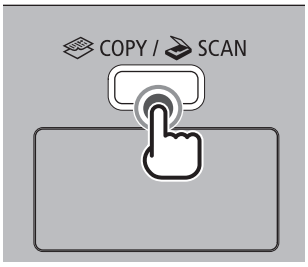

02 Mettez les originaux en place.

REMARQUE

Pour obtenir de l'aide, consultez le Manuel électronique > Opérations de base.

03 Spécifiez les réglages de copie souhaités.

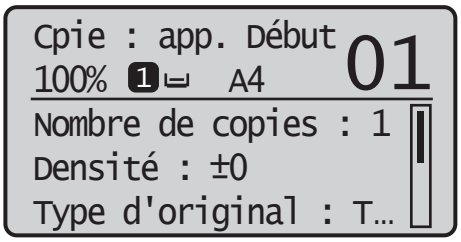

REMARQUE

Pour plus d'informations sur la spécification des réglages de copie, consultez le Manuel électronique > Copie.

04 Utilisez [▲] ou [▼] pour sélectionner <Nombre de copies>, puis appuyez sur [OK].

Appuyer sur [▲] ou sur [▼] pour saisir le nombre de copies souhaité (1 à 99).

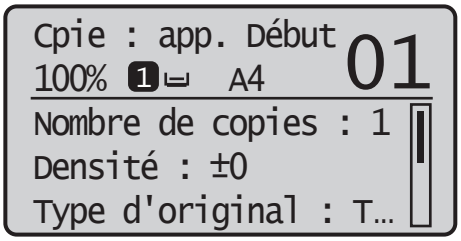

05 Appuyez sur [◎] (Démarrer).

- Utilisez [▲] ou [▼] pour sélectionner le format de l'original → appuyez sur [OK].

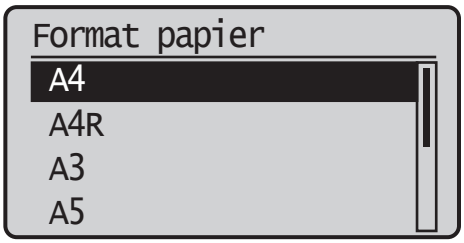

La copie débute.

06 Si vous voulez commencer à copier l'original suivant alors que l'impression de la tâche actuelle est en cours, répétez les étapes 2 à 5.

07 Une fois la copie terminée, retirez vos originaux.

Français

Impression de base

Cette section décrit le flux des opérations d'impression de base. Pour plus d'informations, consultez le Manuel électronique > Impression.

REMARQUE

Pour imprimer depuis un ordinateur, vous devez définir la configuration de la machine et installer le pilote d'imprimante sur l'ordinateur. Pour obtenir des instructions sur la configuration de la machine et l'installation du pilote d'imprimante, consultez le Manuel électronique > Avant de commencer à utiliser la machine.

01 Sur le bureau de l'ordinateur, ouvrez le document à imprimer à partir de l'application.

02 Cliquez sur le menu [Fichier] → sélectionnez [Imprimer].

REMARQUE

La procédure d'affichage de la boîte de dialogue [Imprimer] peut varier en fonction de l'application utilisée.

03 Dans la boîte de dialogue [Imprimer], sélectionnez votre imprimante dans [Nom] → spécifiez les réglages d'impression correspondant à vos préférences.

■Sous Windows

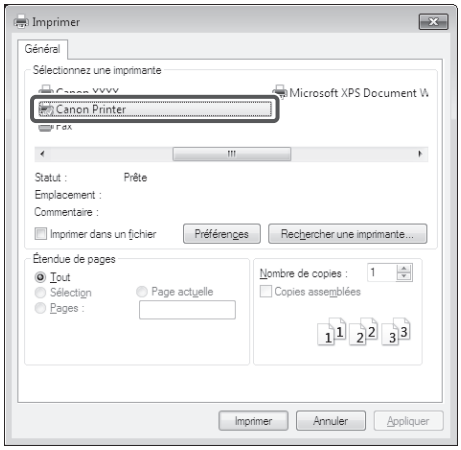

■Sous Macintosh

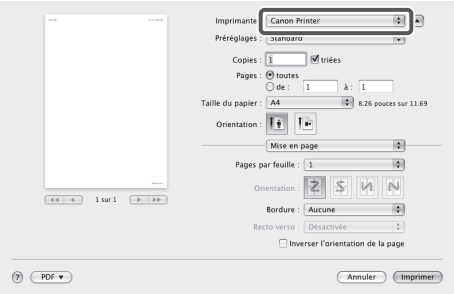

04 Cliquez sur [OK] pour lancer l'impression.

Annulation d'une tâche

Il existe différentes manières d'annuler une tâche. Cette section explique comment procéder à l'aide de la touche Arrêter et de l'écran Suivi statut. Pour plus d'informations, consultez le Manuel électronique > Suivi statut.

Utilisation de la touche Arrêter

Vous pouvez utiliser la touche Arrêter pour annuler une tâche de copie, d'impression ou de lecture à distance.

01 Appuyez sur [⊘] (Arrêt).

Si une seule tâche est en cours de traitement ou en attente, vous pouvez l'arrêter en appuyant deux fois sur [⊘] (Arrêt).

02 Lorsque plusieurs tâches sont en cours de traitement, appuyez sur [▲] ou [▼] pour sélectionner celle à annuler → appuyez sur [OK].

03 Lorsque <Annuler ?> s'affiche, appuyez sur [▲] ou [▼] pour sélectionner <Oui> → appuyez sur [OK].

```
Annuler ?
 <Non>
 <Oui>
 Détails
```

Utilisation de l'écran Suivi statut

Depuis l'écran Suivi statut, vous pouvez annuler une tâche de copie ou d'impression alors qu'elle est en cours ou en attente de traitement.

01 Appuyez sur [◈] (Suivi statut).

02 Utilisez [▲] ou [▼] pour sélectionner <Tâche Copie/Impression> → appuyez sur [OK].

```
Suivi statut
 Statut du périphéri...
 Tâche Copie/Impressi
```

03 Utilisez [▲] ou [▼] pour sélectionner <Statut des tâches> → appuyez sur [OK].

```
Tâche Copie/Impression
 Statut des tâches
 Journal des tâches ...
 Imprimer le journal...
```

04 Utilisez [▲] ou [▼] pour sélectionner la tâche à annuler → appuyez sur [OK].

```
Tâche Copie/Impression
 00:00 Copie
 00:00 En attente
 00:00 En attente
 00:00 En attente
```

S'il n'y a qu'une seule tâche, appuyez simplement sur [OK].

Français

05 Utilisez [▲] ou [▼] pour sélectionner <Annuler> → appuyez sur [OK].

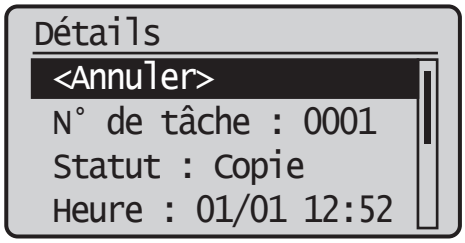

06 Utilisez [◀] pour sélectionner <Oui> → appuyez sur [OK].

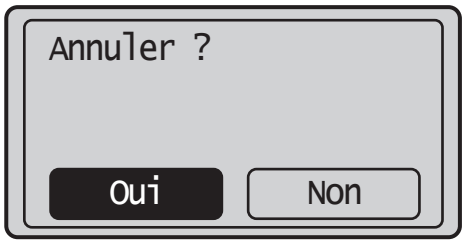

Si vous ne voulez pas annuler la tâche, sélectionnez <Non> pour revenir à l'écran précédent.

Répétez les étapes 4 à 6 pour annuler une autre tâche.

07 Appuyez sur [⊘] (Réinitialiser) pour revenir à l'écran de veille.

Lecture à distance de base

Avec la lecture à distance, les documents numérisés sont chargées dans une application compatible TWAIN (comme Adobe Photoshop, Adobe Acrobat et Microsoft Word/Excel/PowerPoint 2000 ou ultérieur) sur le bureau de votre ordinateur. Cette section décrit le flux des opérations de lecture à distance de base. Pour plus d'informations, consultez le Manuel électronique > Scanner.

REMARQUE

Avant de lire vos originaux à distance, vous devez définir la configuration de la machine et installer le pilote de scanner sur l'ordinateur. Pour plus d'informations, consultez le manuel électronique.

01 Appuyez sur [ ] (COPY/SCAN).

02 Mettez les originaux en place.

REMARQUE

Pour obtenir de l'aide, consultez le Manuel électronique > Opérations de base.

03 S'il s'agit de votre première numérisation depuis l'installation du pilote, sélectionnez ScanGear MF comme scanner à utiliser.

04 Ouvrez l'application compatible TWAIN sur le bureau de votre ordinateur.

05 Sélectionnez la commande pour lancer l'opération de numérisation (par exemple [Numériser] ou [Acquérir]).

REMARQUE

Pour obtenir de l'aide, consultez la documentation fournie avec votre application.

06 Spécifiez les réglages de numérisation correspondant à vos préférences.

REMARQUE

Pour obtenir de l'aide, consultez le Manuel électronique > Scanner.

07 Cliquer sur [Numériser].

■Sous Windows

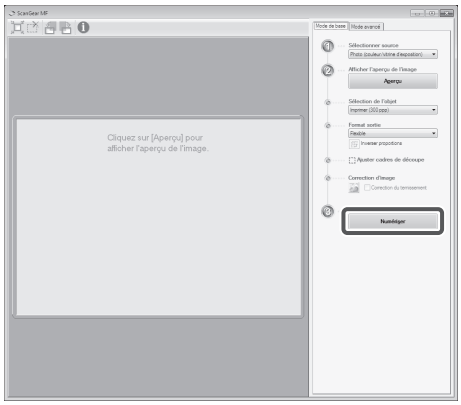

■Sous Macintosh

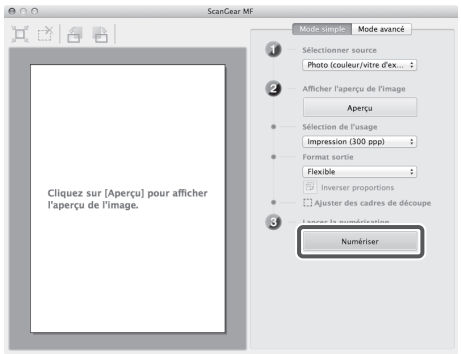

Une fois la numérisation terminée, la fenêtre principale de ScanGear MF se ferme et l'image numérisée est transférée dans l'application.

08 Une fois la numérisation terminée, retirez vos originaux.

Français

3

Entretien et dépannage

Chargement du papier 32
Chargement de papier dans une cassette 32
Modification du format papier d'une cassette (Cassette 1) 34
Consommables 36
Papier recommandé 36
Informations d'achat 36
Toner 36
Tambour 37
Consommables Canon 37
Remplacement du toner 38
Emplacements des bourrages papier 41
Affichage d'un message d'erreur/code d'erreur 42
Lorsqu'un message d'erreur s'affiche 42
Lorsqu'un code d'erreur s'affiche 42
Message d'incident de fonctionnement 43
Contact avec le revendeur agréé Canon local 43

Chargement du papier

Cette section explique comment charger du papier.

Chargement de papier dans une cassette

ATTENTION

Lors du chargement du papier dans la machine, faites attention de ne pas vous couper avec les bords du papier.

IMPORTANT

- Ne chargez pas du papier de format non standard dans les cassettes.
- Ne chargez pas les types de papier suivants dans les cassettes, car cela risquerait de provoquer un bourrage papier :
  - Papier bouclé ou froissé
  - Papier fin : grammage inférieur à 64 g/m^2
  - transparents.
  - Papier épais 1
  - Papier épais 2
  - Papier de luxe
  - Enveloppes
  - Etiquettes
  - Papier sur lequel des images en couleur ont été copiées (ne copiez pas non plus sur le verso de ce papier).
  - Papier préimprimé à l'aide d'une imprimante à transfert thermique (n'imprimez pas non plus sur le verso de ce papier).
- Aérez bien les feuilles de papier, puis taquez le bord des feuilles sur une surface plane avant de les charger.
- N'introduisez pas de feuilles ou d'autres objets dans les parties de la cassette non occupées par la pile de papier. Un bourrage papier pourrait se produire.

01 Saisissez la poignée de la cassette et tirez-la au maximum.

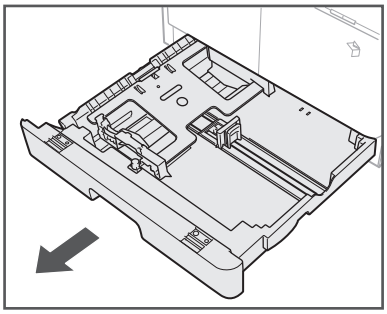

02 Poussez la plaque métallique vers le bas pour la verrouiller.

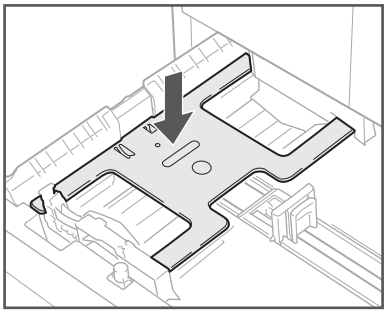

03 Sortez de son emballage une ramette de papier.

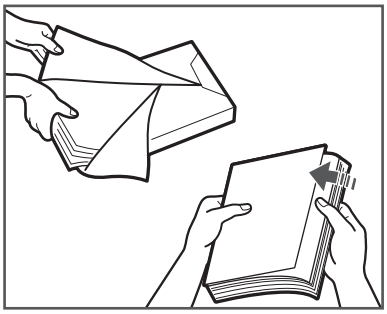

ATTENTION

Lors du chargement du papier dans la machine, faites attention de ne pas vous couper avec les bords du papier.

IMPORTANT

Remettez le papier qui ne serait pas utilisé dans son emballage et conservez-le dans un endroit sec à l'abri du soleil.

REMARQUE

- Pour des impressions de qualité, utilisez le papier recommandé par Canon.
- Déramez plusieurs fois les feuilles juste avant de les charger, puis alignez leurs bords pour faciliter l'alimentation.

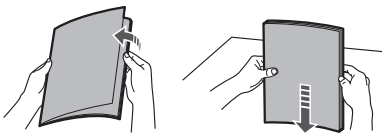

04 Chargez la pile de papier dans la cassette.

Égalisez les bords de la pile. Chargez la pile de papier contre le guide arrière de la cassette.

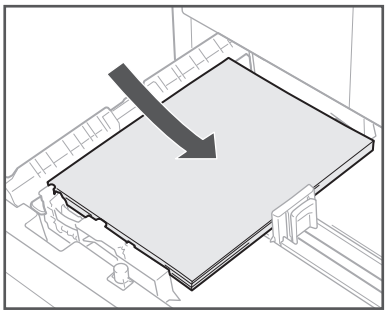

Lors du premier chargement du papier dans la cassette, réglez les guides coulissants en fonction du papier à charger. (Voir "Modification du format papier d'une cassette (Cassette 1)", à la page 34)

Lors du chargement du papier dans la cassette, veillez à ce que le réglage du format sur la cassette corresponde à celui du papier chargé. (Voir "Modification du format papier d'une cassette (Cassette 1)", à la page 34)

IMPORTANT

- Aplanissez le papier recourbé ou enroulé avant de l'utiliser.
- Assurez-vous que la hauteur de la pile de papier ne dépasse pas le repère de capacité de chargement situé sur la partie arrière de la cassette, et que les coins sont en dessous des guides de format de papier.

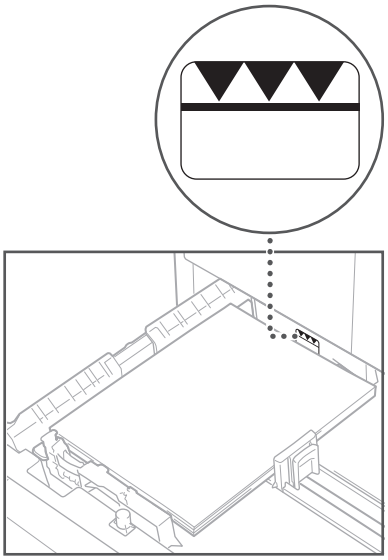

- Assurez-vous que les guides coulissants sont bien réglés. Un mauvais réglage des guides pourrait provoquer des problèmes, comme des bourrages, des impressions sales ou l'encrassement de l'intérieur de la machine.

REMARQUE

- Chacune des cassettes peut contenir environ 250 feuilles de 80 g/m^2.
- Suivez les instructions éventuellement indiquées sur l'emballage du papier, qui concernent son chargement.
- La face du papier à imprimer doit être tournée vers le haut dans la cassette.
- En cas de problème de qualité d'impression ou de bourrage papier, retournez le papier au chargement.
- Pour plus d'informations sur l'orientation des feuilles préimprimées (comportant un logo ou un motif), consultez le Manuel électronique > Opérations de base.

05 Repoussez délicatement la cassette dans la machine jusqu'à enclenchement.

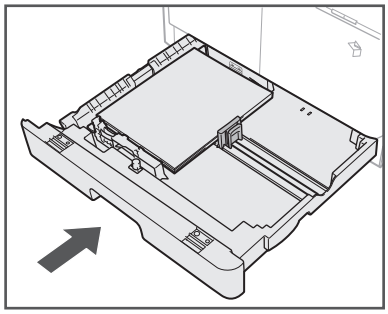

ATTENTION

Lors de la remise en place de la cassette, veillez à ne pas vous coincer les doigts.

IMPORTANT

Il n'est pas possible de faire des copies ou d'imprimer lorsque la pile de papier dépasse le repère de capacité ou quand la cassette est mal insérée dans la machine. Assurez-vous toujours que les cassettes sont en place et que le papier ne dépasse pas la limite de chargement.

REMARQUE

Si le papier vient à manquer pendant un tirage, remettez-en et suivez les instructions de l'afficheur. La machine reprend alors automatiquement la copie ou l'impression.

06 Spécifiez le format et le type de papier que vous avez chargé.

Consultez le Manuel électronique > Opérations de base.

Modification du format papier d'une cassette (Cassette 1)

Pour charger un autre format de papier dans une cassette, suivez la procédure ci-dessous afin de régler les guides.

01 Retirez la cassette 1 et enlevez tout le papier.

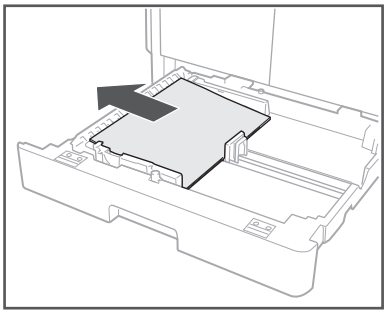

Poussez la plaque métallique vers le bas pour la verrouiller.

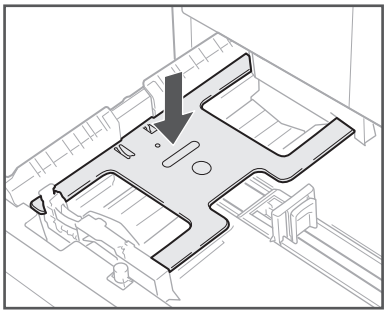

02 Faites glisser le guide de droite tout en le serrant en haut pour l'aligner avec le repère correspondant au format de papier souhaité.

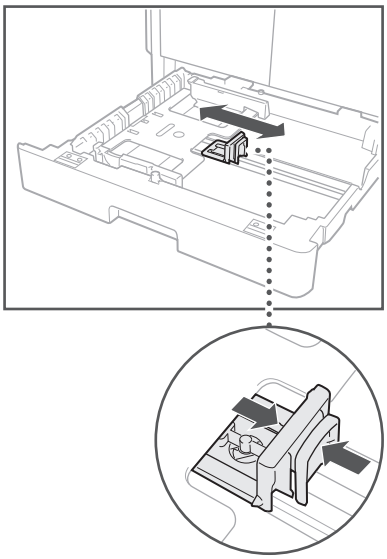

03 Faites glisser le guide avant tout en le serrant en haut pour l'aligner avec le repère correspondant au format de papier souhaité.

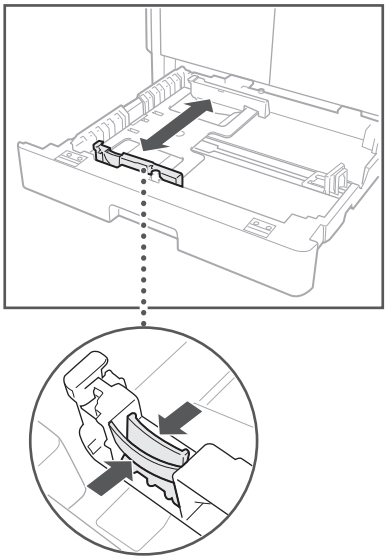

IMPORTANT

Faites glisser les guides jusqu'à ce qu'ils s'enclenchent. Il est également nécessaire de régler correctement les guides afin d'éviter de provoquer des bourrages, ou des salissures sur les impressions ou à l'intérieur de la machine.

04 Chargez le format papier approprié dans la cassette 1.

ATTENTION

Lors du chargement du papier dans la machine, faites attention de ne pas vous couper avec les bords du papier.

05 Repoussez délicatement la cassette 1 dans la machine jusqu'à ce qu'elle s'enclenche.

ATTENTION

Lors de la remise en place de la cassette, veillez à ne pas vous coincer les doigts.

06 Spécifiez le format et le type de papier que vous avez chargé.

Consultez le Manuel électronique > Opérations de base.

Consommables

Les consommables suivants sont disponibles auprès de Canon. Pour plus d'informations, contactez le revendeur agréé Canon local. Nous vous conseillons de ne pas attendre d'être en rupture de stock pour effectuer une commande de papier et de toner auprès de votre revendeur Canon.

Papier recommandé

Outre le papier ordinaire, du papier recyclé, du papier couleur, des transparents (recommandés avec cette machine), des étiquettes et d'autres supports sont disponibles.

ATTENTION

Ne stockez pas le papier à proximité de flammes nues, car il pourrait s'enflammer et provoquer des brûlures, voire un incendie.

IMPORTANT

- Certains types de papier commercialisés ne sont pas adaptés à cette machine. Contactez le revendeur agréé Canon local pour acheter du papier.
- Pour éviter que l'humidité ne détériore le papier non utilisé après ouverture d'un paquet, remballez soigneusement les feuilles dans leur emballage d'origine.

REMARQUE

Pour des impressions de qualité, utilisez le papier recommandé par Canon.

Informations d'achat

Si vous numérisez et enregistrez la documentation du revendeur agréé Canon local (carte de visite, informations, etc.), vous pourrez facilement retrouver ses coordonnées lorsque vous aurez besoin d'acheter ou de remplacer des consommables, comme de l'encre. Pour plus d'informations sur l'enregistrement ou la suppression d'informations d'achat de consommables, consultez le Manuel électronique > Entretien.

Toner

C-EXV

Confirmez que le code sur le capot avant de la machine et le code sur l'emballage du toner d'origine sont les mêmes.

Si un message invitant à remplacer la cartouche de toner s'affiche, remplacer la cartouche usagée par une nouvelle cartouche.

Utilisez uniquement les cartouches de toner prévues pour cette machine.

Pour une qualité d'impression optimale, il est recommandé de n'utiliser que de l'encre de marque Canon.

Nom de modèle	Encre de marque Canon prise en charge
imageRUNNER 2202	Canon C-EXV 42 Black Toner (Noir)

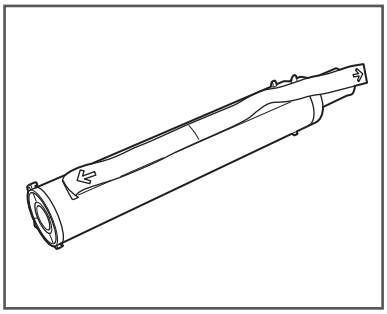

AVERTISSEMENT

- Ne brûlez pas et ne jetez pas les cartouches de toner au feu, car le toner restant pourrait s'enflammer et occasionner des brûlures ou un incendie.
- Ne stockez pas les cartouches de toner à proximité de flammes nues, car elles pourraient s'enflammer et occasionner des brûlures ou un incendie.
- Si, par mégarde, vous renversez de l'encre, prenez soin d'essuyer les gouttes d'encre à l'aide d'un chiffon doux et humide de manière à éviter toute inhalation. N'utilisez jamais un aspirateur non muni de dispositifs de protection pour nettoyer l'encre gâchée, sous peine d'endommager l'aspirateur ou d'entraîner une explosion des poussières en raison de décharges électrostatique.

ATTENTION

Conservez le toner hors de portée des enfants. En cas d'ingestion de toner, consultez immédiatement un médecin.

IMPORTANT

- Stocker les cartouches de toner dans un endroit frais, à l'abri des rayons du soleil (pour des conditions de stockage idéales, la température doit être inférieure à 30 °C et le niveau d'humidité inférieur à 80 %).
- Ne pas stocker des cartouches de toner à la verticale.
- [Toners : attention aux contrefaçons]
  Il existe des toners Canon contrefaites sur le marché. Leur utilisation risque d'affecter la qualité de l'impression ainsi que les performances de la machine. Canon ne pourra être tenu responsable d'aucun dysfonctionnement, accident ou dommage causé par l'utilisation de contrefaçons. Pour plus d'informations, consulter http://www.canon.com/counterfeit.

Tambour

En cas de remplacement du tambour par un neuf, veillez à n'utiliser que des tambours conçus pour être utilisés avec la machine.

Pour une qualité d'impression optimale, il est recommandé de n'utiliser que des tambours de marque Canon.

Nom de modèle	Tambours de marque Canon pris en charge
imageRUNNER 2202	Canon Tambour C-EXV 42

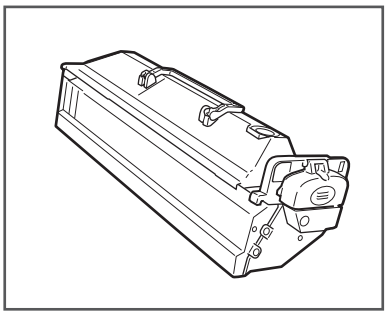

Consommables Canon

Canon ne cesse de proposer des innovations technologiques en ce qui concerne les toners, tambours et cartouches Canon, spécialement conçus pour être utilisés sur les machines multifonctions de Canon.

Les nouvelles technologies avancées de Canon permettent d'obtenir des performances et des volumes d'impression optimaux, ainsi que des tirages de qualité. Par conséquent, l'utilisation des consommables Canon est recommandée pour les machines Canon multifonctions.

Français

Remplacement du toner

Lorsqu'il ne reste que très peu de toner dans la machine, le message suivant clignote sur l'afficheur. Vous pouvez continuer d'imprimer, mais il est vivement recommandé de préparer une nouvelle cartouche de toner avant qu'il n'y ait plus du tout de toner.

```
Préparer la cartouche
de toner.
 Nombre de copies : 1
 Densité : ±0
 Type d'original : T…
```

Lorsqu'il devient impossible d'imprimer parce que la cartouche de toner est totalement épuisée, le message <Remplacer la cartouche de toner> apparaît sur le panneau de commandes. Procédez comme suit pour remplacer la cartouche de toner.

AVERTISSEMENT

- Ne brûlez pas et ne jetez pas de cartouches de toner dans des flammes nues. Cela pourrait entraîner l'inflammation du toner et provoquer des brûlures ou un incendie.
- Si, par mégarde, vous renversez de l'encre, prenez soin d'essuyer les gouttes d'encre à l'aide d'un chiffon doux et humide de manière à éviter toute inhalation. N'utilisez jamais un aspirateur non muni de dispositifs de protection pour nettoyer l'encre gâchée, sous peine d'endommager l'aspirateur ou d'entraîner une explosion des poussières en raison de décharges électrostatique.

ATTENTION

- Conservez le toner hors de portée des enfants.
- En cas d'ingestion de toner, consultez immédiatement un médecin.
- En cas de contact avec les mains ou les vêtements, lavez immédiatement à l'eau froide. Un lavage à l'eau chaude aurait pour effet de fixer le toner et de créer une tache indélébile.

IMPORTANT

- Utilisez uniquement les cartouches de toner prévues pour cette machine.
- Pour plus d'informations sur l'encre de marque Canon prise en charge, consultez "Consommables", à la page 36.
- Ne procédez pas au remplacement des cartouches de toner avant l'affichage du message invitant à ce remplacement.
- N'essayez pas de remplacer la cartouche de toner pendant une impression.

REMARQUE

- Il est recommandé de remplacer la cartouche de toner dès que le message <Préparer la cartouche de toner.> s'affiche.
- L'impression s'arrête en cas d'épuisement du toner pendant une tâche d'impression. La machine reprend automatiquement l'impression des pages restantes après le remplacement de la cartouche de toner.

01 Ouvrez le capot avant.

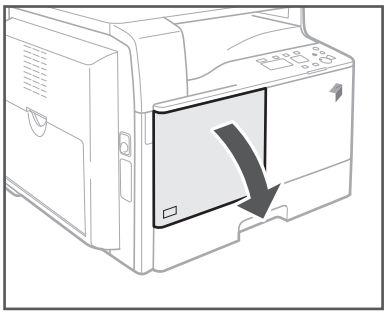

02 Tournez la cartouche de toner dans le sens de la flèche (horaire) tout en appuyant sur l'ergot de déverrouillage sur la poignée.

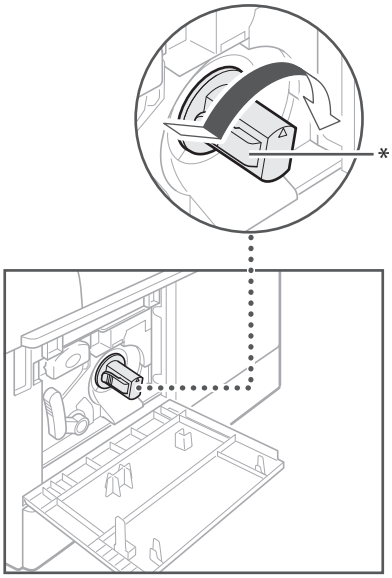

* Ergot de déverrouillage

03 Le fait d'appuyer sur l'ergot de déverrouillage permet d'extraire la cartouche de toner.

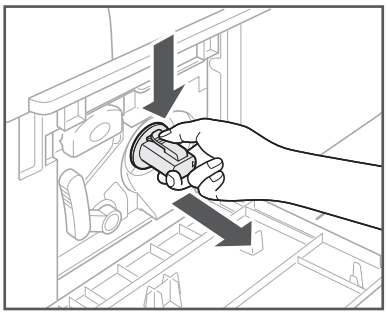

04 Secouez la nouvelle cartouche de toner d'avant en arrière (cinq ou six fois) pour répartir l'encre de façon homogène à l'intérieur.

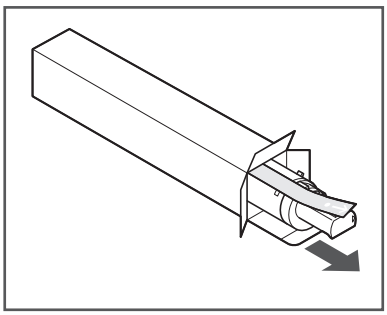

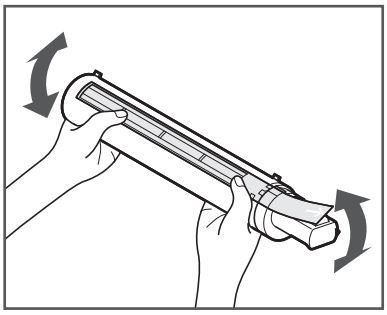

AVERTISSEMENT

Ne brûlez pas et ne jetez pas la cartouche de toner au feu, car le toner restant pourrait s'enflammer et occasionner des brûlures ou un incendie.

IMPORTANT

Si l'encre n'est pas uniformément répartie dans la cartouche, les impressions peuvent être irrégulières.

05 Veillez à ce que le côté de la cartouche avec l'étiquette soit orienté vers le haut, puis poussez la nouvelle cartouche de toner dans la machine le plus loin possible.

Maintenez la nouvelle cartouche par en dessous avec une main tout en la repoussant dans la machine avec l'autre.

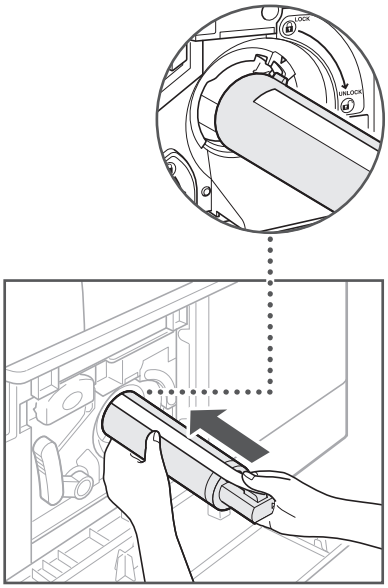

Français

06 Tenez la cartouche de toner en place d'une main, puis enlevez le film de protection en tirant de l'autre.

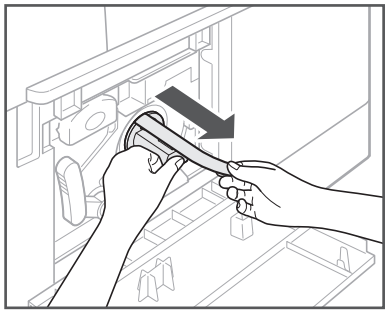

IMPORTANT

- Tirez avec précaution sur le film de protection pour ne pas faire gicler l'encre et vous salir la peau ou les vêtements.
- Veillez à retirer entièrement le film de protection, sinon des erreurs d'impression pourraient se produire.
- Ne retirez pas le film de protection en biais. Si vous tirez dessus vers le haut ou vers le bas, vous risqueriez de le casser. Si le film de protection se casse à l'intérieur de la cartouche de toner et que vous n'arrivez pas à l'enlever entièrement, vous ne pourrez pas utiliser la cartouche.
- Jetez le film de protection une fois que vous l'avez enlevé de la cartouche.

07 Tournez la cartouche de toner dans la direction de la flèche (sens inverse des aiguilles d'une montre).

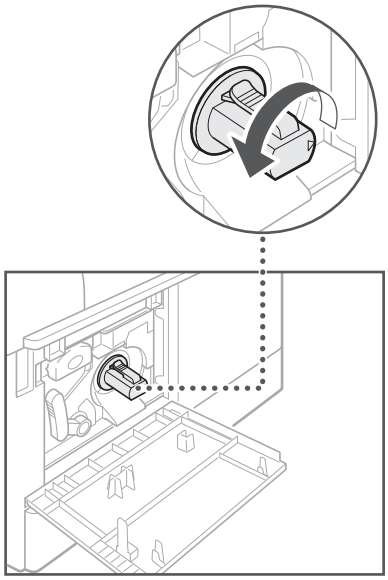

IMPORTANT

Faites tourner entièrement la cartouche de toner jusqu'à ce qu'elle se mette en place.

08 Fermez le capot avant.

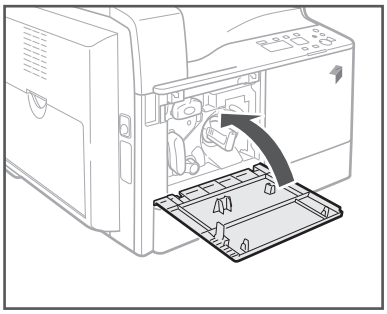

AVERTISSEMENT

Lors de la fermeture du capot avant, attention à ne pas vous pincer les mains.

IMPORTANT

Veillez à nettoyer l'ensemble de fixation chaque fois que vous remplacez la cartouche de toner (voir le Manuel électronique > Entretien).

Emplacements des bourrages papier

Des bourrages papier peuvent se produire dans les parties suivantes de la machine. En suivant les instructions de la section concernée, vous pourrez éliminer ces bourrages. Consultez le Manuel électronique pour obtenir des informations détaillées sur ces procédures.

Bourrages papier : Manuel électronique > Résolution des problèmes

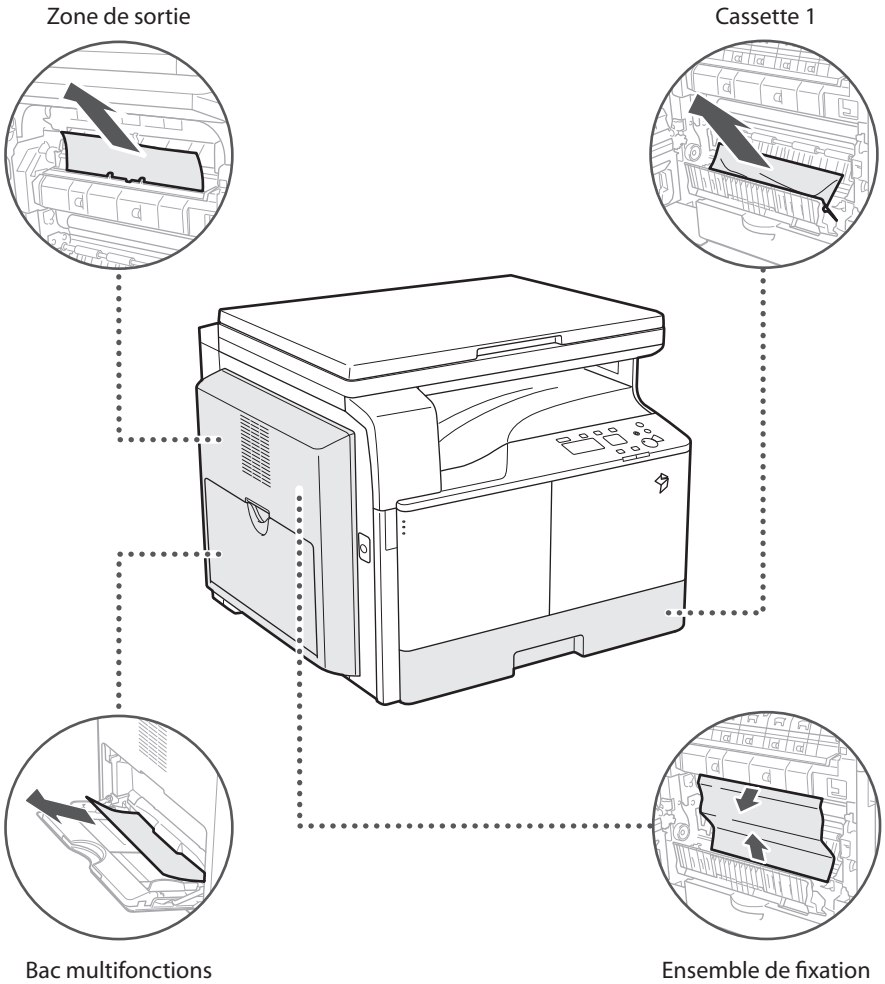

Français

Affichage d'un message d'erreur/code d'erreur

Lorsqu'un message d'erreur s'affiche

Des messages d'erreur peuvent apparaître sur l'afficheur de la machine ou sur le navigateur Web.

Des messages d'erreur d'autodiagnostic apparaissent dans les cas suivants :

- Lecture ou impression impossible en raison d'un dysfonctionnement
- Décision ou mesure à prendre pendant la lecture ou l'impression

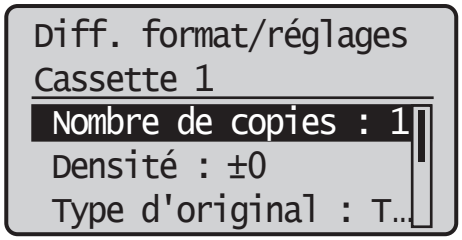

Exemple de message d'erreur sur l'afficheur

Pour obtenir des informations sur les messages d'erreur et des instructions pour résoudre les erreurs, consultez le Manuel électronique > Résolution des problèmes.

Lorsqu'un code d'erreur s'affiche

Si une tâche ou une opération ne s'est pas exécutée correctement, le code d'erreur s'affiche dans les détails du journal de l'écran Suivi statut.

Vous pouvez vérifier le code d'erreur aux emplacements suivants :

- Détails du journal de l'écran Suivi statut :
  Lorsqu'une tâche ou une opération ne s'est pas terminée normalement :

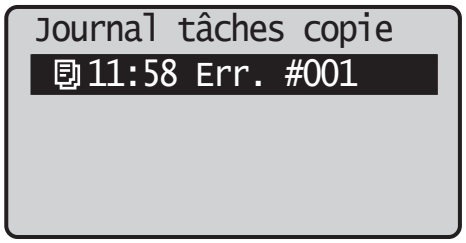

Pour obtenir des informations sur les codes d'erreur et des instructions pour résoudre les erreurs, consultez le Manuel électronique > Résolution des problèmes.

Message d'incident de fonctionnement

Si un dysfonctionnement se produit et que la machine ne peut pas fonctionner normalement, un écran invitant à contacter le revendeur agréé Canon local s'affiche.

```
Mettre machine hors
puis sous tension.

 EXXX-XXXX
```

Si un écran comme celui ci-dessus s'affiche, contactez le revendeur Canon agréé local. (Voir "Contact avec le revendeur agréé Canon local" à la page 43)

Contact avec le revendeur agréé Canon local

Si un écran invitant à contacter le revendeur agréé Canon local s'affiche, procédez comme suit.

01 Mettez la machine hors tension, puis sous tension.

IMPORTANT

Pour des instructions relatives à la mise sous tension/hors tension de la machine, consultez "Interrupteur principal et touche Economie d'énergie" à la page 14.

02 S'il est toujours impossible de mener à bien l'opération, remettez la machine hors tension, débranchez-la de la prise secteur et contactez le revendeur agréé Canon local.

AVERTISSEMENT

Ne branchez pas et ne débranchez pas le cordon d'alimentation avec des mains humides, car vous risqueriez de vous électrocuter.

ATTENTION

Tenez toujours la fiche du cordon pour débrancher la machine. Le fait de tirer directement sur le cordon risque de l'endommager, notamment en exposant les fils internes ou en les arrachant. Un cordon endommagé peut provoquer une fuite de courant, avec risque d'incendie ou d'électrocution.

REMARQUE

Si vous contactez le revendeur agréé Canon local, préparez les informations suivantes :

- Nom de modèle
- Détails du dysfonctionnement
- Code d'erreur indiqué sur l'afficheur

Français

Informations légales

Nom de modèle

Conformément aux règlements en matière de sécurité, le nom du produit doit être déposé. Dans certaines des zones de commercialisation du produit, il se peut que le nom déposé soit celui indiqué entre parenthèses ci-dessous.

- imageRUNNER 2202 (F191690)

Exigences CEM de la directive européenne

Cet équipement est conforme aux principales exigences CEM de la directive européenne. Ce produit est conforme aux spécifications CEM de la directive européenne pour une alimentation secteur nominale de 230 V, 50 Hz, avec une tension nominale de 220 V – 240 V, 50/60 Hz. L'utilisation de câble blindé est nécessaire pour satisfaire aux exigences techniques CEM de la directive européenne.

Faisceau laser

Canon certifie que ce produit est un produit laser de Classe 1, d'après les normes IEC 60825-1:2007 et EN 60825-1:2007, ce qui signifie qu'il n'émet pas de rayonnements laser dangereux.

Le système optique étant conçu de sorte que les rayonnements émis demeurent captifs des capots de protection et des portes externes, à aucun moment du cycle de fonctionnement le faisceau laser ne risque de rayonner hors de la machine.

Ne pas retirer les capots de protection et les portes externes, sauf indication expresse du guide d'utilisation de la machine.

Ce produit comprend une diode laser.

[Puissance de sortie maximale 6 mW, longueur d'onde 785 à 800 nm]

Informations supplémentaires

Lors de l'entretien ou du réglage du système optique du produit, veillez à ne pas placer de tournevis ou d'autres objets brillants sur le trajet du faisceau laser. Retirez également les accessoires tels que les montres et bagues avant de travailler avec le produit.

Ils sont susceptibles de réfléchir le faisceau qui, visible ou invisible, peut occasionner des lésions oculaires permanentes.

L'étiquette illustrée ci-après est fixée à l'intérieur de la machine et sur le capot avant.

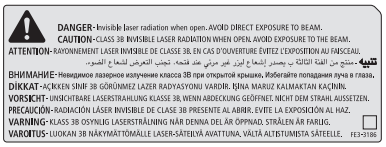

D'après les normes IEC 60825-1:2007 et EN 60825-1:2007, ce produit correspond aux catégories suivantes :

CLASS 1 LASER PRODUCT

LASER KLASSE 1

APPAREIL À LASER DE CLASSE 1

APPARECCHIO LASER DI CLASSE 1

PRODUCTO LÁSER DE CLASE 1

APARELHO A LASER DE CLASSE 1

LUOKAN 1 LASER-TUOTE

LASERPRODUKT KLASS 1

ATTENTION

L'utilisation de commandes ou réglages, ou l'exécution de procédures autres que celles spécifiées dans les guides de la machine peuvent être cause d'exposition à un rayonnement dangereux.

Programme international ENERGY STAR

En tant que partenaire ENERGY STAR®, Canon Inc. a déterminé que cette machine satisfait le programme international ENERGY STAR en matière de rendement énergétique.

Le programme international ENERGY STAR pour l'équipement bureautique est destiné à promouvoir les économies d'énergie pour les ordinateurs et autres équipements de bureau. Il encourage le développement et la diffusion de produits équipés de fonctions réduisant la consommation d'énergie de manière efficace. Il s'agit d'un système ouvert auquel les entreprises peuvent participer de leur plein gré. Les produits concernés sont les équipements de bureau, tels que les ordinateurs, les écrans, les imprimantes, les télécopieurs et les copieurs. Les normes et les logos sont les mêmes pour tous les pays.

Logo "IPv6 Ready" (Prêt pour IPv6)

La pile de protocoles disponible sur cette machine a obtenu le logo IPv6 Ready - phase 1 dans le cadre du programme établi par l'IPv6 Forum.

Directive DEEE

Union Européenne, Norvège, Islande et Liechtenstein uniquement.

Ces symboles indiquent que ce produit ne doit pas être mis au rebut avec les ordures ménagères, comme le spécifient la Directive européenne DEEE (2012/19/UE), la Directive européenne relative à l'élimination des piles et des accumulateurs usagés (2006/66/CE) et les lois en vigueur dans votre pays appliquant ces directives.

Si un symbole de toxicité chimique est imprimé sous le symbole illustré ci-dessus conformément à la Directive relative aux piles et aux accumulateurs, il indique la présence d'un métal lourd (Hg = mercure, Cd = cadmium, Pb = plomb) dans la pile ou l'accumulateur à une concentration supérieure au seuil applicable spécifié par la Directive.

Ce produit doit être confié au distributeur à chaque fois que vous achetez un produit neuf similaire, ou à un point de collecte mis en place par les collectivités locales pour le recyclage des Déchets des Équipements Électriques et Électroniques (DEEE).

Le traitement inapproprié de ce type de déchet risque d'avoir des répercussions sur l'environnement et la santé humaine, du fait de la présence de substances potentiellement dangereuses généralement associées aux équipements électriques et électroniques.

Votre entière coopération dans le cadre de la mise au rebut correcte de ce produit favorisera une meilleure utilisation des ressources naturelles.

Pour plus d'informations sur le recyclage de ce produit, contactez vos services municipaux, votre éco-organisme ou les autorités locales compétentes, ou consultez le site www.canon-europe.com/weee, ou www.canon-europe.com/battery.

Copyright

Copyright CANON INC. 2013

Aucune partie de cette publication ne peut être reproduite, transmise, transcrite, stockée dans un système d'archivage ou traduite dans une autre langue ou dans un autre langage informatique sous aucune forme ou par quelque moyen, que ce soit électronique, mécanique, magnétique, optique, chimique, manuel ou autre, sans l'autorisation écrite préalable de Canon Inc.

Limites de responsabilité

Les informations contenues dans ce document peuvent être modifiées sans avis préalable.

À L'EXCEPTION DE LA GARANTIE CI-INCLUSE, CANON INC. NE FOURNIT AUCUNE AUTRE GARANTIE QUELCONQUE AVEC CETTE MACHINE, EXPLICITE OU IMPLICITE, Y COMPRIS MAIS NON LIMITÉE À TOUTE GARANTIE DE COMMERCIALISATION, DE VALEUR COMMERCIALE, D'ADÉQUATION À UN USAGE PARTICULIER OU DE CONTREFAÇON. CANON INC. NE POURRA PAS ÊTRE TENU POUR RESPONSABLE DES DOMMAGES DIRECTS, SECONDAIRES OU INDIRECTS DE QUELQUE NATURE QUE CE SOIT, NI MÊME DES PERTES OU DES FRAIS RÉSULTANT DE L'EMPLOI DE CE MATÉRIEL.

Restrictions à l'usage de votre produit et à l'utilisation des images

L'utilisation de votre produit pour numériser, imprimer ou reproduire de quelque manière que ce soit certains documents, ainsi que l'utilisation des images numérisées, imprimées ou reproduites par votre produit, peuvent être interdites par la loi et peuvent engager votre responsabilité civile et/ou pénale. Vous trouverez ci-dessous une liste non exhaustive de ces documents. Cette liste a uniquement vocation à vous servir de guide. Si vous avez un doute sur la légalité de l'utilisation de votre produit pour numériser, imprimer ou reproduire de quelque manière que ce soit un document particulier et/ou sur la légalité de l'utilisation des images ainsi numérisées, imprimées ou reproduites, nous vous recommandons de prendre préalablement les conseils juridiques nécessaires.

- Billets de banque
- Chèques de voyage
- Mandats, ordres de paiement
- Titres de restauration
- Bons de caisse et certificats de dépôt
- Passeports, pièces d'identité et permis de conduire
- Timbres postaux (oblitérés ou non)
- Documents d'immigration
- Badges d'identification ou insignes
- Timbres fiscaux (oblitérés ou non)
- Papiers militaires
- Certificats de valeurs mobilières (actions, obligations...) et de parts sociales
- Effets de commerce, lettres de change, billets à ordre et chèques
- Certificats d'action
- Titres de propriété
- Dans certains cas, documents faisant l'objet d'un droit de propriété intellectuelle sans l'autorisation de leur titulaire

Consignes de sécurité importantes

Veuillez lire ces consignes de sécurité attentivement avant toute manipulation de la machine. Elles sont destinées à éviter les blessures pour l'utilisateur ou toute autre personne et les dommages matériels. De plus, étant donné que cela peut provoquer des accidents ou des blessures, n'effectuez aucune opération qui ne soit pas explicitement spécifiée dans le guide. Une mauvaise utilisation de cette machine risque de provoquer des blessures et/ou des dommages importants, nécessitant des réparations non couvertes par la garantie limitée.

Installation

AVERTISSEMENT

- Ne bloquez jamais les ouvertures d'aération de la machine. Elles permettent de ventiler correctement ses composants internes. Si elles sont obstruées, il y a risque de surchauffe. Ne placez jamais la machine sur une surface souple, telle qu'un sofa ou un tapis.
- N'installez pas la machine dans les lieux suivants :
  - Lieu humide ou poussiéreux
  - Lieu situé à proximité d'un robinet ou d'un point d'eau
  - Lieu exposé à la lumière directe du soleil
  - Lieu exposé à des températures élevées
  - Lieu à proximité d'une flamme nue
- N'installez jamais la machine à proximité d'alcool, de diluant ou de toute autre substance inflammable. Un contact entre de tels produits et les composants électriques internes de la machine pourrait provoquer un incendie ou une électrocution.
- Ne placez pas sur la machine les objets ci-dessous. En effet, s'ils venaient au contact d'un élément haute tension à l'intérieur de celle-ci, ils risqueraient de provoquer un incendie ou une électrocution. Si l'un de ces objets tombe dans la machine ou si un liquide est renversé dessus, mettez immédiatement l'interrupteur principal sur Arrêt et débranchez le cordon d'alimentation de la prise secteur. Contactez ensuite le revendeur agréé Canon local.
  - Colliers et autres objets en métal
  - Verres, vases, pots de fleurs et autres récipients contenant de l'eau ou un liquide

ATTENTION

Ne placez pas la machine sur un support instable (estrade par exemple), sur une surface inclinée ou à un endroit soumis à de fortes vibrations, car elle pourrait tomber ou se renverser, avec un risque de blessure pour l'utilisateur.

Alimentation électrique

AVERTISSEMENT

- Veillez à ne pas endommager ni modifier le cordon électrique et à ne pas poser d'objets lourds dessus. Veillez également à ne pas tirer dessus, ni lui imposer une courbure excessive, car cela provoquerait un dommage électrique suivi d'un incendie ou d'une électrocution.
- Éloignez le cordon de toute source de chaleur, car sa gaine risquerait de fondre, ce qui pourrait provoquer un incendie ou une électrocution.
- Ne branchez pas et ne débranchez pas le cordon d'alimentation avec des mains humides, car vous risqueriez de vous électrocuter.
- Il y a danger d'incendie ou d'électrocution si l'on branche la machine sur une prise multiple ou sur une rallonge avec prise multiple.
- Veillez à ne pas replier ni attacher le cordon électrique en position repliée car cela pourrait provoquer un incendie ou une électrocution.
- Insérez complètement la fiche d'alimentation dans la prise secteur, sans quoi cela pourrait provoquer un incendie ou une électrocution.
- N'utilisez pas de cordon électrique autre que celui fourni avec la machine car cela pourrait provoquer un incendie ou une électrocution.
- En règle générale, n'utilisez pas de rallonge. L'utilisation d'une rallonge peut entraîner un incendie ou une électrocution.
- N'utilisez pas d'alimentation dont la tension est différente de celles spécifiées ici, car cela pourrait provoquer un incendie ou une électrocution.

- Tenez toujours la fiche du cordon pour débrancher la machine. Le fait de tirer directement sur le cordon risque de l'endommager, notamment en exposant les fils internes ou en les arrachant. Un cordon endommagé peut provoquer une fuite de courant, avec risque d'incendie ou d'électrocution.

IMPORTANT

Laissez un espace suffisant autour de la fiche d'alimentation de façon à pouvoir la débrancher facilement. Si vous laissez des objets autour de la fiche, vous ne pourrez pas y accéder rapidement en cas d'urgence.

Manipulation

AVERTISSEMENT

- N'essayez jamais de démonter ou de modifier la machine. Elle comporte des composants à haute tension et à haute température qui pourraient provoquer un incendie ou une électrocution.
- En cas de bruit suspect ou de dégagement de fumée, de chaleur ou d'odeurs inhabituelles, mettez immédiatement l'interrupteur principal sur Arrêt et débranchez la machine de la prise secteur. Contactez ensuite le revendeur agréé Canon local. L'utilisation prolongée de la machine dans cet état pourrait provoquer un incendie ou une électrocution.
- N'utilisez pas de produit aérosol au contenu inflammable à proximité de la machine. Si le gaz qu'il contient venait au contact de l'un de ses composants électriques internes, cela pourrait provoquer un incendie ou une électrocution.
- Pour éviter d'endommager le cordon d'alimentation et de provoquer un incendie, mettez toujours l'interrupteur principal sur Arrêt et débranchez le câble d'interface avant de déplacer la machine. Dans le cas contraire, vous risqueriez d'endommager le cordon d'alimentation ou le câble d'interface et de provoquer un incendie ou une électrocution.
- Assurez-vous que la fiche d'alimentation est bien enfoncée dans la prise de courant si la machine a été déplacée. N'utilisez pas la machine lorsque la connexion est mauvaise, car cela pourrait provoquer un incendie.
- Ne laissez pas tomber de trombone, d'agrafe ou autre objet métallique dans la machine. Veillez également à ne pas renverser à l'intérieur de liquide ou de substance inflammable (alcool, benzène, diluant, etc.). En effet, s'ils venaient au contact d'un élément haute tension à l'intérieur de la machine, ils risqueraient de provoquer un incendie ou une électrocution. Si l'un de ces objets tombe dans la machine ou si un liquide est renversé dessus, mettez immédiatement l'interrupteur principal sur Arrêt et débranchez la fiche du cordon de la prise secteur. Contactez ensuite le revendeur agréé Canon local.
- N'utilisez pas ce produit à d'autres fins qu'une machine multitâche numérique.

ATTENTION

- Ne placez pas d'objets lourds sur la machine, car ils pourraient se renverser ou tomber, avec risque de blessure pour l'utilisateur.
- Fermez avec précaution le cache d'exposition, en veillant à ne pas vous coincer les doigts.

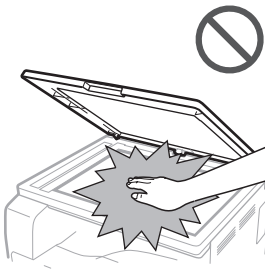

- N'appuyez pas trop fort sur le cache d'exposition lors de la copie de livres épais sur la vitre d'exposition. Cela pourrait en effet endommager cette dernière ou provoquer des blessures.
- Les papiers qui viennent de sortir de la machine peuvent être très chauds. Soyez prudent lorsque vous retirez le papier du bac de sortie ou que vous l'alignez. Toucher le papier juste après sa sortie risque d'occasionner des brûlures à basse température.
- N'approchez pas vos mains, cheveux, vêtements, etc. de la sortie et des rouleaux du chargeur. Même lorsque la machine n'est pas en fonctionnement, vos mains, cheveux et vêtements peuvent être agrippés par les rouleaux en cas de démarrage soudain, ce qui pourrait provoquer des blessures ou des dommages.
- N'insérez pas la main dans la machine lors du retrait de la cassette, car cela pourrait provoquer des blessures.

- Le rayonnement laser peut être nocif pour l'être humain. Les radiations émises à l'intérieur de ce produit étant entièrement confinées à l'aide de boîtiers protecteurs et de couvercles externes, le faisceau laser ne peut pas s'échapper de la machine pendant les différentes phases du cycle de fonctionnement. Lisez les remarques et instructions qui suivent concernant la sécurité.
  - N'ouvrez jamais un capot si cette ouverture n'est pas demandée dans les guides de cette machine.
  - Ne retirez pas l'étiquette d'avertissement ci-dessous qui est apposée sur la machine. Si l'étiquette a été enlevée, contacter le revendeur agréé Canon local.

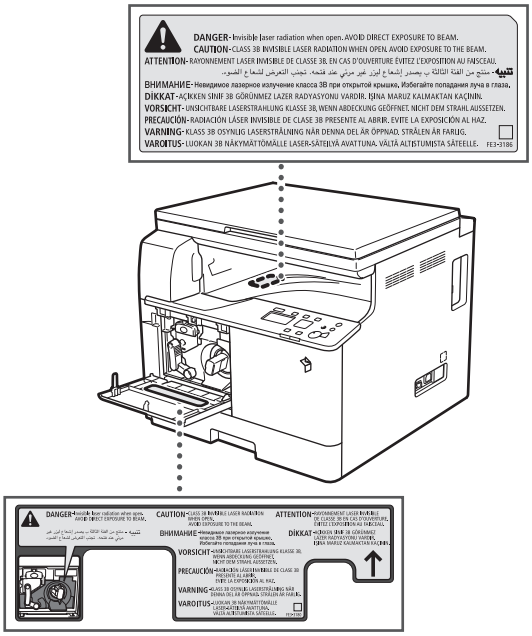

  - Si le laser n'était plus confiné à l'intérieur de la machine, il pourrait provoquer des lésions oculaires graves en cas d'exposition.
  - L'utilisation de commandes ou réglages, ou l'exécution de procédures autres que celles spécifiées dans les guides de cette machine peuvent provoquer une exposition à un rayonnement dangereux.

IMPORTANT

Appuyez sur [ ] (Economie d'énergie) par mesure de sécurité en cas de non-utilisation prolongée, la nuit par exemple. De même, mettez l'interrupteur principal sur Arrêt et débranchez le cordon d'alimentation si vous prévoyez de ne pas l'utiliser pendant une durée plus longue (plusieurs jours de congés consécutifs, etc.).

Entretien et inspections

AVERTISSEMENT

- Lors du nettoyage de la machine, commencez par mettre l'interrupteur principal sur Arrêt, puis débranchez la machine de la prise secteur. Dans le cas contraire, cela pourrait provoquer un incendie ou une électrocution.
- Débranchez régulièrement la machine de la prise secteur, puis nettoyez le pourtour des broches métalliques de la fiche d'alimentation et la prise elle-même avec un chiffon sec. Il s'agit de retirer toute poussière et saleté. Si la machine reste branchée trop longtemps dans un local humide, poussiéreux ou enfumé, la poussière risque de s'accumuler autour de la prise et de prendre l'humidité. Cela pourrait entraîner un court-circuit et déclencher un incendie.
- Pour nettoyer la machine, prenez un chiffon imbibé d'un nettoyant doux mélangé à de l'eau. N'utilisez pas d'alcool, de benzène, de diluant ou d'autres produits inflammables. Vérifiez l'inflammabilité du nettoyant avant utilisation. Un contact entre de tels produits et les parties haute tension de la machine pourrait provoquer un incendie ou une électrocution.
- De hautes tensions sont présentes dans certaines zones à l'intérieur de la machine. Lorsque vous retirez un bourrage papier ou que vous inspectez l'intérieur de la machine, veillez à ce qu'aucun objet métallique (collier, bracelet, etc.) ne soit en contact avec elle, car cela pourrait provoquer des brûlures ou une électrocution.
- Ne brûlez pas et ne jetez pas les cartouches de toner au feu, car le toner restant pourrait s'enflammer et occasionner des brûlures ou un incendie.
- Assurez-vous que la fiche d'alimentation est bien enfoncée dans la prise de courant si la machine a été nettoyée. N'utilisez pas la machine lorsque la connexion est mauvaise, car cela pourrait provoquer un incendie.
- Vérifiez régulièrement le cordon d'alimentation et sa fiche. Dans les conditions suivantes, contactez le revendeur agréé Canon local, étant donné que ces situations peuvent provoquer un incendie :
  - La fiche d'alimentation porte des marques de brûlure.
  - Une broche de la fiche d'alimentation est déformée ou cassée.
  - L'alimentation électrique se coupe et se rétablit lorsque le cordon d'alimentation est courbé.
  - Il y a des coupures, fissures ou dentelures sur le cordon d'alimentation.
  - Une portion du cordon d'alimentation chauffe.

Français

- Vérifiez régulièrement le cordon d'alimentation et sa fiche pour vous assurer qu'ils ne sont pas manipulés de la manière suivante, car cela pourrait provoquer un incendie ou une électrocution :
  - La partie branchement de la fiche d'alimentation est mal fixée.
  - Le cordon d'alimentation subit une tension parce que des objets lourds sont posés dessus ou qu'il est fixé avec des agrafes.
  - La fiche d'alimentation est mal fixée.
  - Le cordon d'alimentation est emmêlé.
  - Le cordon d'alimentation s'avance sur une allée.
  - Le cordon d'alimentation se trouve devant un radiateur.

ATTENTION

- L'ensemble de fixation et les pièces environnantes dans la machine peuvent devenir très chauds en cours d'utilisation. Lorsque vous retirez du papier bloqué ou inspectez l'intérieur de la machine, ne touchez pas l'ensemble de fixation ni les pièces environnantes pour éviter toute brûlure ou électrocution.
- Lorsque vous éliminez un bourrage à l'intérieur de la machine ou que vous l'inspectez, ne vous exposez pas à la chaleur émise par l'ensemble de fixation et ses pièces environnantes pendant une durée prolongée, car cela pourrait occasionner des brûlures à basse température, même si vous ne les touchez pas directement.
- Si un bourrage papier se produit, suivez les indications affichées à l'écran pour retirer le papier bloqué à l'intérieur de la machine. N'introduisez pas vos doigts dans toute partie qui n'est pas indiquée à l'écran, car cela pourrait entraîner des blessures ou des brûlures.

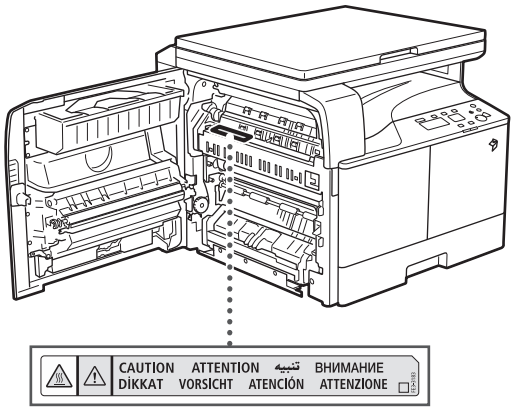

- Lorsque vous éliminez un bourrage ou remplacez la cartouche de toner, veillez à ne pas vous salir les mains ou salir vos vêtements avec le toner. En cas de contact, rincez immédiatement à l'eau froide. Un lavage à l'eau chaude aurait pour effet de fixer le toner et de créer une tache indélébile.
- Retirez délicatement le papier bloqué à l'intérieur de la machine pour éviter que le toner se disperse et entre en contact avec vos yeux ou votre bouche. En cas de contact avec les yeux ou la bouche, rincez-les immédiatement à l'eau froide et consultez un médecin.
- Lorsque vous éliminez un bourrage, prenez garde à ne pas vous couper avec le bord des feuilles de papier ou des originaux bloqués. Si le papier reste bloqué, contactez le revendeur agréé Canon local.
- Lorsque vous retirez une cartouche de toner, procédez avec précaution afin d'éviter que le toner ne soit projeté et ne pénètre dans vos yeux ou votre bouche. Si cela se produit, rincez immédiatement à l'eau froide et consultez un médecin.
- N'essayez pas de de démonter la cartouche de toner, sous peine de disperser le toner qui pourrait alors pénétrer dans vos yeux ou votre bouche. Si cela se produit, rincez immédiatement à l'eau froide et consultez un médecin.
- En cas de fuite de toner de la cartouche, veillez à éviter toute ingestion ou tout contact avec la peau. En cas de contact avec la peau, lavez avec du savon et de l'eau. Si la peau reste irritée après le lavage ou en cas d'ingestion, consultez immédiatement un médecin.

Consommables

AVERTISSEMENT

- Ne brûlez pas et ne jetez pas les cartouches de toner au feu, car le toner restant pourrait s'enflammer et occasionner des brûlures ou un incendie.
- Ne stockez pas les cartouches de toner ou le papier à proximité de flammes nues, car ils pourraient s'enflammer et occasionner des brûlures ou un incendie.
- Si, par mégarde, vous renversez de l'encre, prenez soin d'essuyer les gouttes d'encre à l'aide d'un chiffon doux et humide de manière à éviter toute inhalation. N'utilisez jamais un aspirateur non muni de dispositifs de protection pour nettoyer l'encre gâchée, sous peine d'endommager l'aspirateur ou d'entraîner une explosion des poussières en raison de décharges électrostatique.

ATTENTION

- Conservez le toner et autres consommables hors de portée des enfants. En cas d'ingestion, consultez immédiatement un médecin.
- N'essayez pas de démonter la cartouche de toner, sous peine de disperser le toner qui pourrait alors pénétrer dans vos yeux ou votre bouche.

- En cas de contact du toner avec les yeux ou la bouche, rincez-les immédiatement à l'eau froide et consultez un médecin.
- En cas de fuite de toner de la cartouche, veillez à éviter toute ingestion ou tout contact avec la peau. En cas de contact avec la peau, lavez avec du savon et de l'eau. Si la peau reste irritée après le lavage ou en cas d'ingestion, consultez immédiatement un médecin.
- Les cartouches de toner usagées doivent être placées dans un sac afin d'éviter que le toner restant ne se disperse, et être mises au rebut dans un lieu à l'abri des flammes.

Autres avertissements

AVERTISSEMENT

Si vous portez un pacemaker :
Ce produit émet un flux magnétique de faible intensité. Si vous portez un pacemaker et constatez une anomalie, éloignez-vous du produit et consultez votre médecin.

imageRUNNER 2202
Kurzanleitung

Anleitungen für das System

Für dieses System stehen nachfolgende Anleitungen mit ausführlichen Informationen zur Verfügung.

Anleitungen mit diesem Symbol liegen in gedruckter Form vor.

Anleitungen mit diesem Symbol finden Sie auf der beiliegenden CD-ROM.

Kurzanleitung (diese Anleitung)

- In dieser Anleitung finden Sie wichtige Hinweise und Warnungen für die Benutzung des Systems.
- Enthält einen Überblick über die Funktionen, die wichtigsten Grundabläufe und die Einstellungen, die vor dem Gebrauch vorgenommen werden müssen.
- Beschreibt die Wartung und Fehlerbehebung im Zusammenhang mit dem System.

e-Anleitung (HTML-Anleitung)

- Beschreibt sämtliche Funktionen des Systems. Über eine Suchfunktion können zudem Informationen nachgeschlagen werden
- Auf der CD-ROM "User Software" enthalten.

Für Macintosh-Benutzer

Die Beispiele in dieser Anleitung beziehen sich auf den Betrieb in einer Windows-Umgebung. Nähere Informationen, wie Sie den Drucker- und Scannertreiber verwenden können, finden Sie in den Treiberhandbüchern auf der User Software CD-ROM und in der Hilfe zum jeweiligen Treiber.

Anzeigen der Treiberhandbücher

Doppelklicken Sie zum Anzeigen der Treiberhandbücher auf die jeweilige HTML-Datei in den folgenden Ordnern auf der User Software CD-ROM.

- Canon UFR II/UFRII LT Druckertreiber-Handbuch → [Documents] → [deutsch] → [Print] → [Guide] → [index.html]
- Canon Scannertreiber-Handbuch → [Documents] → [deutsch] → [Scan] → [Guide] → [index.html]

Anzeigen aus der Hilfe zu einem Treiber

Klicken Sie im Bedienfeld des jeweiligen Treibers auf [?].

Zur Anzeige der Anleitung im PDF-Format ist Adobe Reader/Adobe Acrobat Reader erforderlich. Wenn Adobe Reader/Adobe Acrobat Reader nicht auf Ihrem System installiert ist, laden Sie das Programm von der Website von Adobe Systems Incorporated herunter.

Verwendung der e-Anleitung

Installation der e-Anleitung

Hier finden Sie Informationen zur Installation der e-Anleitung.

■Windows

1. Legen Sie die User Software CD-ROM in den Computer ein.
2. Wählen Sie die Sprache für die e-Anleitung aus.
3. Klicken Sie auf [Benutzerdefinierte Installation].
4. Wählen Sie [USB-Verbindung] und klicken Sie auf [Weiter].
5. Deaktivieren Sie alle Kontrollkästchen mit Ausnahme des Kontrollkästchens für [Handbücher].
6. Klicken Sie auf [Installieren].
7. Lesen Sie die Lizenzvereinbarung, und stimmen Sie dann mit einem Klick auf [Ja] zu.
   Die e-Anleitung wird im Ordner [Programme] auf Ihrem Computer gespeichert. Mit einem Doppelklick auf die Verknüpfung auf dem Desktop oder die Datei [index.html] können Sie die e-Anleitung öffnen.

■Macintosh

1. Legen Sie die User Software CD-ROM in den Computer ein.
2. Öffnen Sie den Ordner [Documents].
3. Ziehen Sie den Ordner [MF Guide] an den gewünschten Speicherort und legen Sie ihn dort ab.
4. Um die gespeicherte e-Anleitung anzuzeigen, doppelklicken Sie im Ordner [MF Guide] auf [index.html].

Wenn die CD-ROM nicht gestartet wird

Eventuell ist die Autorun-Funktion für das CD-ROM-Laufwerk deaktiviert. Gehen Sie in diesem Fall wie folgt vor.

■Windows 8/Server 2012

1. Öffnen Sie den Desktop → Klicken Sie auf das Explorer-Symbol in der Taskleiste.
2. Klicken Sie auf [Computer].
3. Doppelklicken Sie auf das CD-ROM-Symbol.
4. Doppelklicken Sie auf [MInst.exe].

■Windows Vista/7/Server 2008

1. Klicken Sie auf der Windows-Taskleiste auf [Start] → Klicken Sie auf [Computer].
2. Doppelklicken Sie auf das CD-ROM-Symbol.
3. Doppelklicken Sie auf [MInst.exe].

■Windows XP/Server 2003

1. Klicken Sie in der Windows-Taskleiste auf [Start] → Klicken Sie auf [Arbeitsplatz].
2. Doppelklicken Sie auf das CD-ROM-Symbol.
3. Doppelklicken Sie auf [MInst.exe].

Startseite der e-Anleitung

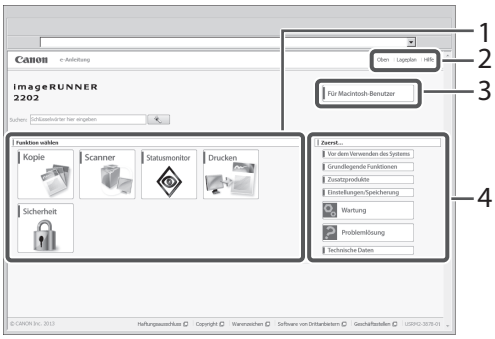

1 Funktion wählen
Zu jeder Funktion und zu jedem Vorgang werden Anweisungen beschrieben.

2 [Oben], [Lageplan], [Hilfe]
Links zur Startseite, Inhaltsübersicht und Hilfe der e-Anleitung

3 [Für Macintosh-Benutzer]
Klicken Sie hier, um die besonderen Hinweise zur Verwendung auf einem Macintosh anzuzeigen.

4 Zuerst ...
Dieser Abschnitt enthält wichtige Informationen zur Verwendung des Systems und zur Zusatzausstattung.

Inhalt

Vorwort 04
Verwendung dieser Anleitung 04
In diesem Handbuch verwendete Symbole 04
In dieser Anleitung verwendete Tasten und Schaltflächen 04
In dieser Anleitung verwendete Display-Anzeigen 04
In dieser Anleitung verwendete Abbildungen 05
In dieser Anleitung verwendete Abkürzungen 05
Marken 05

Kapitel 1
Vor der Benutzung des Systems

Installationsort und Handhabung 08
Vorsichtsmaßnahmen bei der Installation 08
Ungeeignete Installationsorte 08
Auswahl einer sicheren Stromversorgung 09
Umstellen und Transportieren des Systems 09
Ausreichend Platz für die Installation 09
Vorsichtsmaßnahmen bei der Handhabung 09
Teile und ihre Funktionen 11
Außenansicht 11
Innenansicht 12
Bedienfeldelemente und deren Funktionen 13
Hauptnetzschalter und Taste [Stromsparmodus] 14
Einschalten des Systems am Hauptnetzschalter 14
Taste [Stromsparmodus] 14
Herunterfahren des Systems 15
Einrichten der Verbindung 16
Ablaufdiagramm: Einstellungen 16
Verbindung per USB 16
Vor der Verwendung des Systems als Drucker oder Scanner 18
Systemanforderungen (Drucken) 18
Systemanforderungen (Scan) 18
Installation 18
Einrichten der Druckerkonfiguration 19
Ablauf: Einstellungen zum Verwenden der gewünschten Funktionen 20
Ablauf: Einstellungen zum Verwenden der Druckfunktionen 20
Ablauf: Einstellungen zum Verwenden der Remote-Scan-Funktionen 20

Kapitel 2
Grundlegende Funktionen

Funktionsumfang dieses Systems 22
Auflegen von Originalen 23
Ausrichtung 23
Vorlagenglas 23
Grundfunktionen: Kopieren 25
Grundfunktionen: Drucken 26
Abbrechen eines Auftrags 27
Verwenden der Stopp-Taste 27
Verwenden des Statusmonitor-Bildschirms 27
Grundfunktionen: Remote-Scannen 29

Kapitel 3
Wartung und Fehlerbehebung

Einlegen von Papier 32
Einlegen von Papier in eine Kassette 32
Umstellen einer Kassette auf ein anderes Papierformat (Kassette 1) 34
Verbrauchsmaterial 36
Empfohlenes Papier 36
Kaufinformationen 36
Toner 36
Trommeleinheit 37
Originalverbrauchsmaterial 37
Austauschen des Toners 38
Stellen, an denen Papierstau entstehen kann 41
Verhalten bei Fehlermeldungen/Fehlercodes 42
Wenn eine Fehlermeldung angezeigt wird 42
Wenn ein Fehlercode angezeigt wird 42
Meldung zu Anruf beim Kundendienst 43
Kontaktaufnahme mit Ihrem örtlichen Canon-Fachhändler 43

Rechtliche Hinweise 44
Modellbezeichnung 44
EMC-Anforderungen der EU-Richtlinie 44
Sicherheit des Lasers 44
Weitere Informationen 44
Internationales ENERGY STAR-Programm 45
IPv6 Ready Logo 45
WEEE Direktive 45
Andere Warnhinweise 45
Copyright 46
Haftungsausschluss 46
Rechtliche Nutzungseinschränkungen für das Produkt und Bildmaterial 46
Wichtige Sicherheitsvorschriften 47
Installation 47
Stromversorgung 47
Handhabung 48
Wartung und Inspektion 49
Verbrauchsmaterial 51
Weitere Warnungen 51

Deutsch

Vorwort

Vielen Dank, dass Sie sich für den Canon imageRUNNER 2202 entschieden haben. Bitte lesen Sie diese Anleitung sorgfältig, bevor Sie das System in Betrieb nehmen, um sich mit den Funktionen vertraut zu machen und diese optimal nutzen zu können. Nähere Informationen zu den Detaileinstellungen der hier beschriebenen Funktionen finden Sie in der e-Anleitung. Bewahren Sie diese Anleitung nach dem Lesen auf, damit Sie bei Bedarf später noch einmal darin nachschlagen können.

Verwendung dieser Anleitung

In diesem Handbuch verwendete Symbole

Die folgenden Symbole werden in dieser Anleitung verwendet, um auf Verfahrensweisen, Einschränkungen, Vorsichtshinweise und Anweisungen aufmerksam zu machen, die zu Ihrer Sicherheit beachtet werden müssen.

WARNUNG

Wenn Sie eine so gekennzeichnete Warnung nicht beachten, können ernsthafte Verletzungen oder Tod die Folge sein. Bitte beachten Sie diese Warnungen unbedingt, um den sicheren Betrieb zu gewährleisten.

VORSICHT

So wird eine Vorsichtsmaßnahme bezüglich Vorgängen gekennzeichnet, die zu Personenschäden führen können, wenn sie nicht korrekt ausgeführt werden. Bitte beachten Sie diese Maßnahmen unbedingt, um den sicheren Betrieb zu gewährleisten.

WICHTIG

So werden Warnungen zur Bedienung und Einschränkungen angezeigt. Bitte lesen Sie diese Hinweise unbedingt, damit Sie das System richtig bedienen und Beschädigungen an der Maschine oder der Umgebung vermeiden.

HINWEIS

So sind Hinweise zur Bedienung und zusätzliche Erläuterungen gekennzeichnet. Das Beachten solcher Hinweise ist empfehlenswert, damit die Funktionen optimal genutzt werden können.

So ist eine nicht zulässige Aktion gekennzeichnet. Lesen Sie die Information genau und sorgen Sie dafür, dass die beschriebenen Aktionen nicht durchgeführt werden.

In dieser Anleitung verwendete Tasten und Schaltflächen

Nachfolgend finden Sie einige Beispiele für die Darstellung von Symbolen, Tasten und Schaltflächen in dieser Anleitung:

- Display-Anzeige: <Meldung>
  Beispiel: <Kein Papier: MP-Fach>
- Bedienfeldtasten: [Tastensymbol] (Tastenbezeichnung)
  Beispiel: [ ] (Starten)
  [ ] (Stopp)
- Schaltflächen auf Computerbildschirmen: [Schaltflächenbezeichnung]
  Beispiel: [OK]
  [Hinzufügen]

In dieser Anleitung verwendete Display-Anzeigen

Die in dieser Anleitung verwendeten Screenshots gelten für ein System ohne Zusatzausstattung.

Beachten Sie, dass Funktionen, die beim jeweiligen Modell bzw. aufgrund fehlender Zusatzausstattung nicht zur Verfügung stehen, nicht auf dem Display angezeigt werden.

Die in dieser Anleitung verwendeten Screenshots können von der tatsächlichen Display-Anzeige abweichen.

In dieser Anleitung verwendete Abbildungen

Die in dieser Anleitung verwendeten Abbildungen gelten für ein System ohne Zusatzausstattung.

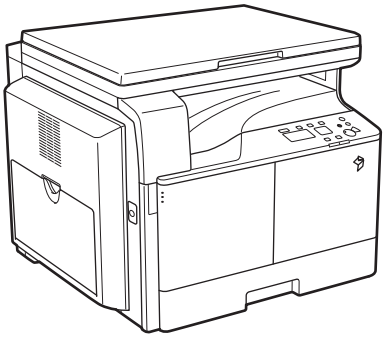

In dieser Anleitung verwendete Abkürzungen

Produkt- und Modellbezeichnungen werden in dieser Anleitung wie folgt abgekürzt:

- Betriebssystem Microsoft Windows Server 2003: Windows Server 2003
- Betriebssystem Microsoft Windows Server 2003 R2: Windows Server 2003 R2
- Betriebssystem Microsoft Windows XP: Windows XP
- Betriebssystem Microsoft Windows Vista: Windows Vista
- Betriebssystem Microsoft Windows Server 2008: Windows Server 2008
- Betriebssystem Microsoft Windows Server 2008 R2: Windows Server 2008 R2
- Betriebssystem Microsoft Windows Server 2012: Windows Server 2012
- Betriebssystem Microsoft Windows 7: Windows 7
- Betriebssystem Microsoft Windows 8: Windows 8
- Betriebssystem Microsoft Windows: Windows
- Microsoft Internet Explorer: Internet Explorer
- Microsoft Windows Internet Explorer: Internet Explorer
- Apple Macintosh: Macintosh

Marken

Apple, Mac OS und Macintosh sind Warenzeichen oder eingetragene Warenzeichen von Apple Inc. in den USA und/oder anderen Ländern.

Microsoft, Windows, Windows Vista, Windows Server, Internet Explorer, Excel und PowerPoint sind Warenzeichen oder eingetragene Warenzeichen der Microsoft Corporation in den USA und/oder anderen Ländern.

Alle anderen Produkt- und Markennamen sind eingetragene Warenzeichen, Warenzeichen oder Servicebezeichnungen des entsprechenden Herstellers.

1

Vor der Benutzung des Systems

Installationsort und Handhabung **08**
Vorsichtsmaßnahmen bei der Installation 08
Teile und ihre Funktionen **11**
Außenansicht 11
Innenansicht 12
Bedienfeldelemente und deren Funktionen 13
Hauptnetzschalter und Taste [Stromsparmodus] **14**
Einschalten des Systems am Hauptnetzschalter 14
Taste [Stromsparmodus] 14
Herunterfahren des Systems 15
Einrichten der Verbindung **16**
Ablaufdiagramm: Einstellungen 16
Verbindung per USB 16
Vor der Verwendung des Systems als Drucker oder Scanner **18**
Systemanforderungen (Drucken) 18
Systemanforderungen (Scan) 18
Installation 18
Einrichten der Druckerkonfiguration 19
Ablauf: Einstellungen zum Verwenden der gewünschten Funktionen **20**
Ablauf: Einstellungen zum Verwenden der Druckfunktionen 20
Ablauf: Einstellungen zum Verwenden der Remote-Scan-Funktionen 20

Installationsort und Handhabung

Hier finden Sie Sicherheitshinweise zu Installationsort und Handhabung. Wir empfehlen Ihnen, diesen Abschnitt vor Benutzung des Systems zu lesen.

Vorsichtsmaßnahmen bei der Installation

Ungeeignete Installationsorte

- Vermeiden Sie Orte mit extrem hoher oder niedriger Temperatur oder Luftfeuchtigkeit.
  Installieren Sie das System zum Beispiel nicht in der Nähe von Wasserhähnen, Boilern, Luftbefeuchtern, Klimaanlagen, Heizungen oder Herden.
- Vermeiden Sie Standorte mit direkter Sonneneinstrahlung. Lässt sich dies nicht vermeiden, schützen Sie das System mittels Sonnenschutz wie Vorhängen. Achten Sie darauf, dass der Sonnenschutz nicht die Lüftungsschlitze bzw. -öffnungen verdeckt oder mit den Elektrokabeln in Berührung kommt.

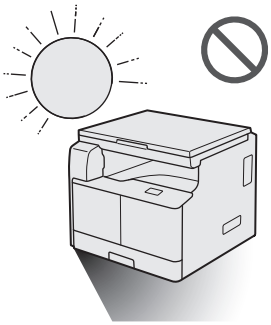

- Vermeiden Sie schlecht belüftete Standorte. Dieses System erzeugt bei normaler Benutzung geringe Mengen Ozon usw. Die Empfindlichkeit gegenüber Ozon kann zwar variieren, diese Mengen sind jedoch unschädlich. Der Ozongehalt usw. wird bei längerem Gebrauch des Systems möglicherweise eher bemerkt, vor allem in schlecht belüfteten Räumen. Es empfiehlt sich daher, den Raum ausreichend zu lüften, sodass auch in der Nähe des Systems eine angenehme Arbeitsumgebung gewährleistet ist.

- Vermeiden Sie Standorte in besonders staubigen Umgebungen.
- Vermeiden Sie Umgebungen, in denen Ammoniakgas austritt.

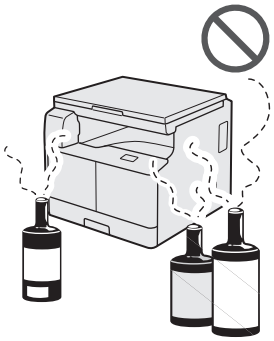

- Vermeiden Sie Standorte in der Nähe von explosiven oder leicht entzündlichen Stoffen wie Alkohol oder Verdünner.
- Vermeiden Sie Standorte, die Vibrationen ausgesetzt sind.
  Installieren Sie das System beispielsweise nicht auf instabilen Oberflächen oder Ständern.

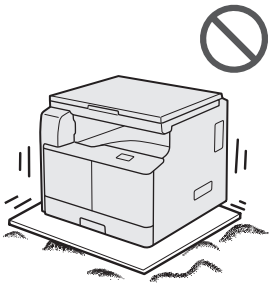

- Setzen Sie das System keinen schnellen Temperaturschwankungen aus.
  Wenn der Raum, in dem das System installiert ist, kalt ist und schnell erwärmt wird, bilden sich möglicherweise Wassertröpfchen im Inneren des Systems (Kondensation). Das kann zu einer deutlichen Verschlechterung der Druck- oder Scanqualität führen oder die Kopien werden überhaupt nicht bedruckt.

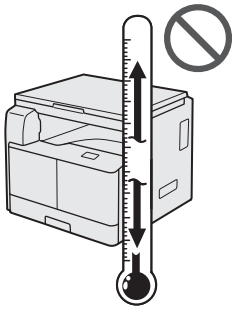

- Installieren Sie das System nicht in der Nähe von Computern oder anderen elektronischen Präzisionsgeräten.
  Elektromagnetische Störausstrahlungen und Vibrationen, die vom System während des Druckvorgangs erzeugt werden, können den Betrieb dieser Geräte beeinträchtigen.

- Installieren Sie das System nicht in der Nähe von Fernsehern, Radios oder ähnlichen elektronischen Geräten.
  Das System könnte den Empfang des Ton- und Bildsignals stören.
  Schließen Sie den Netzstecker an eine separate Steckdose an und halten Sie so viel Abstand zu anderen Elektrogeräten wie möglich.
- Stellen Sie das System nicht in Höhenlagen ab ca. 3.000 Meter über dem Meeresspiegel auf.
  Geräte mit einer Festplatte funktionieren möglicherweise nicht ordnungsgemäß, wenn sie an Orten, die ca. 3.000 Meter oder höher über dem Meeresspiegel liegen, verwendet werden.

Auswahl einer sicheren Stromversorgung

- Schließen Sie das System an eine Steckdose mit 220 bis 240 V AC an.
- Achten Sie darauf, dass die Stromversorgung des Systems sicher ist und eine gleichmäßige Spannung herrscht.
- Schließen Sie keine weiteren Elektrogeräte an dieselbe Steckdose an, an der das System angeschlossen ist.
- Schließen Sie das Netzkabel nicht an einer Mehrfachsteckdose an, da dies zu einem Brand oder elektrischen Schlag führen kann.
- Das Netzkabel kann beschädigt werden, wenn auf das Kabel getreten wird, wenn es mit Heftklammern befestigt wird oder wenn schwere Gegenstände auf das Kabel gesetzt werden. Die Weiterverwendung eines beschädigten Kabels kann zu Unfällen, wie Brand oder elektrischem Schlag, führen.
- Das Netzkabel sollte nicht straff sein, da dies zu einer lockeren Verbindung und einer Überhitzung führen kann, die einen Brand zur Folge haben kann.
- Wenn der Anschluss des Netzkabels stark belastet wird, kann das Netzkabel beschädigt werden, oder die Drähte im Systeminneren lösen sich. Dies kann zu einem Brand führen. Vermeiden Sie die folgenden Situationen:
  - Das Netzkabel wird häufig angeschlossen und abgezogen.
  - Es wird über das Netzkabel gestolpert.
  - Das Netzkabel ist in der Nähe des Anschlusses gebogen, und die Netzsteckdose oder der Anschluss wird dauerhaft belastet.
  - Der Netzanschluss wird einer starken Zugbelastung ausgesetzt.

Umstellen und Transportieren des Systems

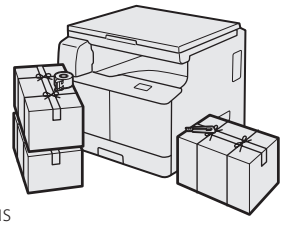

- Wenn Sie das System an einem anderen Standort aufstellen möchten, wenden Sie sich im Voraus an Ihren örtlichen Canon-Fachhändler, selbst wenn sich der neue Standort auf derselben Etage Ihres Gebäudes befindet. Versuchen Sie nicht, das System selbst umzustellen.

Ausreichend Platz für die Installation

Sorgen Sie dafür, dass auf jeder Seite des Systems ausreichend Platz für ungehindertes Arbeiten zur Verfügung steht.

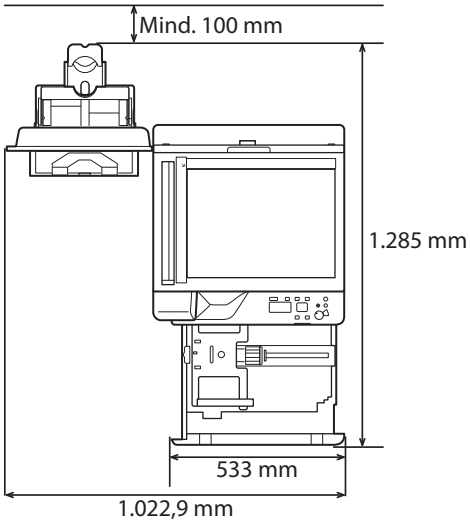

Vorsichtsmaßnahmen bei der Handhabung

- Versuchen Sie nicht, das System auseinander- oder umzubauen.

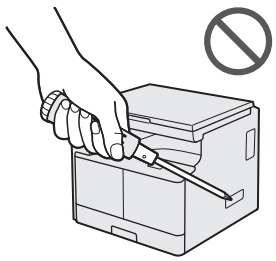

- Manche Teile im Inneren des Systems sind hohen Spannungen oder Temperaturen ausgesetzt. Gehen Sie beim Inspizieren des Inneren daher vorsichtig vor und ergreifen Sie geeignete Schutzmaßnahmen. Führen Sie keine Inspektionen durch, die nicht in den Handbüchern zum System beschrieben sind.

- Achten Sie darauf, dass weder Flüssigkeiten noch Gegenstände wie Büro- oder Heftklammern ins Innere des Systems gelangen. Sollten Fremdkörper im Inneren des Systems mit stromführenden Teilen in Berührung kommen, kann dies zu einem Kurzschluss mit Brandfolge oder einem elektrischen Schlag führen.

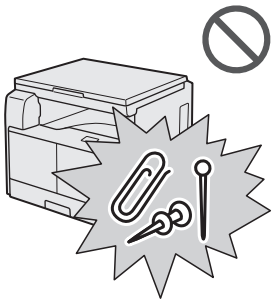

- Bei austretendem Rauch oder ungewöhnlichen Geräuschen schalten Sie das System sofort am Hauptnetzschalter AUS, ziehen Sie das Netzkabel aus der Steckdose und wenden Sie sich an Ihren örtlichen Canon-Fachhändler. Wenn Sie das System in diesem Zustand weiterhin verwenden, kann es zu einem Brand oder einem elektrischen Schlag kommen. Stellen Sie auch keine Gegenstände in der Nähe des Netzkabels auf, sodass das System im Bedarfsfall ungehindert vom Netz genommen werden kann.
- Schalten Sie den Hauptnetzschalter nicht AUS und öffnen Sie nicht die vordere Abdeckung, während das System in Betrieb ist. Anderenfalls kann es zu Papierstau kommen.
- Verwenden Sie keine entflammbaren Sprays wie Sprühkleber in der Nähe des Systems. Anderenfalls können diese sich entzünden.

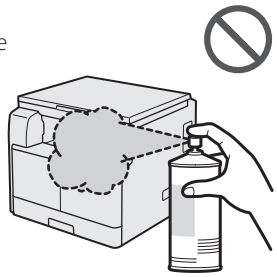

- Dieses System erzeugt bei normaler Benutzung geringe Mengen Ozon usw. Die Empfindlichkeit gegenüber Ozon kann zwar variieren, diese Mengen sind jedoch unschädlich. Der Ozongehalt usw. wird bei längerem Gebrauch des Systems möglicherweise eher bemerkt, vor allem in schlecht belüfteten Räumen. Es empfiehlt sich daher, den Raum ausreichend zu lüften, sodass auch in der Nähe des Systems eine angenehme Arbeitsumgebung gewährleistet ist.

- Betätigen Sie aus Sicherheitsgründen die Taste [☾] (Stromsparmodus), wenn das System einige Zeit lang, beispielsweise über Nacht, nicht verwendet wird. Schalten Sie als zusätzliche Sicherheitsmaßnahme das System am Hauptnetzschalter AUS und ziehen Sie den Netzstecker heraus, wenn das System über einen längeren Zeitraum, beispielsweise über mehrere aufeinanderfolgende Feiertage, nicht verwendet wird.

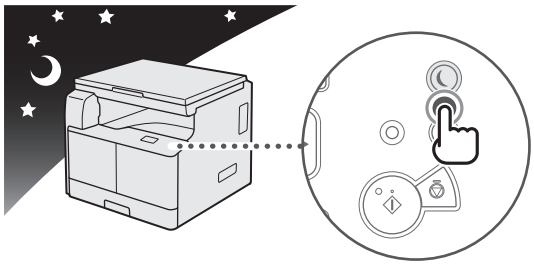

- Verwenden Sie ein USB-Kabel mit einer Länge von maximal 3 m.

Teile und ihre Funktionen

Hier finden Sie Informationen zu den Bezeichnungen und Funktionen sämtlicher Komponenten des Systems. Nähere Informationen zu Zusatzprodukten und -komponenten sowie ihrer Funktion finden Sie in der e-Anleitung > Zusatzprodukte.

Außenansicht

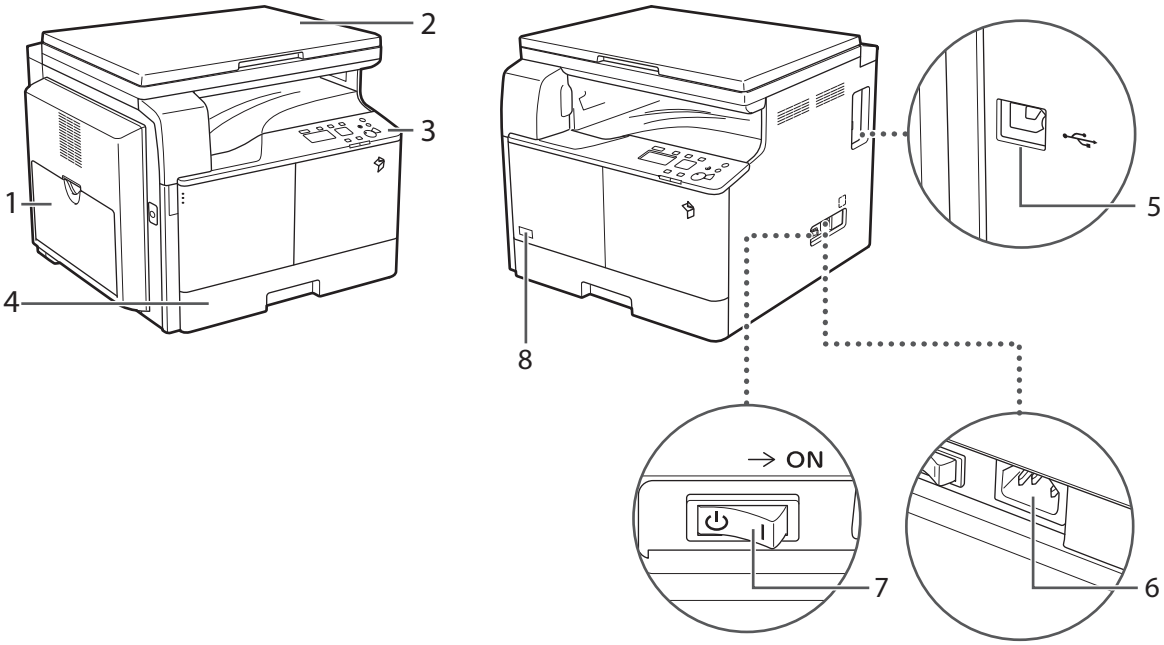

1 Mehrzweckfach
Verwenden Sie das Mehrzweckfach, um Papier und spezielle Medien wie Briefumschläge manuell zuzuführen. (Vgl. e-Anleitung > Grundlegende Funktionen.)

2 Vorlagenglasabdeckung
Die Vorlagenglasabdeckung sorgt dafür, dass die Vorlagen auf dem Vorlagenglas nicht verrutschen.

3 Bedienfeld
Enthält die Tasten, das Display und Anzeigen, die für den Betrieb des Systems erforderlich sind.

4 Kassette 1
Fasst bis zu 250 Blatt Papier (80 g/m^2).

5 USB-Anschluss
Zum Anschließen des Systems über ein USB-Kabel an einen Computer.

6 Netzanschlussbuchse
Schließen Sie das Netzkabel an.

7 Hauptnetzschalter
Zum Einschalten auf die Seite "I" drücken.

8 Toner-Code
Dieser Code bezeichnet den Originalpatronentyp, der für den Gebrauch mit diesem System geeignet ist. Verwenden Sie nur Toner mit einem Code, der mit dem Code auf der vorderen Abdeckung des Systems übereinstimmt.

Innenansicht

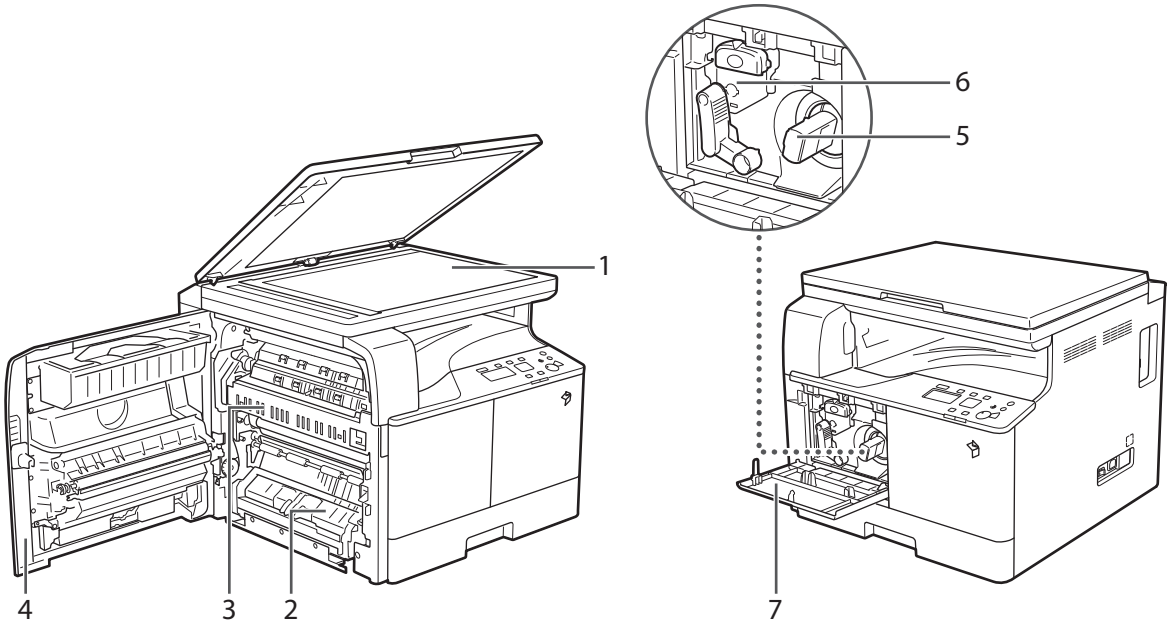

1 Vorlagenglas
Zum Scannen von Büchern, dicken und dünnen Vorlagen, Folien usw.

2 Linke Abdeckung Kassette 1
Öffnen Sie diese Abdeckung, wenn Sie einen Papierstau in Kassette 1 entfernen möchten.

3 Fixiereinheit
Wenn es zu einem Papierstau an der Fixiereinheit gekommen ist, entfernen Sie das gestaute Papier vorsichtig.

4 Linke Abdeckung
Öffnen Sie diese Abdeckung, um einen Papierstau in der Haupteinheit zu beseitigen.

5 Tonerpatrone
Wenn der Toner verbraucht ist, ziehen Sie die leere Tonerpatrone heraus und setzen Sie eine neue ein.

6 Trommeleinheit
Die Einheit, die den Toner beim Drucken auf das Papier aufbringt. Nähere Informationen zur Trommeleinheit finden Sie in der e-Anleitung.

7 Vordere Abdeckung
Öffnen Sie diese Abdeckung, um die Tonerpatrone oder die Trommeleinheit auszutauschen.

Bedienfeldelemente und deren Funktionen

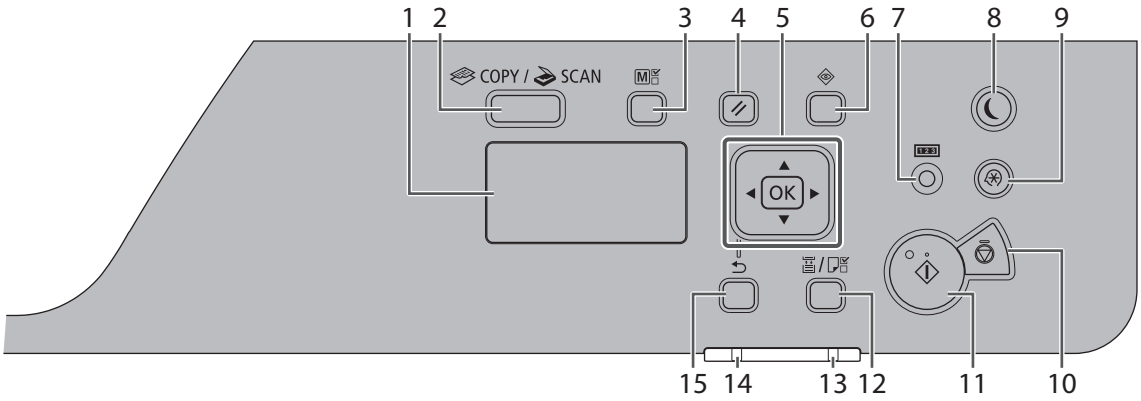

1 Display
Während des Normalbetriebs werden Meldungen und Eingabeaufforderungen angezeigt. Bei der Anpassung der Einstellungen werden hier Ihre Auswahl, Text und Zahlen angezeigt.

2 Taste [COPY/SCAN]
Drücken Sie diese Taste, um in den Kopiermodus oder Scanmodus zu wechseln.

3 [Kopie ID Karte/Einstell. Favoriten]-Taste
Drücken Sie diese Taste, um die Einstellungen für "Kopie ID Karte" und die Favoriteneinstellungen aufzurufen.

4 Taste [Rückstell]
Drücken Sie diese Taste, um die Einstellungen zurückzusetzen.

5
Taste [▲]: Drücken Sie diese Taste, um nach oben zu blättern oder den Wert zu erhöhen.

Taste [▼]: Drücken Sie diese Taste, um nach unten zu blättern oder den Wert zu verringern.

Taste [◀]: Drücken Sie diese Taste, um zum vorherigen Bildschirm zurückzukehren oder den Cursor nach links zu versetzen.

Taste [▶]: Drücken Sie diese Taste, um zum nächsten Bildschirm zu gelangen oder den Cursor nach rechts zu versetzen.

Taste [OK]: Drücken Sie diese Taste, um eine Aktion oder Einstellung zu bestätigen.

6 Taste [Statusmonitor]
Drücken Sie diese Taste, um den Status von Aufträgen anzuzeigen oder Aufträge abzubrechen.

7 Taste [Zähler prüfen]
Betätigen Sie diese Taste, um die Gesamtanzahl der vom System kopierten bzw. gedruckten Seiten anzuzeigen. Sie können auch die Seriennummer des Systems (drei Buchstaben und fünf Ziffern) überprüfen.

8 Taste [Stromsparmodus]
Drücken Sie diese Taste, um den Schlafmodus manuell einzustellen oder aufzuheben. Die Stromsparmodusanzeige leuchtet im Schlafmodus grün.

9 Taste [Einstellungen/Speicherung]
Drücken Sie diese Taste, um verschiedene Einstellungen anzugeben oder zu speichern.

10 Taste [Stopp]
Drücken Sie diese Taste, um Aufträge abzubrechen.

11 Taste [Starten]
Drücken Sie diese Taste, um einen Auftrag zu starten.

12 Taste [Papier auswählen/Einstellungen]
Drücken Sie diese Taste, um die Papierzufuhr (z. B. Kassette oder Mehrzweckfach) sowie das Papierformat und den Papiertyp anzugeben.

13 Anzeige [Fehler]
Blinkt, wenn ein Fehler auftritt.

14 Anzeige [Verarbeitung/Daten]
Blinkt, wenn das System gerade einen Druckauftrag ausführt, und leuchtet, wenn sich ein Auftrag in der Warteschlange befindet.

15 Taste [Zurück]
Drücken Sie diese Taste, um zum vorherigen Bildschirm zurückzukehren.

Hauptnetzschalter und Taste [Stromsparmodus]

Hier finden Sie Informationen zum Gebrauch des Hauptnetzschalters und der Taste [Stromsparmodus].

Einschalten des Systems am Hauptnetzschalter

Hier finden Sie Informationen zum Einschalten des Systems am Hauptnetzschalter.

WICHTIG

Wenn Sie das System am Hauptnetzschalter aus- und dann wieder einschalten möchten, warten Sie vor dem Einschalten mindestens 10 Sekunden.

01 Vergewissern Sie sich, dass das Netzkabel fest in der Netzsteckdose sitzt.

WARNUNG

Das Netzkabel darf nicht mit feuchten Händen angeschlossen oder abgezogen werden, da dies sonst zu einem elektrischen Schlag führen kann.

02 Kippen Sie den Hauptnetzschalter rechts am System in die Stellung "I".

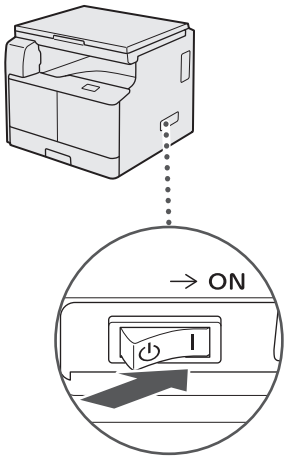

HINWEIS

Direkt nach dem Einschalten des Systems am Hauptnetzschalter reagieren die Tasten eventuell nicht richtig.

Taste [Stromsparmodus]

Sie können die Taste [☾] (Stromsparmodus) betätigen, um das System in den Schlafmodus zu schalten, sodass es weniger Strom verbraucht.

Wird das System eine bestimmte Zeit lang nicht genutzt, so wechselt es automatisch in den Schlafmodus, um Energie zu sparen.

Betätigen Sie die Taste [☾] (Stromsparmodus), um aus dem Schlafmodus wieder in den Normalbetrieb zu wechseln.

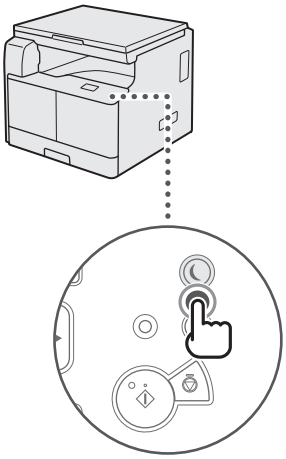

HINWEIS

Auch im Schlafmodus können Dokumente von einem Computer aus auf dem System ausgedruckt werden.

Herunterfahren des Systems

01 Um das System sicher auszuschalten, kippen Sie den Hauptnetzschalter rechts am System in die Stellung "⏻".

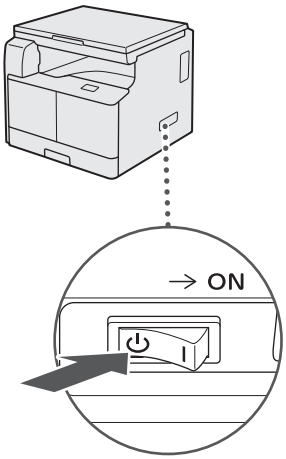

WICHTIG

Es kann einige Zeit dauern, bis das System vollständig heruntergefahren ist.

Wird das System am Hauptnetzschalter ausgeschaltet, während gerade gescannt oder gedruckt wird, kann es zu einem Papierstau kommen.

Deutsch

Einrichten der Verbindung

Hier finden Sie Informationen zum Anschluss des Systems an einen Computer und zu den verfügbaren Verbindungs- und Kabeltypen.

Sie können das System über ein USB-Kabel an einen Computer anschließen.

WICHTIG

- Externe USB-Geräte (Speichergeräte, Tastatur, Maus usw.) werden nicht unterstützt.
- Ein USB-Kabel ist nicht im Lieferumfang enthalten. Bitte beschaffen Sie ein passendes Kabel für Ihren Computer.

Ablaufdiagramm: Einstellungen

USB-Verbindung

USB-Verbindung

▼

Verbindung per USB-Kabel

▼

Einstellungen zum Verwenden des Systems als USB-Gerät

▼

Betätigen Sie die Taste [⚙] (Einstellungen/Speicherung) → Wählen Sie [Einstellungen Systemverwaltung] → [USB-Gerät Ein/Aus] → [Ein].

▶ Vgl. e-Anleitung > Sicherheit

▼

Installation des Druckertreibers

▼

Installieren Sie den Druckertreiber von der CD-ROM.

Verbindung per USB

Sie können das System über ein USB-Kabel mit einem Computer verbinden. Das System ist mit USB 2.0 Hi-Speed* kompatibel. Auf dem Computer müssen der zum Betriebssystem passende Druckertreiber und USB-Klassentreiber sowie die entsprechenden Dienstprogramme installiert werden.

Nähere Informationen zum Installieren des Treibers bei einer USB-Verbindung finden Sie in der e-Anleitung.

Der Ablauf hängt vom Betriebssystem auf dem Computer ab.

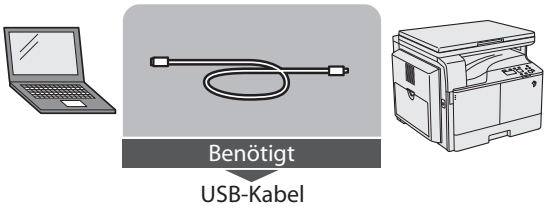

VORSICHT

- Achten Sie darauf, dass das System geerdet ist, bevor Sie bei eingeschaltetem Hauptnetzschalter ein USB-Kabel mit dem System verbinden. Anderenfalls besteht hierbei die Gefahr eines Stromschlags.
- Berühren Sie beim Anschließen oder Trennen des USB-Kabels bei eingeschaltetem Hauptnetzschalter nicht die Metallteile um die USB-Buchse. Anderenfalls besteht die Gefahr eines Stromschlags.

WICHTIG

- In den folgenden Situationen darf das USB-Kabel nicht angeschlossen oder getrennt werden, da es ansonsten zu Funktionsstörungen beim Computer oder System kommen kann:
  - Während der Installation des Treibers
  - Beim Hochfahren des Computers
  - Beim Drucken
- Wenn Sie das USB-Kabel trennen, während der Computer oder das System (am Hauptnetzschalter) eingeschaltet ist, warten Sie immer mindestens 10 Sekunden, bevor Sie das Kabel wieder anschließen. Wird das Kabel sofort wieder angeschlossen, kann es zu Funktionsstörungen beim Computer oder System kommen.
- Wenn das System per USB-Kabel an einen Computer angeschlossen ist, können Sie bestimmte Dienstprogramme nicht verwenden.
- Wenn Sie das System per USB-Kabel an einen Computer anschließen, aktivieren Sie die Einstellung <USB-Gerät Ein/Aus> (Einstellungen Systemverwaltung). (Vgl. e-Anleitung > Sicherheit.)

HINWEIS

Der passende USB-Standard für Windows XP/Vista/7/8 ist USB 2.0 Hi-Speed/USB Full-Speed (entsprechend USB 1.1). Bis Mac OS X 10.3.2 ist der passende USB-Standard USB Full-Speed (entsprechend USB 1.1), ab Mac OS X 10.3.3 ist es USB 2.0 Hi-Speed/USB Full-Speed (entsprechend USB 1.1). Nähere Informationen erhalten Sie bei Ihrem örtlichen Canon-Fachhändler.

Vor der Verwendung des Systems als Drucker oder Scanner

Hier finden Sie Informationen zur Installation des MF Driver (Drucker- und Scannertreiber) und der MF Toolbox.

Systemanforderungen (Drucken)

Die folgenden Systemumgebungen sind für die Verwendung des Druckertreibers erforderlich.

HINWEIS

Die unterstützten Betriebssysteme unterscheiden sich je nach verwendeter Druckertreiberversion.

■Software

- Betriebssysteme:
  - Microsoft Windows XP
  - Microsoft Windows Vista
  - Microsoft Windows 7
  - Microsoft Windows 8
  - Microsoft Windows Server 2003
  - Microsoft Windows Server 2008
  - Microsoft Windows Server 2012
  - Mac OS X 10.5.8 oder höher

■Hardware

- Computer:
  - Jeder beliebige Computer, auf dem eines der oben aufgeführten Betriebssysteme ausgeführt wird
- Arbeitsspeicher:
  - Die Speichermenge, die für die ordnungsgemäße Ausführung der oben aufgeführten Betriebssysteme erforderlich ist

Systemanforderungen (Scan)

Die folgenden Systemumgebungen sind für die Verwendung des Scannertreibers erforderlich.

■Software:

- Betriebssysteme:
  - Microsoft Windows XP
  - Microsoft Windows Vista
  - Microsoft Windows 7
  - Microsoft Windows 8
  - Mac OS X 10.5.8 oder höher

■Hardware:

- Computer
  - Jeder beliebige Computer, auf dem eines der oben aufgeführten Betriebssysteme ausgeführt wird
  - Ein Computer mit einem USB-Anschluss und einem installierten USB-Klassentreiber.

HINWEIS

- Beim Scannen einer großen Anzahl von Bildern oder von Bildern mit einer großen Menge an Bilddaten kann es zu einem Fehler wegen Speichermangels oder zu einem deutlichen Einbruch der Scangeschwindigkeit kommen. Versuchen Sie es in diesem Fall mit den folgenden Tipps:
  - Schaffen Sie zusätzlichen Platz auf der Festplatte, indem Sie nicht mehr benötigte Dateien löschen/verschieben usw., damit ausreichend freier Speicherplatz vorhanden ist.
  - Verringern Sie die Scanauflösung.
  - Rüsten Sie den Arbeitsspeicher auf.
  - Setzen Sie die Größe des virtuellen Speichers auf die höchstmögliche Einstellung.
  - Teilen Sie die Vorlagen in mehrere Sätze auf und scannen Sie diese separat ein.

Installation

Der MF-Treiber wird von der Software-CD-ROM installiert.

Nähere Informationen zum Installationsablauf finden Sie in der e-Anleitung.

■CD-ROM-Menü (Windows):

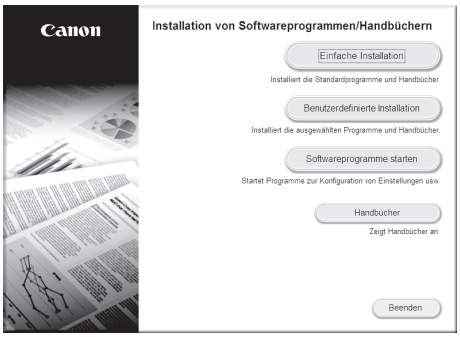

■Starten der Installation (Macintosh):

Doppelklicken Sie im Installationsorder auf das Installationssymbol.

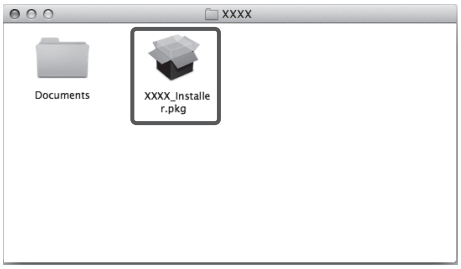

■Anzeigen des Handbuchs (Macintosh):

Doppelklicken Sie im Installationsordner auf [Documents] → [deutsch] → [Print]/[Scan] → [Guide] → Symbol für "index.html".

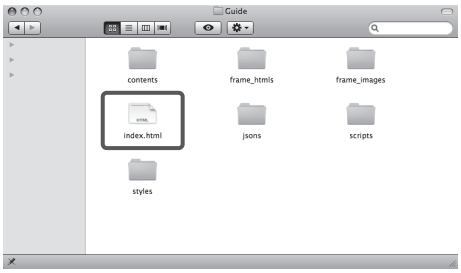

Einrichten der Druckerkonfiguration

Um die Funktionen dieses Produkts wie beabsichtigt nutzen zu können, müssen Sie die Druckeroptionen über den Druckertreiber einrichten.

■Für Windows

Die Druckeroptionen werden über die Registerkarte [Geräteeinstellungen] des Druckertreibers eingerichtet.

Um die Registerkarte [Geräteeinstellungen] zu öffnen, klicken Sie im Ordner [Drucker], [Drucker und Faxgeräte] bzw. [Geräte und Drucker] mit der rechten Maustaste auf das Symbol des verwendeten Druckers, wählen Sie [Eigenschaften] oder [Druckereigenschaften] und klicken Sie dann auf die Registerkarte [Geräteeinstellungen].

Nähere Informationen zur Einrichtung finden Sie in der Hilfe.

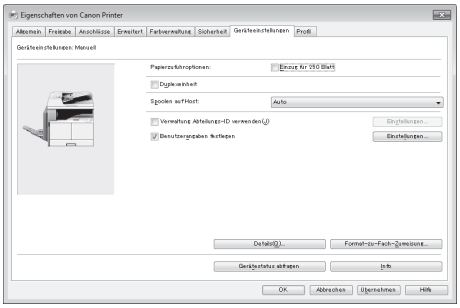

■Für Macintosh

Die Druckoptionen werden auf der Registerkarte [Treiber]/[Optionen] im Dialogfeld [Drucken & Faxen] festgelegt.

So zeigen Sie die Registerkarte [Treiber] an:

Klicken Sie in den [Systemeinstellungen] auf [Drucken & Faxen], [Drucken & Scannen] oder [Drucker & Scanner] → Wählen Sie Ihren Drucker aus → Klicken Sie auf [Optionen & Füllstände] → Klicken Sie auf [Treiber] oder [Optionen].

Nähere Informationen finden Sie im Canon UFR II/UFRII LT Druckertreiber-Handbuch.

Deutsch

Ablauf: Einstellungen zum Verwenden der gewünschten Funktionen

Ablauf: Einstellungen zum Verwenden der Druckfunktionen

Um von einem Computer aus über das System zu drucken, sind die folgenden Vorgänge und Einstellungen erforderlich.

■Ablaufdiagramm: Einstellungen

Drucken von Dokumenten von einem Computer

▼

Anmelden am System als Administrator

▼

USB-Verbindung

▶ Vgl. e-Anleitung > Vor dem Verwenden des Systems

▼

Installation des Druckertreibers

Installieren Sie den Druckertreiber von der CD-ROM.

▶ Vgl. e-Anleitung > Vor dem Verwenden des Systems

▼

Einstellen der Druckeroptionen

Legen Sie die Eigenschaften fest.

▶ Vgl. e-Anleitung > Drucken

▼

Einstellungen abgeschlossen

Ablauf: Einstellungen zum Verwenden der Remote-Scan-Funktionen

Um über das System zu scannen, sind die folgenden Vorgänge und Einstellungen erforderlich.

■Ablaufdiagramm: Einstellungen

Remote-Scannen

▼

Installieren des Scannertreibers

Installieren Sie den Scannertreiber von der CD-ROM.

▶ Vgl. e-Anleitung > Vor dem Verwenden des Systems

▼

Onlineschalten des Scanners

▼

Betätigen Sie die Taste [ ] (COPY/SCAN) → Wählen Sie [Remote Scanner].

▶ Vgl. e-Anleitung > Scanner

▼

Starten von ScanGear MF aus einer TWAIN-kompatiblen Anwendung

▼

Einstellungen abgeschlossen

2

Grundlegende Funktionen

Funktionsumfang dieses Systems 22
Auflegen von Originalen 23
Ausrichtung 23
Vorlagenglas 23
Grundfunktionen: Kopieren 25
Grundfunktionen: Drucken 26
Abbrechen eines Auftrags 27
Verwenden der Stopp-Taste 27
Verwenden des Statusmonitor-Bildschirms 27
Grundfunktionen: Remote-Scannen 29

Funktionsumfang dieses Systems

Der imageRUNNER 2202 bietet vielfältige Ein- und Ausgabemöglichkeiten, mit denen Sie Ihre Produktivität deutlich steigern können. Mit vielen praktischen Funktionen für das Dokumentenmanagement im digitalen Büro ist der imageRUNNER 2202 das ultimative Multifunktionsgerät.

■Kopieren

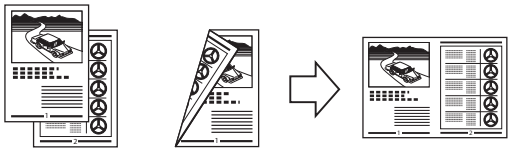

Neben den üblichen Kopierfunktionen bietet das System praktische neue Funktionen wie "N auf 1", um zwei- oder vierseitige Vorlagen automatisch auf das ausgewählte Papierformat zu verkleinern.

■Drucken

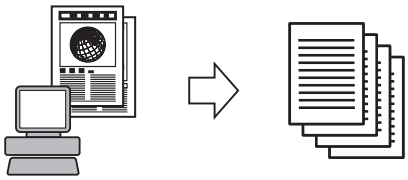

Dieses System ist mit UFR II LT-Technologie ausgestattet (Ultra Fast Rendering II LT). Ein neu entwickelter Druckalgorithmus minimiert dabei den Aufwand für die Dateiverarbeitung, sodass maximale Leistung erreicht wird.

■Remote-Scannen

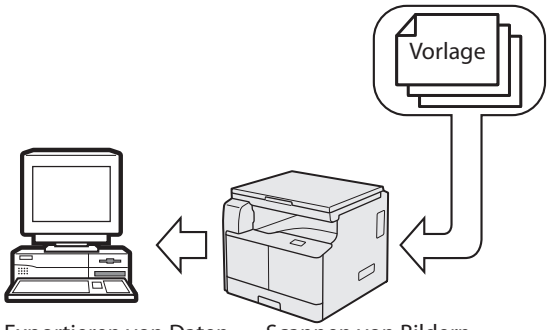

Mit der Remote-Scanfunktion können Sie den imageRUNNER 2202 wie einen normalen Scanner nutzen. Sie können ein Dokument mit dem System scannen und die Bilddaten an eine Anwendung auf dem Computer übertragen.

■Praktische Funktionen

- Taste [Stromsparmodus]

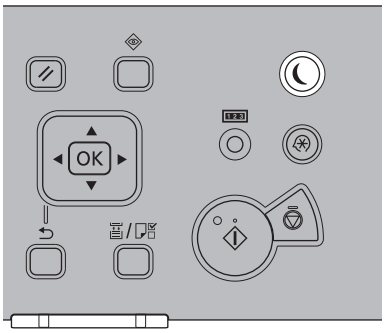

Mit der Taste [] (Stromsparmodus) können Sie das System in den Schlafmodus schalten, um den Stromverbrauch zu senken. Wird das System eine bestimmte Zeit lang nicht genutzt, so wechselt es automatisch in den Schlafmodus, um Energie zu sparen.

- Taste [Einstellungen/Speicherung]

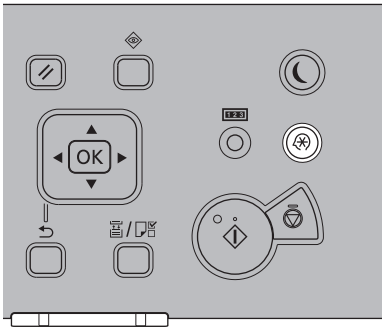

Über das Menü [Einstellungen/Speicherung] können Sie allgemeine Einstellungen für viele Funktionen des Systems einrichten sowie bestimmte Funktionen an Ihre individuellen Anforderungen anpassen. Um das Menü zu öffnen, betätigen Sie die Taste [] (Einstellungen/Speicherung).

Auflegen von Originalen

Legen Sie die Originale je nach Format, Typ und gewünschter Kopierfunktion auf das Vorlagenglas.

Ausrichtung

Sie können Originale längs oder quer auflegen. Richten Sie die obere Kante Ihrer Vorlage immer am hinteren Rand des Vorlagenglases aus (siehe Pfeil oben links).

■ Vorlagenglas

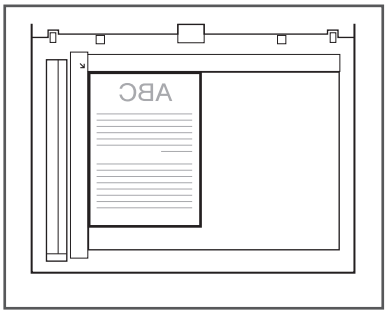

Vorlagenglas

Zum Kopieren von gebundenen Vorlagen (z. B. Bücher/ Zeitschriften), besonders schweren oder leichten Vorlagen sowie Folien sollten Sie das Vorlagenglas verwenden. Ausweiskopien mithilfe der Funktion "Kopie ID Karte" sind nur über das Vorlagenglas möglich.

01 Heben Sie die Vorlagenglasabdeckung an.

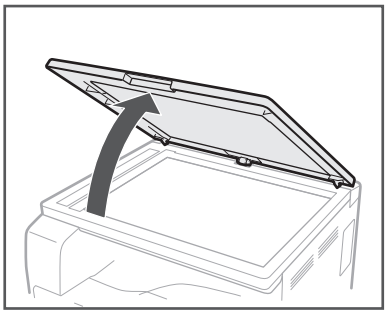

02 Legen Sie Ihre Vorlage mit der Druckseite nach unten auf.

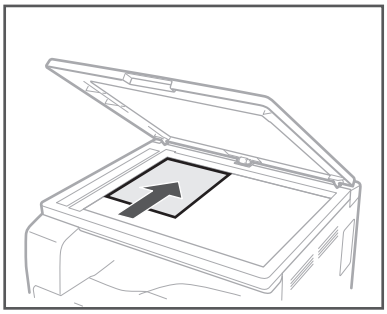

Die Vorlage, die Sie kopieren möchten, muss mit der zu kopierenden Seite nach unten aufgelegt werden. Richten Sie die obere Kante Ihrer Vorlage am hinteren Rand des Vorlagenglases aus (siehe Pfeil oben links).

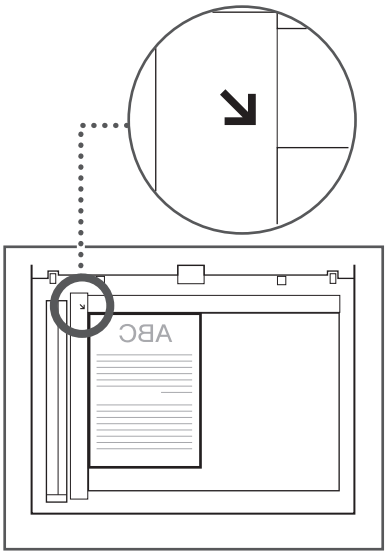

Deutsch

Legen Sie Bücher und andere gebundene Dokumente auf die gleiche Weise auf das Vorlagenglas.

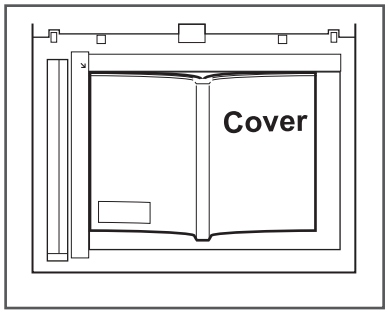

03 Schließen Sie die Vorlagenglasabdeckung vorsichtig.

VORSICHT

- Schließen Sie die Vorlagenglasabdeckung vorsichtig, damit Sie sich nicht die Hand einklemmen. Andernfalls kann es zu Verletzungen kommen.
- Drücken Sie die Vorlagenglasabdeckung nicht mit Gewalt nach unten. Andernfalls kann es zur Beschädigung des Vorlagenglases und zu Verletzungen von Personen kommen.

Grundfunktionen: Kopieren

Hier finden Sie Informationen zum grundlegenden Ablauf der Kopierfunktion. Nähere Informationen finden Sie in der e-Anleitung > Kopie.

01 Betätigen Sie die Taste [ ] (COPY/SCAN).

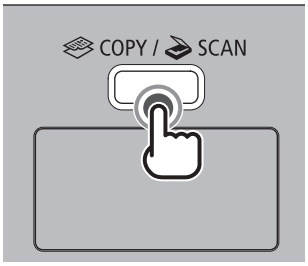

02 Legen Sie die Vorlagen ein.

HINWEIS

Nähere Informationen finden Sie in der e-Anleitung > Grundlegende Funktionen.

03 Legen Sie die gewünschten Kopiereinstellungen fest.

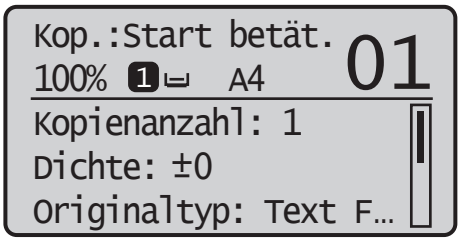

HINWEIS

Nähere Informationen zum Festlegen der Kopiereinstellungen finden Sie in der e-Anleitung > Kopie.

04 Betätigen Sie [▲] oder [▼], um die <Kopienanzahl> hervorzuheben, und betätigen Sie dann [OK].

Betätigen Sie die Tasten [▲] oder [▼], um die gewünschte Kopienanzahl (1 bis 99) einzugeben.

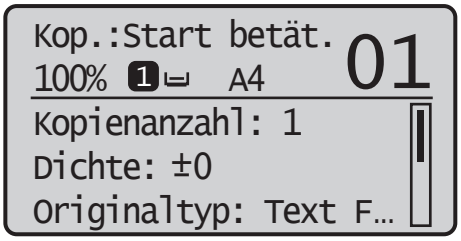

05 Betätigen Sie die Taste [◎] (Starten).

- Wählen Sie mit [▲] oder [▼] das Format der Vorlage aus → Betätigen Sie die Taste [OK].

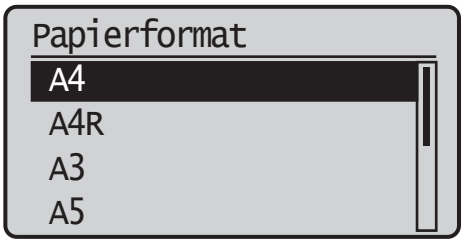

Der Kopiervorgang wird gestartet.

06 Wenn Sie schon mit dem Kopieren der nächsten Vorlage beginnen möchten, während der aktuelle Auftrag noch ausgedruckt wird, wiederholen Sie die Schritte 2 bis 5.

07 Entnehmen Sie nach Abschluss des Kopiervorgangs die Vorlagen.

Deutsch

Grundfunktionen: Drucken

Hier finden Sie Informationen zum grundlegenden Ablauf der Druckfunktion. Nähere Informationen finden Sie in der e-Anleitung > Drucken.

HINWEIS

Zum Drucken von einem Computer müssen Sie die Systemkonfiguration einrichten und den Druckertreiber auf dem Computer installieren. Nähere Informationen zum Einrichten der Systemkonfiguration und zum Installieren des Druckertreibers finden Sie in der e-Anleitung > Vor dem Verwenden des Systems.

01 Öffnen Sie auf dem Computer das Dokument, das Sie über die Anwendung drucken möchten.

02 Klicken Sie auf das Menü [Datei] → Wählen Sie [Drucken].

HINWEIS

Die genauen Schritte zum Öffnen des Dialogfelds [Drucken] können sich je nach der Anwendung unterscheiden.

03 Wählen Sie im Dialogfeld [Drucken] Ihren Drucker in der Liste [Name] aus → Richten Sie die gewünschten Druckeinstellungen ein.

■Für Windows

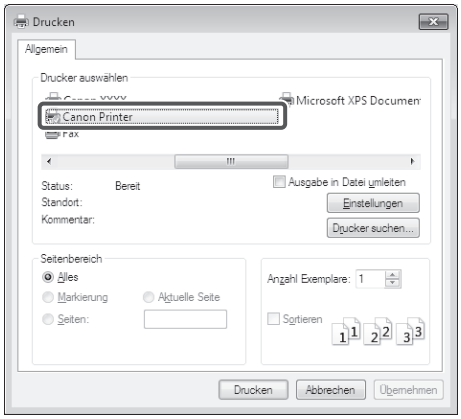

■Für Macintosh

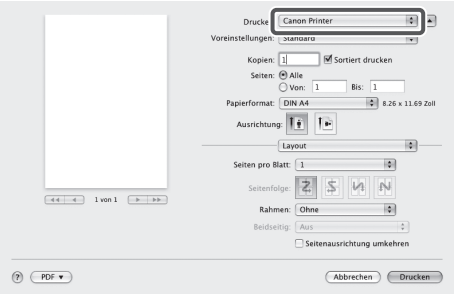

04 Klicken Sie auf [OK], um den Ausdruck zu starten.

Abbrechen eines Auftrags

Zum Abbrechen eines Auftrags gibt es mehrere Möglichkeiten. In diesem Abschnitt wird das Abbrechen von Aufträgen mit der Stopp-Taste und über den Statusmonitor-Bildschirm beschrieben. Nähere Informationen finden Sie in der e-Anleitung > Statusmonitor.

Verwenden der Stopp-Taste

Sie können einen Kopier-, Druck- oder Remote-Scan-Auftrag mit der Stopp-Taste abbrechen.

01 Betätigen Sie die Taste [⊘] (Stopp).

Wenn nur ein Auftrag verarbeitet wird oder auf die Verarbeitung wartet, können Sie den Auftrag abbrechen, indem Sie zweimal die Taste [⊘] (Stopp) betätigen.

02 Wenn mehrere Aufträge verarbeitet werden, wählen Sie mit [▲] oder [▼] den abzubrechenden Auftrag aus → Betätigen Sie die Taste [OK].

03 Wenn <Abbrechen?> angezeigt wird, wählen Sie mit [▲] oder [▼] die Antwort <Ja> aus → Betätigen Sie die Taste [OK].

```
Abbrechen?
 <Nein>
 <Ja>
 Details
```

Verwenden des Statusmonitor-Bildschirms

Über den Statusmonitor-Bildschirm können Sie Kopier- und Druckaufträge abbrechen, die gerade ausgegeben werden oder auf die Verarbeitung warten.

01 Betätigen Sie die Taste [◈] (Statusmonitor).

02 Betätigen Sie die Tasten [▲] oder [▼], um <Kopier/Druckauftrag> hervorzuheben → Betätigen Sie die Taste [OK].

```
Statusmonitor
 Gerätestatus
 Kopier/Druckauftrag
```

03 Betätigen Sie die Tasten [▲] oder [▼], um <Auftragsstatus> hervorzuheben → Betätigen Sie die Taste [OK].

```
Kopier/Druckauftrag
 Auftragsstatus
 Log Kopierauftrag
 Auftragslog drucken
```

04 Markieren Sie mit [▲] oder [▼] den abzubrechenden Auftrag → Betätigen Sie die Taste [OK].

```
Kopier/Druckauftrag
 00:00 Kopieren
 00:00 Warten
 00:00 Warten
 00:00 Warten
```

Wenn nur ein einziger Auftrag vorhanden ist, betätigen Sie einfach die Taste [OK].

Deutsch

05 Betätigen Sie die Tasten [▲] oder [▼], um <Abbruch> hervorzuheben → Betätigen Sie die Taste [OK].

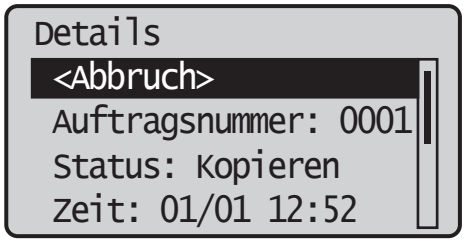

06 Betätigen Sie die Taste [◀], um <Ja> hervorzuheben → Betätigen Sie die Taste [OK].

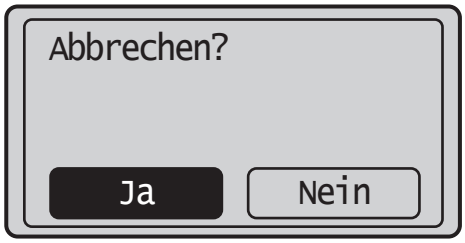

Wenn Sie den Auftrag doch nicht abbrechen möchten, wählen Sie <Nein>, um zum vorherigen Display zurückzukehren.

Um einen weiteren Auftrag abzubrechen, wiederholen Sie die Schritte 4 bis 6.

07 Betätigen Sie die Taste [⊘] (Rückstell), um zum Bereitschaftsdisplay zurückzukehren.

Grundfunktionen: Remote-Scannen

Beim Remote-Scannen werden gescannte Bilder an eine TWAIN-kompatible Anwendung (wie Adobe Photoshop, Adobe Acrobat oder Microsoft Word/Excel/PowerPoint 2000 und höher) auf dem Computer übergeben. In diesem Abschnitt wird der grundlegende Ablauf der Remote-Scanfunktion beschrieben. Nähere Informationen finden Sie in der e-Anleitung > Scanner.

HINWEIS

Zum Scannen von Vorlagen mit der Remote-Scanfunktion müssen Sie die Systemkonfiguration einrichten und den Druckertreiber auf dem Computer installieren. Nähere Informationen finden Sie in der e-Anleitung.

01 Betätigen Sie die Taste [ ] (COPY/SCAN).

02 Legen Sie die Vorlagen ein.

HINWEIS

Nähere Informationen finden Sie in der e-Anleitung > Grundlegende Funktionen.

03 Wenn Sie nach der Treiberinstallation das erste Mal scannen, wählen Sie ScanGear MF als Scanner aus.

04 Öffnen Sie auf dem Computer eine TWAIN-kompatible Anwendung.

05 Wählen Sie den Befehl zum Starten des Scanvorgangs, z. B. [Von Scanner] oder [Erfassen].

HINWEIS

Nähere Informationen finden Sie in der Dokumentation zur betreffenden Anwendung.

06 Geben Sie die gewünschten Scaneinstellungen an.

HINWEIS

Nähere Informationen finden Sie in der e-Anleitung > Scanner.

07 Klicken Sie auf [Scannen].

■Für Windows

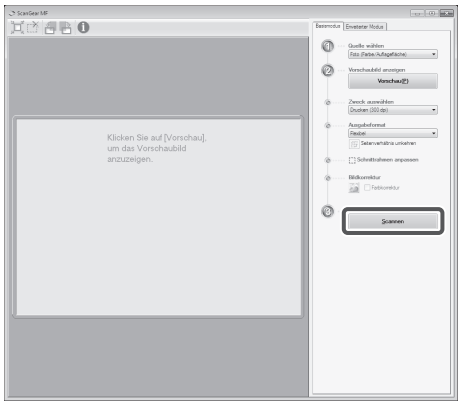

■Für Macintosh

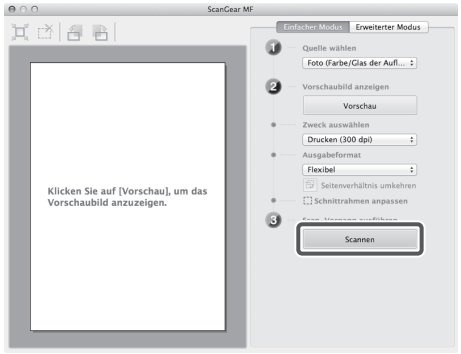

Nach Abschluss des Scanvorgangs wird das ScanGear MF-Hauptfenster geschlossen und das gescannte Bild wird an die Anwendung übergeben.

08 Entnehmen Sie nach Abschluss des Scanvorgangs die Vorlagen.

Deutsch

3

Wartung und Fehlerbehebung

Einlegen von Papier 32
Einlegen von Papier in eine Kassette 32
Umstellen einer Kassette auf ein anderes Papierformat (Kassette 1) 34
Verbrauchsmaterial 36
Empfohlenes Papier 36
Kaufinformationen 36
Toner 36
Trommeleinheit 37
Originalverbrauchsmaterial 37
Austauschen des Toners 38
Stellen, an denen Papierstau entstehen kann 41
Verhalten bei Fehlermeldungen/Fehlercodes 42
Wenn eine Fehlermeldung angezeigt wird 42
Wenn ein Fehlercode angezeigt wird 42
Meldung zu Anruf beim Kundendienst 43
Kontaktaufnahme mit Ihrem örtlichen Canon-Fachhändler 43

Einlegen von Papier

Hier finden Sie Informationen zum Einlegen von Papier.

Einlegen von Papier in eine Kassette

VORSICHT

Legen Sie das Papier vorsichtig in das System ein, damit Sie sich nicht die Hände an den Kanten des Papiers schneiden.

WICHTIG

- Legen Sie nur Papier in Standardformaten in die Kassetten ein.
- Legen Sie keinen der folgenden Papiertypen in die Kassetten ein, da es sonst zu Papierstau kommen kann:
  - Stark gewelltes oder geknittertes Papier
  - Leichtes Seiden-/Strohpapier: unter ca. 64 g/m^2
  - Folien
  - Schweres Papier 1
  - Schweres Papier 2
  - Bond-Papier
  - Briefumschläge
  - Etiketten
  - Papier mit vorhandenen Farbkopien (auch nicht die Rückseite solchen Papiers bedrucken)
  - Papier, das mit einem Thermotransferdrucker bedruckt wurde (auch nicht die Rückseite solchen Papiers bedrucken)
- Fächern Sie den Papierstapel vor dem Einlegen gut auf und richten Sie die Kanten der Seiten auf einer ebenen Oberfläche aus.
- Legen Sie kein Papier oder andere Gegenstände in den leeren Bereich der Kassette neben dem Papierstapel. Andernfalls kann es zu Papierstau kommen.

01 Greifen Sie die Kassette am Griff und ziehen Sie sie bis zum Anschlag heraus.

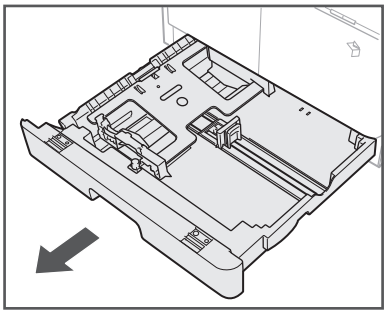

02 Drücken Sie die Metallplatte herunter, um sie zu sperren.

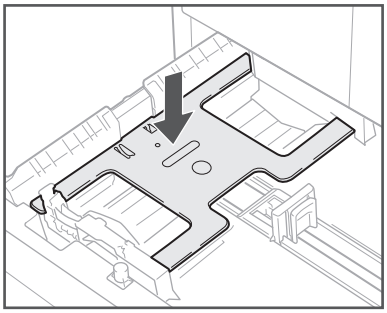

03 Öffnen Sie ein Paket Papier und entnehmen Sie den Papierstapel.

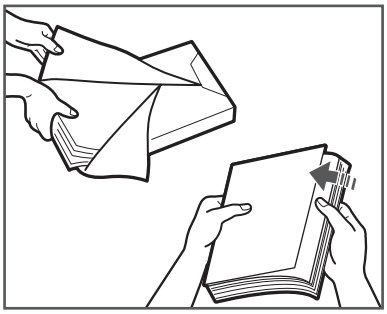

VORSICHT

Legen Sie das Papier vorsichtig in das System ein, damit Sie sich nicht die Hände an den Kanten des Papiers schneiden.

WICHTIG

Verpacken Sie verbleibendes Papier in der Originalverpackung und lagern Sie es an einem trockenen Ort ohne direkte Sonneneinstrahlung.

HINWEIS

- Für hochwertige Ausdrucke verwenden Sie das von Canon empfohlene Papier.
- Bevor Sie das Papier einlegen, fächern Sie die Blätter mehrmals auf und richten Sie die Kanten des Papiers aus, um das Einlegen zu erleichtern.

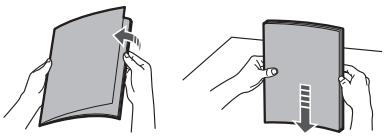

04 Legen Sie den Papierstapel in die Kassette ein.

Richten Sie die Kanten des Papierstapels gleichmäßig aus und legen Sie ihn in Richtung der Abschlussführung in die Kassette ein.

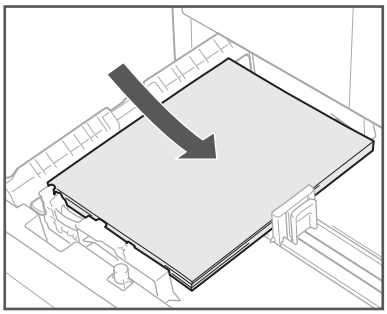

Stellen Sie beim ersten Einlegen von Papier in die Kassette die Führungen passend zum verwendeten Papierformat ein. (Vgl. "Umstellen einer Kassette auf ein anderes Papierformat (Kassette 1)", S. 34.)

Achten Sie beim Einlegen von Papier in die Kassette darauf, dass deren Formateinstellung zum verwendeten Papier passt. (Vgl. "Umstellen einer Kassette auf ein anderes Papierformat (Kassette 1)", S. 34.)

WICHTIG

- Gerolltes und gewelltes Papier muss vor der Verwendung geglättet werden.
- Achten Sie darauf, dass der Papierstapel nicht höher ist als durch die Grenzmarkierung an der Rückwand der Kassette angegeben. Die Ecken des Stapels müssen unter den Führungsclips liegen.

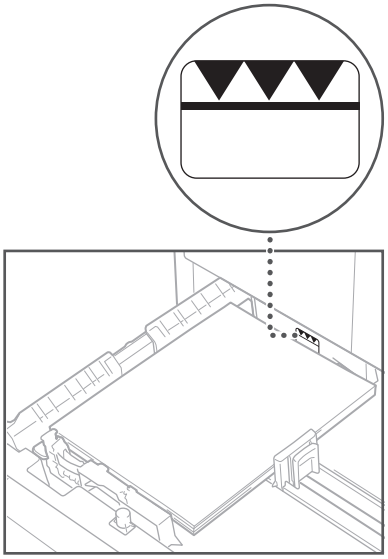

- Achten Sie darauf, dass die Führungen korrekt eingestellt sind. Bei einer falschen Einstellung kann es zu Papierstau, unsauberen Ausdrucken und Verschmutzung im Systeminneren kommen.

HINWEIS

- Jede Kassette fasst ca. 250 Blatt Papier (80 g/m^2).
- Befolgen Sie eventuelle Anweisungen zur Druckseite, die ggf. auf der Papierverpackung zu finden sind.
- Bei Papier in der Kassette wird die nach oben gerichtete Seite bedruckt.
- Wenn es zu Problemen mit der Druckqualität oder Papierstau kommt, drehen Sie den Papierstapel um und legen Sie ihn erneut ein.
- Nähere Informationen zur Druckrichtung bei Briefkopfpapier und Vordrucken finden Sie in der e-Anleitung > Grundlegende Funktionen.

05 Schieben Sie die Kassette vorsichtig wieder ins System, bis sie in geschlossener Stellung einrastet.

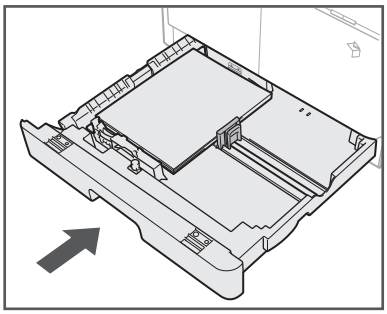

Deutsch

VORSICHT

Gehen Sie beim Einschieben der Kassette vorsichtig vor, damit Sie sich nicht die Finger einklemmen. Andernfalls kann es zu Verletzungen kommen.

WICHTIG

Wenn Sie zu viel Papier einlegen oder die Kassette nicht vollständig in das System schieben, können Sie weder kopieren noch drucken. Achten Sie immer darauf, dass die Kassetten richtig eingerastet sind und dass nicht zu viel Papier in den Kassetten ist.

HINWEIS

Wenn das Papier beim Kopieren oder Drucken ausgeht, legen Sie neues Papier ein und befolgen Sie die Anweisungen auf dem Display. Das System setzt dann automatisch den Betrieb fort und gibt die restlichen Kopien bzw. Ausdrucke aus.

06 Geben Sie das Format und den Typ des eingelegten Papiers an.

Vgl. e-Anleitung > Grundlegende Funktionen.

Umstellen einer Kassette auf ein anderes Papierformat (Kassette 1)

Wenn Sie eine Kassette auf ein anderes Papierformat umstellen möchten, stellen Sie die Führungen in der Kassette mit den folgenden Schritten entsprechend ein.

01 Entnehmen Sie die Kassette 1 und nehmen Sie das gesamte Papier aus der Kassette.

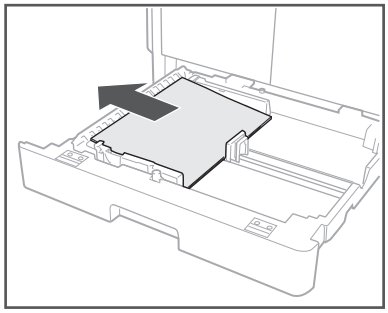

Drücken Sie die Metallplatte herunter, um sie zu sperren.

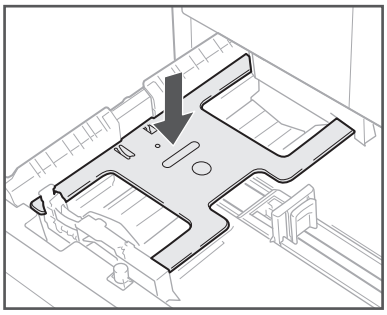

02 Drücken Sie die rechte Führung oben zusammen und schieben Sie sie an die Markierung für das gewünschte Papierformat.

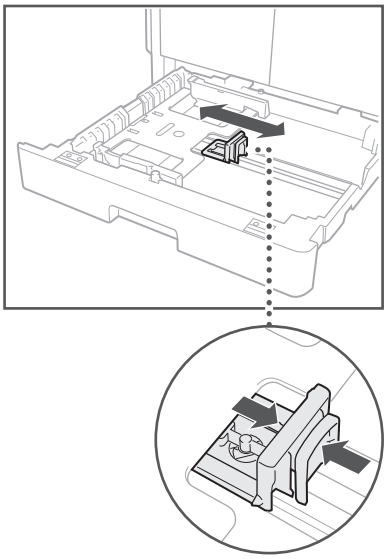

03 Drücken Sie die vordere Führung oben zusammen und schieben Sie sie an die Markierung für das gewünschte Papierformat.

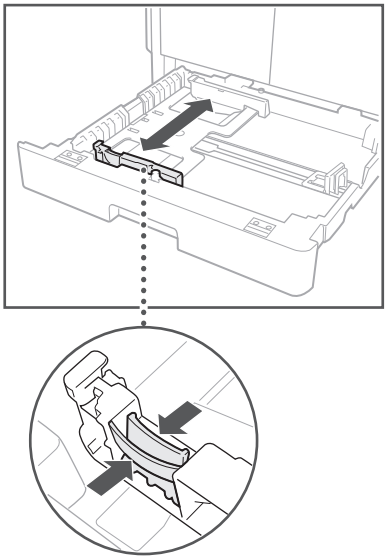

WICHTIG

Die Führungen müssen einrasten. Eine falsche Einstellung der Papierführungen kann außerdem Papierstau sowie Verschmutzungen auf den Ausdrucken oder im Systeminneren zur Folge haben.

04 Legen Sie Papier des entsprechenden Formats in die Kassette 1 ein.

VORSICHT

Legen Sie das Papier vorsichtig in das System ein, damit Sie sich nicht die Hände an den Kanten des Papiers schneiden.

05 Schieben Sie die Kassette 1 vorsichtig wieder ins System, bis sie in geschlossener Stellung einrastet.

VORSICHT

Gehen Sie beim Einschieben der Kassette vorsichtig vor, damit Sie sich nicht die Finger einklemmen. Andernfalls kann es zu Verletzungen kommen.

06 Geben Sie das Format und den Typ des eingelegten Papiers an.

Vgl. e-Anleitung > Grundlegende Funktionen.

Verbrauchsmaterial

Die folgenden Original-Verbrauchsmaterialien sind von Canon erhältlich. Für nähere Informationen dazu wenden Sie sich bitte an Ihren örtlichen Canon-Fachhändler. Wir empfehlen Ihnen, Papier und Toner bei Ihrem örtlichen Canon-Fachhändler zu bestellen, bevor Ihr Vorrat aufgebraucht ist.

Empfohlenes Papier

Neben Normalpapier bietet Canon auch Recyclingpapier, farbiges Papier, Folien (empfohlener Typ für dieses System), Etiketten und weitere Papiersorten an.

VORSICHT

Lagern Sie Papier nicht in der Nähe von offenem Feuer, da es sich sonst entzünden und zu einem Brand oder Verbrennungen führen kann.

WICHTIG

- Einige im Handel erhältliche Papiertypen sind für dieses System nicht geeignet. Wenden Sie sich an Ihren örtlichen Canon-Fachhändler, wenn Sie Papier bestellen möchten.
- Um das Eindringen von Feuchtigkeit zu vermeiden, verpacken und lagern Sie Restpapiermengen in der Originalverpackung.

HINWEIS

Für hochwertige Ausdrucke verwenden Sie das von Canon empfohlene Papier.

Kaufinformationen

Wenn Sie die Kontaktdaten (Visitenkarte, weitere Informationen usw.) Ihres örtlichen Canon-Fachhändlers scannen und speichern, können Sie sie ganz einfach abrufen, wenn Sie Verbrauchsmaterial wie Toner kaufen oder ersetzen möchten. Nähere Informationen zum Speichern/Löschen von Bezugsinformationen für Verbrauchsmaterial finden Sie in der e-Anleitung > Wartung.

Toner

C-EXV

Prüfen Sie, ob der Code auf der vorderen Abdeckung des Systems mit dem Code auf der Verpackung der Originalpatrone übereinstimmt.

Wenn auf dem Display eine Meldung angezeigt wird, die Sie zum Austausch der Tonerpatrone auffordert, ersetzen Sie die verbrauchte Patrone durch eine neue.

Verwenden Sie nur Tonerpatronen, die zum Gebrauch mit diesem System vorgesehen sind.

Für eine optimale Druckqualität wird empfohlen, den Original-Canon-Toner zu verwenden.

Modellbezeichnung	Unterstützter Original-Canon-Toner
imageRUNNER 2202	Canon C-EXV 42 Black Toner (Schwarz)

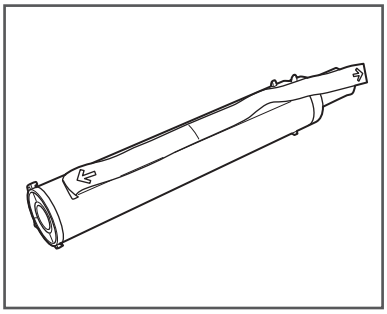

WARNUNG

- Werfen Sie gebrauchte Tonerpatronen nicht ins Feuer. Dies kann dazu führen, dass sich Resttoner entzündet, was Verbrennungen oder einen Brand zur Folge haben kann.
- Lagern Sie Tonerpatronen nicht in der Nähe von offenem Feuer, da sich der Toner sonst entzünden und zu einem Brand oder Verbrennungen führen kann.
- Wischen Sie versehentlich verschütteten Toner mit einem feuchten, weichen Tuch auf. Vermeiden Sie es, den Tonerstaub einzuatmen. Verwenden Sie zum Entfernen losen Toners keinen Staubsauger, der nicht mit Sicherheitsvorrichtungen zur Vermeidung von Staubexplosionen ausgestattet ist. Andernfalls kann es durch elektrostatische Entladung zu Schäden am Staubsauger oder zu einer Staubexplosion kommen.

VORSICHT

Bewahren Sie Toner außerhalb der Reichweite von kleinen Kindern auf. Suchen Sie bei versehentlichem Verschlucken oder Einatmen sofort einen Arzt auf.

WICHTIG

- Lagern Sie Tonerpatronen an einem kühlen Ort ohne direkte Sonneneinstrahlung. (Empfohlene Lagerbedingungen: Temperatur unter 30 °C und Luftfeuchtigkeit unter 80 %)
- Lagern Sie Tonerpatronen nicht senkrecht.
- [Vorsicht vor gefälschten Toner]
  Wir weisen Sie darauf hin, dass gefälschte Toner auf dem Markt ist. Wenn Sie gefälschte Toner verwenden, kann darunter die Druckqualität und die Leistung des Systems leiden. Canon ist nicht für irgendwelche Fehlfunktionen, Unfälle oder Schäden verantwortlich, die durch die Verwendung von gefälschten Toner verursacht werden.
  Nähere Informationen finden Sie unter http://www.canon.com/counterfeit.

Trommeleinheit

Verwenden Sie beim Austausch der Trommeleinheit nur für das System geeignete Trommeleinheiten.

Für eine optimale Druckqualität wird empfohlen, die Original-Canon-Trommeleinheit zu verwenden.

Produktbezeichnung	Unterstützte Canon-Originaltrommeleinheit
imageRUNNER 2202	Canon C-EXV 42 Trommel Einheit

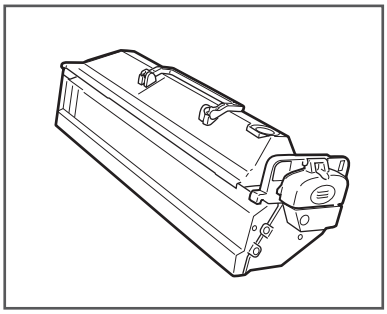

Originalverbrauchsmaterial

Canon entwickelt kontinuierlich neue Technologien für Toner, Trommeln und Patronen speziell für Canon-Multifunktionssysteme.

Profitieren Sie von Vorteilen wie einer optimalen Druckleistung und optimalem Druckvolumen sowie hochwertigen Ausdrucken mit den neuen, modernen Technologien von Canon. Um dies zu gewährleisten, empfehlen wir die Verwendung von Canon-Originalverbrauchsmaterial für Ihr Canon-Multifunktionssystem.

Deutsch

Austauschen des Toners

Wenn sich nur noch eine geringe Menge Toner im System befindet, blinkt die folgende Meldung auf dem Display. Sie können dann zwar noch eine Zeit lang drucken, sollten aber eine neue Tonerpatrone vorbereiten, damit diese zur Hand ist, wenn der Toner vollständig verbraucht ist.

```
Tonerpatrone
vorbereiten.
 Kopienanzahl: 1
 Dichte: ±0
 Originaltyp: Text F…
```

Wenn nicht mehr gedruckt werden kann, weil der Toner vollständig verbraucht ist, wird die folgende Meldung auf dem Display angezeigt: <Tonerpatrone austauschen.>. Gehen Sie wie nachstehend beschrieben vor, um die Tonerpatrone auszutauschen.

WARNUNG

- Werfen Sie gebrauchte Tonerpatronen nicht ins Feuer. Dies kann dazu führen, dass sich Resttoner entzündet, was Verbrennungen oder einen Brand zur Folge haben kann.
- Wischen Sie versehentlich verschütteten Toner mit einem feuchten, weichen Tuch auf. Vermeiden Sie es, den Tonerstaub einzuatmen. Verwenden Sie zum Entfernen losen Toners keinen Staubsauger, der nicht mit Sicherheitsvorrichtungen zur Vermeidung von Staubexplosionen ausgestattet ist. Andernfalls kann es durch elektrostatische Entladung zu Schäden am Staubsauger oder zu einer Staubexplosion kommen.

VORSICHT

- Bewahren Sie Toner außerhalb der Reichweite von kleinen Kindern auf.
- Wenn Toner verschluckt wurde, wenden Sie sich unverzüglich an Ihren Arzt.
- Wenn Toner mit Ihren Händen oder Ihrer Kleidung in Berührung gelangt, waschen Sie diese sofort mit kaltem Wasser. Verwenden Sie kein warmes Wasser, da der Toner dadurch fest wird und nur noch schwer entfernt werden kann.

WICHTIG

- Verwenden Sie nur Tonerpatronen, die zum Gebrauch mit diesem System vorgesehen sind.
- Nähere Informationen zu unterstütztem Original-Canon-Toner finden Sie im Abschnitt "Verbrauchsmaterial" auf S.36.
- Tauschen Sie Tonerpatronen erst aus, wenn Sie durch die entsprechende Meldung dazu aufgefordert werden.
- Versuchen Sie nicht, die Tonerpatrone auszutauschen, während das System druckt.

HINWEIS

- Es empfiehlt sich, die Tonerpatrone zeitnah auszutauschen, wenn die Meldung <Tonerpatrone vorbereiten.> angezeigt wird.
- Wenn der Toner vollständig verbraucht ist, während ein Druckauftrag läuft, wird dieser angehalten. Der Druckauftrag wird automatisch mit den restlichen Seiten fortgesetzt, nachdem sie die Tonerpatrone ausgetauscht haben.

01 Öffnen Sie die vordere Abdeckung.

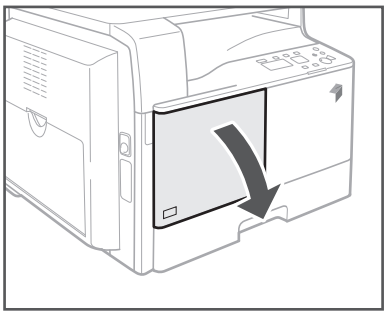

02 Drücken Sie den Entriegelungshebel am Griff und drehen Sie die Tonerpatrone in Pfeilrichtung (im Uhrzeigersinn).

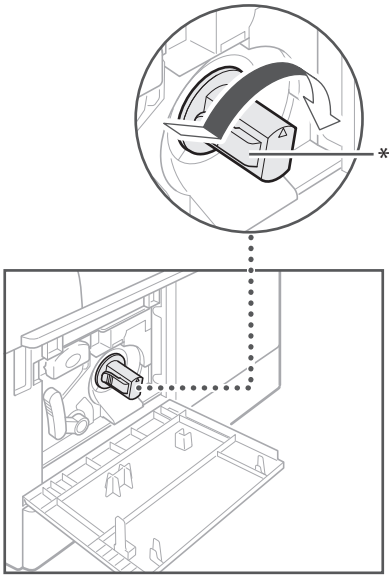

* Entriegelungshebel

03 Halten Sie den Entriegelungshebel gedrückt und ziehen Sie die Tonerpatrone heraus.

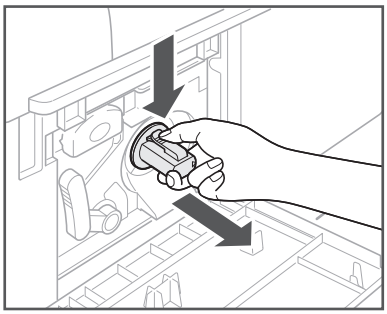

04 Schütteln Sie die neue Tonerpatrone fünf oder sechs Mal vorsichtig hin und her, um den Toner in der Patrone gleichmäßig zu verteilen.

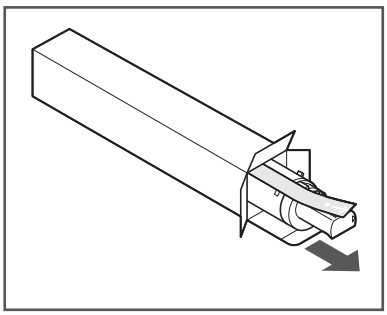

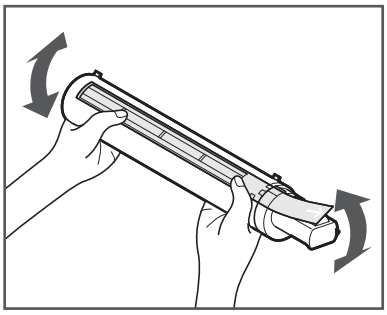

WARNUNG

Werfen Sie gebrauchte Tonerpatronen nicht ins Feuer. Dies kann dazu führen, dass sich Resttoner entzündet, was Verbrennungen oder einen Brand zur Folge haben kann.

WICHTIG

Wenn der Toner in der Patrone nicht gleichmäßig verteilt ist, kann dies zu ungleichmäßigen Ausdrucken führen.

05 Drehen Sie die Tonerpatrone so, dass das Etikett nach oben zeigt, und schieben Sie sie bis zum Anschlag in das System.

Halten Sie die neue Tonerpatrone mit einer Hand von unten fest und schieben Sie sie mit der anderen Hand ins System.

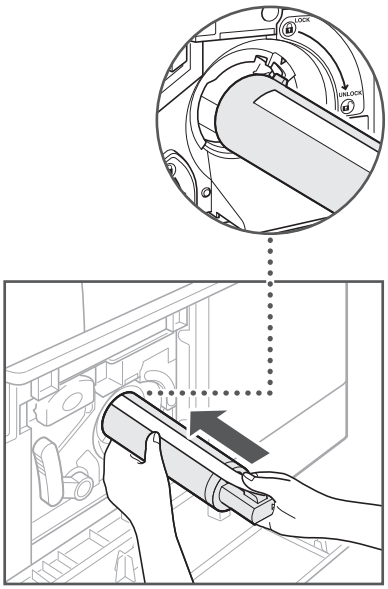

Deutsch

06 Halten Sie die Tonerpatrone mit einer Hand im System fest und ziehen Sie mit der anderen Hand die Transportschutzfolie gerade heraus.

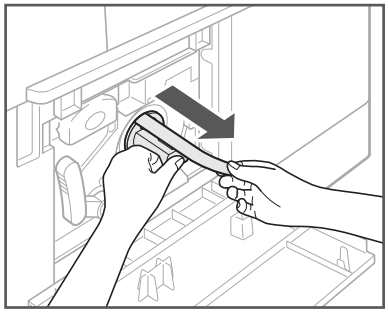

WICHTIG

- Ziehen Sie die Transportschutzfolie vorsichtig heraus, da ansonsten Toner aus der Patrone gelangen und zu Verschmutzungen an Kleidung und Haut führen kann.
- Achten Sie darauf, dass Sie die Transportschutzfolie vollständig herausziehen, da es ansonsten zu Fehlern beim Drucken kommen kann.
- Ziehen Sie die Folie in gerader Richtung nach vorne heraus. Wenn Sie nach oben oder unten ziehen, kann die Folie reißen. Wenn dies im Inneren der Tonerpatrone geschieht, sodass die Folie nicht komplett entfernt werden kann, kann die Tonerpatrone nicht mehr verwendet werden.
- Entsorgen Sie die Transportschutzfolie.

07 Drehen Sie die Tonerpatrone in Pfeilrichtung (gegen den Uhrzeigersinn).

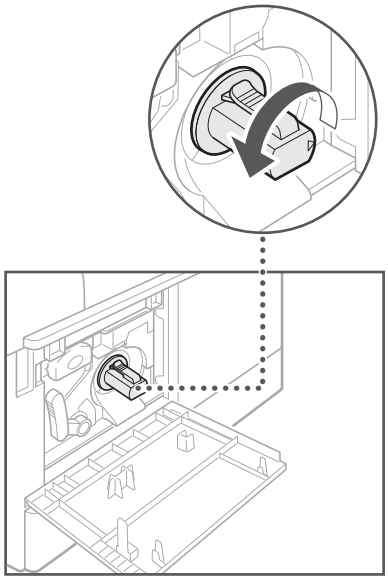

WICHTIG

Drehen Sie die Tonerpatrone bis zum Anschlag, sodass sie einrastet.

08 Schließen Sie die vordere Abdeckung.

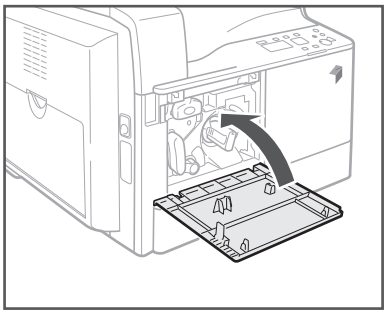

WARNUNG

Gehen Sie beim Schließen der vorderen Abdeckung vorsichtig vor, damit Sie sich nicht die Finger einklemmen. Andernfalls kann es zu Verletzungen kommen.

WICHTIG

Reinigen Sie bei jedem Austausch der Tonerpatrone die Fixiereinheit. (Vgl. e-Anleitung > Wartung.)

Stellen, an denen Papierstau entstehen kann

An den folgenden Stellen im System können Papierstaus auftreten. Befolgen Sie die Anweisungen im jeweiligen Abschnitt, um den Papierstau zu beheben. Nähere Informationen zur Vorgehensweise finden Sie in der e-Anleitung.

Papierstaus: e-Anleitung > Problemlösung

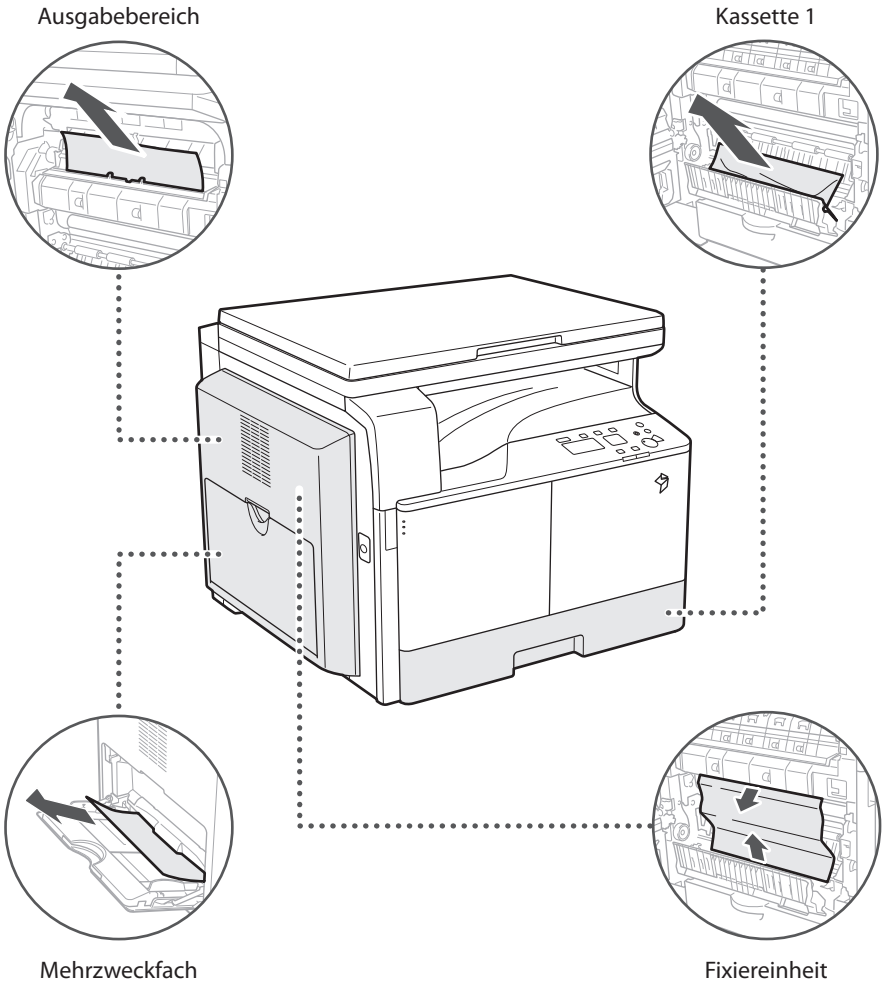

Deutsch

Verhalten bei Fehlermeldungen/Fehlercodes

Wenn eine Fehlermeldung angezeigt wird

Auf dem Display am System oder im Web-Browser können Fehlermeldungen angezeigt werden.

In den folgenden Fällen werden Fehlermeldungen der Selbstdiagnosefunktion angezeigt:

- Wenn aufgrund eines Bedien- oder Betriebsfehlers nicht gescannt/gedruckt werden kann
- Wenn beim Scannen/Drucken eine Entscheidung oder Aktion Ihrerseits erforderlich ist

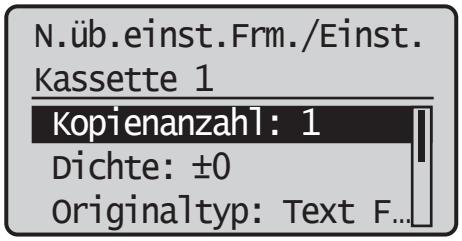

Beispiel für eine Fehlermeldung auf dem Display

Nähere Informationen zu Fehlermeldungen und zur Fehlerbehebung finden Sie in der e-Anleitung > Problemlösung.

Wenn ein Fehlercode angezeigt wird

Kann ein Auftrag oder Vorgang nicht erfolgreich abgeschlossen werden, wird ein Fehlercode in den Log-Details auf dem Statusmonitor-Bildschirm angezeigt.

Sie können den Code an den folgenden Stellen abfragen:

- Log-Details auf dem Statusmonitor-Bildschirm: Wenn ein Auftrag oder Vorgang nicht normal abgeschlossen wurde:

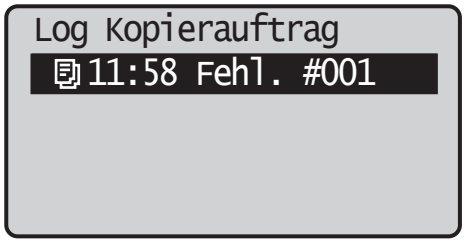

Nähere Informationen zu Fehlercodes und zur Fehlerbehebung finden Sie in der e-Anleitung > Problemlösung.

Meldung zu Anruf beim Kundendienst

Bei einer Störung des Systems wird ein Bildschirm mit der Aufforderung angezeigt, Ihren örtlichen Canon-Fachhändler zu kontaktieren.

```
System AUS und
wieder EINschalten.

 EXXX-XXXX
```

Wenn ein Bildschirm wie in der Abbildung oben angezeigt wird, wenden Sie sich an Ihren örtlichen Canon-Fachhändler. (Vgl. "Kontaktaufnahme mit Ihrem örtlichen Canon-Fachhändler", S. 43.)

Kontaktaufnahme mit Ihrem örtlichen Canon-Fachhändler

Wenn ein Bildschirm mit der Aufforderung angezeigt wird, Ihren örtlichen Canon-Fachhändler zu kontaktieren, folgen Sie nachstehenden Anweisungen.

01 Schalten Sie die Stromversorgung AUS und wieder EIN.

WICHTIG

Nähere Informationen zum Ein- und Ausschalten des Systems am Hauptnetzschalter finden Sie im Abschnitt "Hauptnetzschalter und Taste [Stromsparmodus]", S. 14.

02 Wenn sich der Vorgang dann immer noch nicht korrekt ausführen lässt, schalten Sie die Stromversorgung am Hauptschalter AUS, ziehen Sie den Netzstecker aus der Steckdose und wenden Sie sich an Ihren örtlichen Canon-Fachhändler.

WARNUNG

Das Netzkabel darf nicht mit feuchten Händen angeschlossen oder abgezogen werden, da dies sonst zu einem elektrischen Schlag führen kann.

VORSICHT

Ziehen Sie stets am Netzstecker, wenn Sie das Netzkabel entfernen. Ziehen Sie nicht am Netzkabel, da dies zur Freilegung oder zum Reißen der Kabeldrähte oder zur sonstigen Beschädigung des Netzkabels und damit zu Kurzschluss oder zu freiliegenden spannungsführenden Drähten führen kann, was einen Brand oder elektrischen Schlag zur Folge haben kann.

HINWEIS

Halten Sie folgende Informationen bereit, wenn Sie sich an Ihren örtlichen Canon-Fachhändler wenden:

- Modellbezeichnung
- Genaue Angaben zur Störung
- Fehlercode, der auf dem Display angezeigt wird

Rechtliche Hinweise

Modellbezeichnung

Aufgrund von Sicherheitsvorschriften muss die Bezeichnung dieses Produkts offiziell registriert werden. In manchen Vertriebsregionen ist eventuell der folgende Name in Klammern registriert.

- imageRUNNER 2202 (F191690)

EMC-Anforderungen der EU-Richtlinie

Dieses Gerät inklusive Ausstattung erfüllt die wesentlichen EMC-Anforderungen der EU-Richtlinie. Wir erklären hiermit, dass dieses Produkt mit den EMC-Anforderungen der EU-Richtlinie zu Stromversorgungsnetzen von 230V, 50 Hz genügt, obwohl die Nennlast des Produktes bei 220 bis 240V, 50/60 Hz liegt. Die Verwendung von abgeschirmten Kabeln ist notwendig, um die technischen EMCAnforderungen der EU-Richtlinie zu erfüllen.

Sicherheit des Lasers

Dieses Produkt wurde unter IEC60825-1:2007 und EN60825-1:2007 klassifiziert als Laserprodukt der Klasse 1. Das bedeutet, dass das System nicht mit gefährlichen Laserstrahlen arbeitet.

Da die Strahlung im System vollständig durch Schutzgehäuse und Abdeckungen abgeschirmt ist, kann er während der normalen Bedienung durch den Anwender in keiner Phase nach außen gelangen.

Entfernen oder öffnen Sie Schutzgehäuse oder Abdeckungen nur, wenn Sie im Handbuch des Systems ausdrücklich dazu aufgefordert werden.

Dieses Produkt enthält eine Laserdiode.

[Max. Leistung 6 mW, Wellenlänge 785–800 nm]

Weitere Informationen

Achten Sie beim Warten oder Einstellen der Optik des Produkts darauf, dass keine Schraubenzieher oder anderen reflektierenden Objekte in den Weg des Laserstrahls gelangen. Legen Sie vor der Arbeit am Produkt außerdem Gegenstände wie Uhren und Ringe ab.

Der reflektierte und möglicherweise unsichtbare Strahl kann zu dauerhaften Augenschäden führen.

Der nachstehende Warnaufkleber ist im Inneren des Systems und auf der vorderen Abdeckung angebracht.

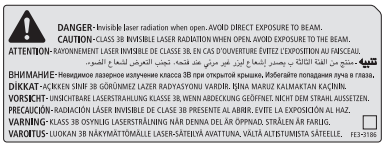

Dieses System entspricht der Europanorm IEC60825-1:2007 und EN60825-1:2007 und stimmt mit folgenden Richtlinien überein;

CLASS 1 LASER PRODUCT

LASER KLASSE 1

APPAREIL Á LASER DE CLASSE 1

APPARECCHIO LASER DI CLASSE 1

PRODUCTO LÁSER DE CLASE 1

APARELHO A LASER DE CLASSE 1

LUOKAN 1 LASER-TUOTE

LASERPRODUKT KLASS 1

VORSICHT

Wenn andere als die in den Handbüchern für dieses System angegebenen Bedienungs- und Justiereinrichtungen verwendet oder andere Arbeiten ausgeführt werden, kann dies zu gefährlicher Strahlungsexposition führen.

Internationales ENERGY STAR-Programm

Als ENERGY STAR®-Partner hat Canon Inc. dafür gesorgt, dass dieses System dem internationalen ENERGY STAR-Programm für effiziente Energieausnutzung entspricht.

Das internationale ENERGY STAR Office Equipment Program ist ein internationales Programm, das das Energiesparen beim Einsatz von Computern und anderer Büroausstattung unterstützt. Es unterstützt die Entwicklung und Verbreitung von Produkten mit Funktionen, die wesentlich zur Senkung des Energieverbrauchs beitragen. Es ist ein offenes System, an dem sich alle Hersteller freiwillig beteiligen können. Zielgruppe sind Büromaschinen wie Computer, Monitore, Drucker, Faxgeräte und Kopierer. Seine Standards und Logos sind in allen teilnehmenden Nationen einheitlich.

IPv6 Ready Logo

Der Protokollstapel in diesem System hat das vom IPv6-Forum eingeführte IPv6 Ready-Logo der Phase 1 erhalten.

WEEE Direktive

Nur für Europäische Union und EWR (Norwegen, Island und Liechtenstein)

Diese Symbole weisen darauf hin, dass dieses Produkt gemäß WEEE-Richtlinie (2012/19/EU; Richtlinie über Elektro- und Elektronik-Altgeräte), Batterien-Richtlinie (2006/66/EG) und nationalen Gesetzen zur Umsetzung dieser Richtlinien nicht über den Hausmüll entsorgt werden darf.

Falls sich unter dem oben abgebildeten Symbol ein chemisches Symbol befindet, bedeutet dies gemäß der Batterien-Richtlinie, dass in dieser Batterie oder diesem Akkumulator ein Schwermetall (Hg = Quecksilber, Cd = Cadmium, Pb = Blei) in einer Konzentration vorhanden ist, die über einem in der Batterien-Richtlinie angegebenen Grenzwert liegt.

Dieses Produkt muss bei einer dafür vorgesehenen Sammelstelle abgegeben werden. Dies kann z. B. durch Rückgabe beim Kauf eines neuen ähnlichen Produkts oder durch Abgabe bei einer autorisierten Sammelstelle für die Wiederaufbereitung von Elektro- und Elektronik-Altgeräten sowie Batterien und Akkumulatoren geschehen.

Der unsachgemäße Umgang mit Altgeräten kann aufgrund potenziell gefährlicher Stoffe, die generell mit Elektro- und Elektronik-Altgeräten in Verbindung stehen, negative Auswirkungen auf die Umwelt und die menschliche Gesundheit haben.

Durch Ihre Mitarbeit bei der umweltgerechten Entsorgung dieses Produkts tragen Sie zu einer effektiven Nutzung natürlicher Ressourcen bei.

Um weitere Informationen über die Wiederverwertung dieses Produkts zu erhalten, wenden Sie sich an Ihre Stadtverwaltung, den öffentlich-rechtlichen Entsorgungsträger, eine autorisierte Stelle für die Entsorgung von Elektro- und Elektronik-Altgeräten oder Ihr örtliches Entsorgungsunternehmen oder besuchen Sie www.canon-europe.com/weee, oder www.canon-europe.com/battery.

Andere Warnhinweise

Das Gerät ist nicht für die Benutzung im unmittelbaren Gesichtsfeld am Bildschirmarbeitsplatz vorgesehen. Um störende Reflexionen am Bildschirmarbeitsplatz zu vermeiden, darf dieses Produkt nicht im unmittelbaren Gesichtsfeld platziert werden.

Copyright

Copyright CANON INC. 2013

Ohne die ausdrückliche schriftliche Genehmigung von Canon Inc. darf diese Anleitung weder als Ganzes noch in Teilen reproduziert, übertragen, umgeschrieben, in Datenerfassungssystemen gespeichert oder in andere Landes- bzw. Computersprachen übersetzt werden. Dies gilt für jede Form und jedes Mittel, sei es elektronisch, mechanisch, magnetisch, optisch, chemisch, manuell oder auf andere Art und Weise.

Haftungsausschluss

Die Angaben in diesem Dokument können ohne vorherige Ankündigung geändert werden.

CANON INC. GIBT BEZÜGLICH DIESES MATERIALS KEINE GEWÄHRLEISTUNGEN JEGLICHER ART, WEDER VERTRAGLICH NOCH GESETZLICH, AUSSER DEN HIER ANGEGEBENEN, EINSCHLIESSLICH, JEDOCH NICHT BESCHRÄNKT AUF, GEWÄHRLEISTUNGEN FÜR MARKTFÄHIGKEIT, HANDELSÜBLICHE QUALITÄT, EIGNUNG FÜR EINEN BESTIMMTEN ZWECK UND PATENTVERLETZUNG. CANON INC. HAFTET NICHT FÜR DIREKTE UND BEILÄUFIG ENTSTANDENE SCHÄDEN ODER FOLGESCHÄDEN JEDWEDER ART SOWIE FÜR EINKOMMENSVERLUSTE, DIE AUS DER NUTZUNG DIESE MATERIALS ENTSTEHEN.

Rechtliche Nutzungseinschränkungen für das Produkt und Bildmaterial

Das Scannen, Drucken oder anderweitige Vervielfältigen bestimmter Dokumente mit Ihrem Produkt sowie die Nutzung des mit dem Produkt gescannten, gedruckten oder anderweitig vervielfältigten Bildmaterials ist unter Umständen gesetzlich verboten und kann straf- und/oder zivilrechtliche Folgen nach sich ziehen. Nachstehend ist eine Liste solcher Dokumente aufgeführt, die keinen Anspruch auf Vollständigkeit erhebt und lediglich als Anhaltspunkt dienen soll. Sollten Sie sich unsicher sein, ob das Scannen, Drucken oder anderweitige Vervielfältigen bestimmter Dokumente mit Ihrem Produkt sowie die Nutzung des dadurch erzeugten Bildmaterials rechtlich zulässig ist, so lassen Sie sich in dieser Frage bitte im Voraus rechtlich beraten.

- Geldscheine
- Reiseschecks
- Zahlungsanweisungen
- Lebensmittelmarken
- Schatzbriefe
- Pässe
- Briefmarken (gestempelt oder ungestempelt)
- Einreise- und Einbürgerungsdokumente
- Ausweise und ähnliche Kennzeichen
- Stempel- und Steuermarken (gestempelt oder ungestempelt)
- Wehrdienst- und Wehrüberwachungspapiere
- Anleihen und sonstige Schuldverschreibungen
- Von Regierungsstellen ausgestellte Schecks und ähnliche Zahlungsbelege
- Aktienzertifikate
- Fahrzeugscheine und -briefe
- Urheberrechtlich geschützte (Kunst-)Werke, wenn keine Erlaubnis des Rechteinhabers vorliegt

Wichtige Sicherheitsvorschriften

Lesen Sie diese wichtigen Sicherheitsvorschriften aufmerksam durch, bevor Sie das System in Betrieb nehmen. Da diese Vorschriften dazu gedacht sind, Verletzungen des Anwenders oder anderer Personen sowie Sachbeschädigungen zu vermeiden, sollten sie immer beachtet werden. Führen Sie darüber hinaus keine Vorgänge durch, die in diesem Handbuch nicht ausdrücklich angegeben sind, da dies sonst zu unvorhersehbaren Unfällen oder Verletzungen führen kann. Eine falsche Bedienung oder Benutzung dieses Systems kann zu Personenschäden und/oder zu Sachschäden führen, deren Reparatur nicht durch die eingeschränkte Gewährleistung abgedeckt ist.

Installation

WARNUNG

- Verdecken Sie niemals die Belüftungsöffnungen und -schlitze am System. Diese Öffnungen wurden für eine ordnungsgemäße Belüftung der Betriebsteile im System angebracht. Das Verdecken der Öffnungen kann eine Überhitzung des Systems verursachen. Stellen Sie das System niemals auf eine weiche Fläche (Sofa, Teppich usw.).
- Stellen Sie das System nicht an einem der folgenden Orte auf:
  - Feuchte oder staubige Orte
  - Orte in der Nähe eines Wasserhahns oder Wasserbehälters
  - Orte, die direktem Sonnenlicht ausgesetzt sind
  - Orte, die hohen Temperaturen ausgesetzt sind
  - Orte in der Nähe von offenen Flammen
- Installieren Sie das System nicht in der Nähe von Alkohol, Farbverdünner oder anderen entzündlichen Substanzen. Wenn entzündliche Substanzen in Kontakt mit den elektrischen Teilen im Systeminneren kommen, kann dies zu einem Brand oder elektrischen Schlag führen.
- Stellen Sie die folgenden Gegenstände nicht auf das System. Wenn diese Gegenstände in Kontakt mit den Hochspannungsbereichen im Systeminneren kommen, kann dies zu einem Brand oder elektrischen Schlag führen. Wenn diese Gegenstände auf dem System auslaufen oder in das System fallen, schalten Sie unverzüglich den Netzschalter des Systems AUS und ziehen Sie den Netzstecker aus der Netzsteckdose. Wenden Sie sich dann an Ihren örtlichen Canon-Fachhändler.
  - Halsketten und andere Metallgegenstände
  - Tassen, Vasen, Blumentöpfe und andere Behälter mit Wasser oder anderen Flüssigkeiten

VORSICHT

Stellen Sie das System nicht an instabilen Orten, wie wackligen Tischen oder schiefen Ebenen, oder an Orten mit starken Vibrationen auf, da dies dazu führen kann, dass das System herunterfällt oder umkippt, was Verletzungen von Personen zur Folge haben kann.

Stromversorgung

WARNUNG

- Beschädigen oder modifizieren Sie das Netzkabel nicht. Stellen Sie darüber hinaus keine schweren Gegenstände auf das Netzkabel, ziehen Sie nicht am Kabel, und biegen Sie es nicht übermäßig. Andernfalls kann es zur Beschädigung des Kabels kommen, was einen Brand oder elektrischen Schlag zur Folge haben kann.
- Halten Sie das Netzkabel von allen Wärmequellen fern. Wird dies nicht beachtet, kann der Schutzmantel des Netzkabels schmelzen, was zu einem Brand oder elektrischen Schlag führen kann.
- Das Netzkabel darf nicht mit feuchten Händen angeschlossen oder abgezogen werden, da dies sonst zu einem elektrischen Schlag führen kann.
- Schließen Sie das Netzkabel nicht an einer Mehrfachsteckdose an, da dies zu einem Brand oder elektrischen Schlag führen kann.
- Das Netzkabel darf nicht zusammengebunden oder verknotet werden, da dies zu einem Brand oder elektrischen Schlag führen kann.

- Stecken Sie den Netzstecker fest in die Netzsteckdose. Andernfalls kann es zu einem Brand oder elektrischen Schlag kommen.
- Verwenden Sie nur das mitgelieferte Netzkabel und keine anderen Kabel, da es andernfalls zu einem Brand oder elektrischen Schlag kommen kann.
- Verwenden Sie im Allgemeinen keine Verlängerungskabel. Die Verwendung eines Verlängerungskabels kann zu einem Brand oder elektrischen Schlag führen.
- Verwenden Sie nur Steckdosen mit den hier aufgeführten Spannungen, da es andernfalls zu einem Brand oder elektrischen Schlag kommen kann.
- Ziehen Sie stets am Netzstecker, wenn Sie das Netzkabel entfernen. Ziehen Sie nicht am Netzkabel, da dies zur Freilegung oder zum Reißen der Kabeldrähte oder zur sonstigen Beschädigung des Netzkabels und damit zu Kurzschluss oder zu freiliegenden spannungsführenden Drähten führen kann, was einen Brand oder elektrischen Schlag zur Folge haben kann.

WICHTIG

Sorgen Sie für ausreichend Platz um den Netzstecker, sodass dieser problemlos abgezogen werden kann. Wenn um den Netzstecker herum Gegenstände platziert sind, können Sie im Notfall den Netzstecker eventuell nicht sofort abziehen.

Handhabung

WARNUNG

- Versuchen Sie nicht, das System zu zerlegen oder zu modifizieren. Im Systeminneren befinden sich Teile, die unter hoher Temperatur und Hochspannung stehen, was zu einem Brand oder elektrischen Schlag führen kann.
- Wenn das System ungewöhnliche Geräusche erzeugt oder Rauch, Hitze oder unübliche Gerüche abgibt, schalten Sie das System unverzüglich über den Hauptnetzschalter AUS, ziehen Sie den Netzstecker aus der Netzsteckdose, und wenden Sie sich an Ihren örtlichen Canon-Fachhändler. Eine Weiterverwendung des Systems kann zu einem Brand oder elektrischen Schlag führen.
- Verwenden Sie keine entzündlichen Sprays in der Nähe des Systems. Wenn Gase aus derartigen Sprays in Kontakt mit den elektrischen Teilen im Systeminneren kommen, kann dies zu einem Brand oder elektrischen Schlag führen.
- Schalten Sie zur Vermeidung von Brandgefahr und Schäden am Netzkabel das System vor dem Umstellen oder Transportieren immer über den Hauptnetzschalter AUS, und ziehen Sie dann das Netz- und Schnittstellenkabel ab. Andernfalls kann es zu einer Beschädigung der Kabel kommen, was zu einem Brand oder elektrischen Schlag führen kann.
- Achten Sie nach dem Umstellen oder Transportieren des Systems darauf, dass der Netzstecker fest in der Steckdose sitzt. Verwenden Sie das System nicht, wenn die Verbindung lose ist, da ansonsten Brandgefahr besteht.
- Lassen Sie keine Büroklammern, Heftklammern oder andere Metallobjekte in das System fallen. Verschütten Sie darüber hinaus kein Wasser, keine Flüssigkeiten oder andere entzündlichen Substanzen (Alkohol, Benzin, Farbverdünner usw.) in das Systeminnere. Wenn diese Substanzen in Kontakt mit den Hochspannungsbereichen im Systeminneren kommen, kann dies zu einem Brand oder elektrischen Schlag führen. Wenn diese Substanzen auf dem System verschüttet werden oder in das System gelangen, schalten Sie das System unverzüglich am Hauptnetzschalter AUS, ziehen Sie dann den Netzstecker aus der Netzsteckdose, und wenden Sie sich an Ihren örtlichen Canon-Fachhändler.
- Verwenden Sie dieses Produkt ausschließlich als digitales Multifunktionsgerät und für keine anderen Zwecke.

VORSICHT

- Stellen Sie keine schweren Gegenstände auf das System. Der Gegenstand kann sonst umkippen oder herunterfallen und zu Verletzungen von Personen führen.
- Schließen Sie die Vorlagenglasabdeckung vorsichtig, damit Sie sich nicht die Hand einklemmen. Andernfalls kann es zu Verletzungen kommen.

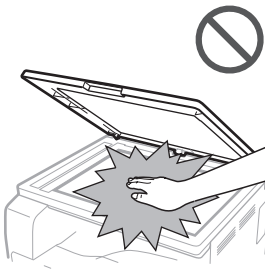

- Drücken Sie die Originalabdeckung nicht mit Gewalt nach unten, wenn Sie dicke Bücher kopieren. Andernfalls kann es zur Beschädigung des Vorlagenglases und zu Verletzungen von Personen kommen.

- Bedrucktes Papier kann unmittelbar nach der Ausgabe heiß sein. Gehen Sie vorsichtig vor, wenn Sie Papier aus dem Ausgabefach entnehmen oder dort ausrichten. Wenn Sie bedrucktes Papier sofort nach der Ausgabe berühren, können Sie sich Hitzeschäden an der Haut zuziehen.
- Halten Sie Ihre Hände, Haare, Kleidung usw. fern von den Rollen im Ausgabe- und Einzugsbereich. Auch wenn das System gerade nicht benutzt wird, können sich Hände, Haare, Kleidung usw. in den Rollen einklemmen, was dann zu Verletzungen oder zu Schäden am System führen kann, falls plötzlich ein Druckauftrag beginnt.
- Greifen Sie bei herausgezogener Kassette nicht in das System. Es besteht Verletzungsrisiko.
- Der Laserstrahl stellt eine Gefahr für den menschlichen Körper dar. Die Laserstrahlung, die im Systeminneren abgegeben wird, ist vollständig innerhalb des Schutzgehäuses und der externen Abdeckungen eingeschlossen. Der Laserstrahl kann daher während des Betriebs durch den Anwender zu keinem Zeitpunkt aus dem System austreten. Lesen Sie sich jedoch die folgenden Sicherheitshinweise und -anweisungen durch.
  - Öffnen Sie nur Abdeckungen, die Sie laut den Handbüchern zum System in der jeweiligen Situation ausdrücklich öffnen sollen.
  - Entfernen Sie nicht den folgenden am System angebrachten Warnaufkleber. Sollte er fehlen, wenden Sie sich an Ihren örtlichen Canon-Fachhändler.

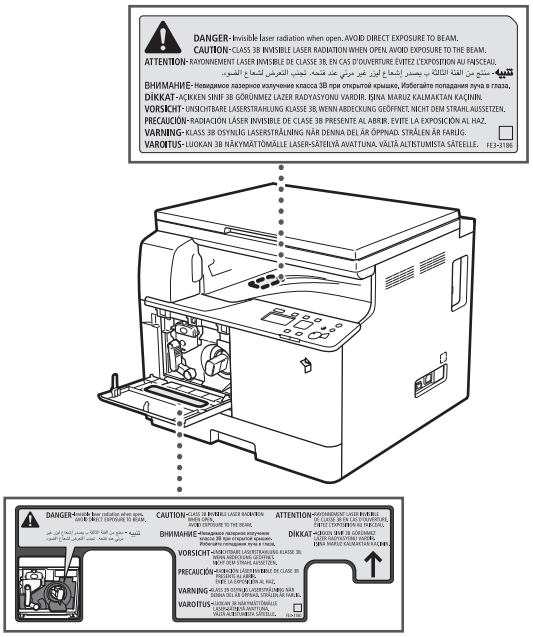

  - Wenn der Laserstrahl aus dem System austritt, kann eine Bestrahlung der Augen schwere Sehschäden zur Folge haben.
  - Wenn Sie dieses System nicht gemäß den in diesem Handbuch beschriebenen Vorgehensweisen für die Steuerung, Justage und den Betrieb verwenden, kann dies zu einer gefährlichen Strahlenexposition führen.

WICHTIG

Betätigen Sie aus Sicherheitsgründen die Taste [ ] (Stromsparmodus), wenn das System einige Zeit lang, beispielsweise über Nacht, nicht verwendet wird. Als zusätzliche Sicherheitsmaßnahme schalten Sie das System am Hauptnetzschalter AUS und ziehen Sie den Netzstecker heraus, wenn das System über einen längeren Zeitraum, beispielsweise über mehrere aufeinanderfolgende Feiertage, nicht verwendet wird.

Wartung und Inspektion

WARNUNG

- Schalten Sie vor dem Reinigen das System am Hauptnetzschalter AUS und trennen Sie das Netzkabel. Andernfalls kann es zu einem Brand oder einem Stromschlag kommen.
- Ziehen Sie den Netzstecker regelmäßig aus der Netzsteckdose heraus, und reinigen Sie mit einem trockenen Tuch die Bereiche um die Metallstifte des Netzsteckers und die Netzsteckdose herum, um Staub und Schmutz zu entfernen. An feuchten, staubigen oder verrauchten Standorten kann sich ansonsten Staub um den Netzstecker bilden und feucht werden, was dann zu einem Kurzschluss und Brand führen kann.
- Wischen Sie das System mit einem Tuch ab, das mit einem milden Reinigungsmittel verdünnt mit Wasser angefeuchtet wurde. Verwenden Sie nicht Alkohol, Benzin, Farbverdünner oder andere entzündliche Substanzen. Vergewissern Sie sich vor dem Gebrauch, dass das verwendete Reinigungsmittel nicht entzündlich ist. Wenn entzündliche Substanzen in Kontakt mit den Hochspannungsbereichen im Systeminneren kommen, kann dies zu einem Brand oder elektrischen Schlag führen.
- Einige Bereiche im System stehen unter Hochspannung. Wenn Sie gestautes Papier entfernen oder das Systeminnere überprüfen, achten Sie darauf, dass keine Halsketten, Armbänder oder andere Metallgegenstände das Systeminnere berühren, da dies sonst zu Verbrennungen oder einem elektrischen Schlag führen kann.
- Werfen Sie gebrauchte Tonerpatronen nicht ins Feuer. Dies kann dazu führen, dass sich Resttoner entzündet, was Verbrennungen oder einen Brand zur Folge haben kann.

- Achten Sie nach dem Reinigen des Systems darauf, dass der Netzstecker fest in der Steckdose sitzt. Verwenden Sie das System nicht, wenn die Verbindung lose ist, da ansonsten Brandgefahr besteht.
- Überprüfen Sie das Netzkabel und den Netzstecker regelmäßig. Kontaktieren Sie in den folgenden Fällen bitte Ihren örtlichen Canon-Fachhändler, da Brandgefahr besteht:
  - Der Netzstecker weist Brandspuren auf.
  - Der Netzstecker ist deformiert oder beschädigt.
  - Der Strom wird durch Biegen des Netzkabels aus- oder eingeschaltet (Wackelkontakt).
  - Das Netzkabel weist Einschnitte, Risse oder andere mechanische Beschädigungen auf.
  - Das Netzkabel wird an einer Stelle heiß.
- Überprüfen Sie regelmäßig, dass im Umgang mit dem Netzkabel und dem Netzstecker Folgendes vermieden wird. Andernfalls kann es zu einem Brand oder elektrischen Schlag kommen.
  - Das Verbindungsteil des Netzsteckers ist lose.
  - Das Netzkabel wird durch einen schweren Gegenstand oder durch die Befestigung mit Heftklammern belastet.
  - Der Netzstecker ist locker.
  - Das Netzkabel ist zusammengebunden.
  - Es besteht Stolpergefahr durch das Netzkabel.
  - Das Netzkabel ist vor einer Heizung oder einem Heizgerät.

VORSICHT

- Die Fixiereinheit und ihre Umgebung im Systeminneren können während des Betriebs heiß werden. Wenn gestautes Papier entfernt oder das Systeminnere überprüft wird, fassen Sie die Fixiereinheit und die Komponenten in ihrer Umgebung nicht an, da es andernfalls zu Verbrennungen oder einem elektrischen Schlag kommen kann.
- Wenn gestautes Papier entfernt oder das Systeminnere überprüft wird, setzen Sie sich nicht über einen längeren Zeitraum der Hitze aus, die von der Fixiereinheit und den Komponenten in ihrer Umgebung abgegeben wird. Andernfalls können Sie sich Hitzeschäden zuziehen, auch wenn Sie die Fixiereinheit und die Komponenten in ihrer Umgebung nicht direkt berührt haben.
- Entfernen Sie bei einem Papierstau das gestaute Papier gemäß den Anweisungen auf dem Display vollständig aus dem System. Fassen Sie nur die angegebenen Bereiche an, da es ansonsten zu Verletzungen oder Verbrennungen kommen kann.

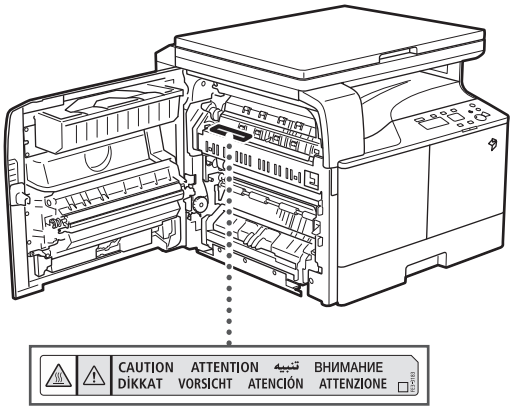

- Wenn gestautes Papier entfernt oder eine Tonerpatrone ausgetauscht wird, achten Sie darauf, dass kein Toner auf Ihre Hände oder Kleidung gelangt. Ihre Hände oder Kleidung werden sonst schmutzig. Wenn Toner an Ihre Hände oder Kleidung gelangt, waschen Sie sie sofort mit kaltem Wasser. Wenn Sie sie mit warmem Wasser waschen, wird der Toner fest, sodass die Tonerflecken nicht mehr entfernt werden können.
- Gehen Sie beim Entfernen eines Papierstaus vorsichtig vor, um zu verhindern, dass nicht fixierter Toner auf dem Papier verstreut wird und in Ihre Augen oder Ihren Mund gelangt. Wenn Toner in Augen oder Mund gelangt, waschen Sie die betroffenen Stellen sofort mit kaltem Wasser, und konsultieren Sie einen Arzt.
- Wenn Sie gestaute Vorlagen oder gestautes Papier aus dem System entfernen, achten Sie darauf, dass Sie sich nicht an den Papierkanten schneiden. Sollten Sie das Papier nicht selbst entfernen können, wenden Sie sich an Ihren örtlichen Canon-Fachhändler.
- Wenn eine Tonerpatrone entfernt wird, gehen Sie vorsichtig vor, um zu verhindern, dass Toner verstreut wird und in Ihre Augen oder Ihren Mund gelangt. Wenn Toner in Augen oder Mund gelangt, waschen Sie die betroffenen Stellen sofort mit kaltem Wasser, und konsultieren Sie einen Arzt.
- Versuchen Sie nicht, die Tonerpatrone zu zerlegen. Der Toner kann sich sonst verteilen und in Ihre Augen oder Ihren Mund gelangen. Wenn Toner in Augen oder Mund gelangt, waschen Sie die betroffenen Stellen sofort mit kaltem Wasser, und konsultieren Sie einen Arzt.
- Wenn Toner aus der Tonerpatrone gelangt, achten Sie darauf, dass er nicht verschluckt oder eingeatmet wird oder in Kontakt mit Ihrer Haut kommt. Wenn Toner auf Ihre Haut gelangt, waschen Sie die betroffene Stelle mit Wasser und Seife. Wenn es trotz Waschen zu Hautreizungen kommt oder wenn Sie Toner verschluckt oder eingeatmet haben, wenden Sie sich unverzüglich an Ihren Arzt.

Verbrauchsmaterial

WARNUNG

- Werfen Sie gebrauchte Tonerpatronen nicht ins Feuer. Dies kann dazu führen, dass sich Resttoner entzündet, was Verbrennungen oder einen Brand zur Folge haben kann.
- Lagern Sie Tonerpatronen und Kopierpapier nicht in der Nähe von offenem Feuer, da sich Toner oder Papier sonst entzünden können, sodass Brand- und Verbrennungsgefahr besteht.
- Wischen Sie versehentlich verschütteten Toner mit einem feuchten, weichen Tuch auf. Vermeiden Sie es, den Tonerstaub einzuatmen. Verwenden Sie zum Entfernen losen Toners keinen Staubsauger, der nicht mit Sicherheitsvorrichtungen zur Vermeidung von Staubexplosionen ausgestattet ist. Andernfalls kann es durch elektrostatische Entladung zu Schäden am Staubsauger oder zu einer Staubexplosion kommen.

VORSICHT

- Bewahren Sie Toner und anderes Verbrauchsmaterial außerhalb der Reichweite von kleinen Kindern auf. Suchen Sie bei versehentlichem Verschlucken oder Einatmen sofort einen Arzt auf.
- Versuchen Sie nicht, die Tonerpatrone zu zerlegen. Der Toner kann sich sonst verteilen und in Ihre Augen oder Ihren Mund gelangen.
- Wenn Toner in Augen oder Mund gelangt, waschen Sie die betroffenen Stellen sofort mit kaltem Wasser, und konsultieren Sie unverzüglich einen Arzt.
- Wenn Toner aus der Tonerpatrone gelangt, achten Sie darauf, dass er nicht verschluckt oder eingeatmet wird oder in Kontakt mit Ihrer Haut kommt. Wenn Toner auf Ihre Haut gelangt, waschen Sie die betroffene Stelle mit Wasser und Seife. Wenn es trotz Waschen zu Hautreizungen kommt oder wenn Sie Toner verschluckt oder eingeatmet haben, wenden Sie sich unverzüglich an Ihren Arzt.
- Wenn eine Tonerpatrone entsorgt wird, geben Sie sie in einen Beutel, um zu verhindern, dass Resttoner verstreut wird, und entsorgen Sie sie dann in sicherer Entfernung von offenem Feuer.

Weitere Warnungen

WARNUNG

Für Personen mit Herzschrittmacher:
Dieses Produkt erzeugt ein schwaches magnetisches Feld. Wenn Sie einen Herzschrittmacher haben und Auffälligkeiten feststellen, entfernen Sie sich von dem Produkt, und konsultieren Sie Ihren Arzt.

imageRUNNER 2202
Guida rapida

Manuali della macchina

Di seguito sono elencati i manuali della macchina forniti a corredo. Consultare i manuali per informazioni dettagliate.

I manuali indicati con questo simbolo sono forniti in versione cartacea.

I manuali indicati con questo simbolo sono disponibili sul CD-ROM in dotazione.

Guida rapida (questo manuale)

- Descrive le precauzioni da osservare per l'uso della macchina.
- Viene fornita una panoramica delle funzioni, delle operazioni di base e delle impostazioni necessarie prima di utilizzare le funzioni.
- Descrive le procedure di manutenzione e risoluzione dei problemi della macchina.

e-Manual (manuale in formato HTML)

- Vengono descritte tutte le funzionalità della macchina. È inoltre disponibile un'utile funzione di ricerca che consente di trovare rapidamente le informazioni desiderate.
- Disponibile sul CD-ROM contenente il software per l'utente.

Per utenti di Macintosh

Gli esempi mostrati in questo manuale si basano sul funzionamento in ambiente Windows. Per sapere come utilizzare il driver di stampa e quello per la scansione, fare riferimento alle guide del driver incluse nel CD-ROM software dell'utente e nella guida del driver.

Visualizzazione delle guide del driver

Per visualizzare le guide del driver, fare clic due volte sui file HTML contenuti nelle seguenti cartelle del CD-ROM software dell'utente.

- Guida del driver della stampante Canon UFR II/UFRII LT → [Documents] → [italiano] → [Print] → [Guide] → [index.html]
- Guida a Canon Scanner Driver → [Documents] → [italiano] → [Scan] → [Guide] → [index.html]

Visualizzazione del sistema della guida del driver

Dal pannello di ognuno dei driver fare clic su [?].

Per visualizzare il manuale in formato PDF, è necessario utilizzare Adobe Reader/Adobe Acrobat Reader. Se sul computer non è installato Adobe Reader/Adobe Acrobat Reader, è possibile scaricare il programma dal sito Web di Adobe Systems Incorporated.

Come utilizzare l'e-Manual

Come installare l'e-Manual

In questa sezione viene descritto come installare l'e-Manual.

■Windows

1. Inserire lo User Software CD-ROM nel lettore del computer.
2. Scegliere la lingua dell'e-Manual.
3. Fare clic su [Installazione personalizzata].
4. Selezionare [Connessione USB] e fare clic su [Avanti].
5. Deselezionare tutte le caselle di controllo tranne [Manuali].
6. Fare clic su [Installa].
7. Leggere il Contratto di licenza e fare clic su [Sì] per accettare.
   L'e-Manual viene salvato nella cartella [Programmi] del computer. Per visualizzare l'e-Manual, fare doppio clic sull'icona del collegamento creato sul desktop o sul file [index.html].

■Macintosh

1. Inserire lo User Software CD-ROM nel lettore del computer.
2. Aprire la cartella [Documents].
3. Trascinare la cartella [MF Guide] nella posizione in cui si instende salvarla.
4. Per visualizzare l'e-Manual installato, fare doppio clic su [index.html] nella cartella [MF Guide] salvata.

Se il CD-ROM non si avvia

È possibile che la funzione di esecuzione automatica dei CD-ROM di Windows sia disattivata. In questo caso, attenersi alla procedura seguente.

■Windows 8/Server 2012

1. Visualizzare il desktop → fare clic sull'icona di Esplora risorse nella barra delle applicazioni.
2. Fare clic su [Computer].
3. Fare doppio clic sull'icona del CD-ROM.
4. Fare doppio clic su [MInst.exe].

■Windows Vista/7/Server 2008

1. Fare clic su [Start] nella barra delle applicazioni di Windows → fare clic su [Computer].
2. Fare doppio clic sull'icona del CD-ROM.
3. Fare doppio clic su [MInst.exe].

■Windows XP/Server 2003

1. Fare clic su [Start] nella barra delle applicazioni di Windows → fare clic su [Risorse del computer].
2. Fare doppio clic sull'icona del CD-ROM.
3. Fare doppio clic su [MInst.exe].

Pagina principale dell'e-Manual

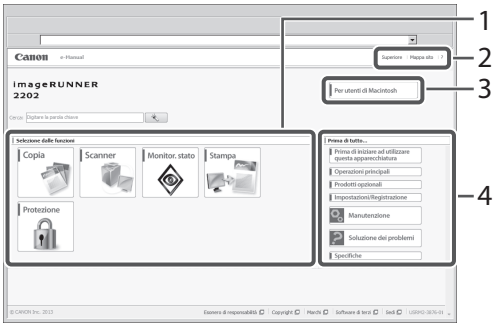

1 Selezione delle funzioni
Vengono descritte le istruzioni relative alle singole funzioni e modalità operative.

2 [Superiore], [Mappa sito], [?]
Sono presenti i collegamenti alla pagina principale dell'e-Manual, al sommario e alla guida.

3 [Per utenti di Macintosh]
Fare clic per visualizzare le precauzioni da tenere a mente quando si utilizza Macintosh.

4 Prima di tutto...
In questa sezione vengono riportate le informazioni da conoscere per poter utilizzare la macchina e le informazioni sui prodotti opzionali.

Sommario

Prefazione 04
Come utilizzare questo manuale 04
Simboli utilizzati nel manuale 04
Tasti e pulsanti utilizzati in questo manuale 04
Schermate del display utilizzate nel manuale 04
Illustrazioni utilizzate nel manuale 05
Abbreviazioni utilizzate nel manuale 05
Marchi 05
Configurazione delle impostazioni della stampante 19
Sequenza di impostazioni per l'uso delle funzioni desiderate 20
Sequenza di impostazioni per l'uso delle funzioni di stampa 20
Sequenza di impostazioni per l'uso delle funzioni di scansione remota 20

Capitolo 1
Prima di iniziare a utilizzare la macchina

Luogo di installazione e gestione 08
Precauzioni per l'installazione 08
Luoghi di installazione della macchina sconsigliati 08
Scegliere una presa di corrente sicura 09
Spostamento della macchina 09
Lasciare uno spazio adeguato nel punto d'installazione 09
Precauzioni per la manipolazione della macchina 09
Componenti e funzioni 11
Vista esterna 11
Vista interna 12
Parti e funzioni del pannello di controllo 13
Alimentazione principale e tasto di risparmio energetico 14
Come accendere la macchina con l'interruttore principale 14
Tasto Risparmio energetico 14
Spegnimento della macchina 15
Collegamento della macchina 16
Diagramma di flusso delle impostazioni 16
Collegamento a un'interfaccia USB 16
Preparativi per l'utilizzo della macchina come stampante o scanner 18
Requisiti di sistema (stampa) 18
Requisiti di sistema (scansione) 18
Installazione 18

Capitolo 2
Operazioni di base

Funzionalità della macchina 22
Posizionamento degli originali 23
Orientamento 23
Piano in vetro 23
Esecuzione di una copia di base 25
Esecuzione di una stampa di base 26
Annullamento di un lavoro 27
Uso del tasto Stop 27
Uso della schermata Monitor di stato 27
Esecuzione di una scansione remota di base 29

Capitolo 3
Manutenzione e risoluzione dei problemi

Caricamento della carta 32
Caricamento della carta in un cassetto 32
Regolazione di un cassetto per alloggiare un formato carta diverso (cassetto 1) 34
Materiali di consumo 36
Carta consigliata 36
Informazioni per l'acquisto 36
Toner 36
Cartuccia tamburo 37
Materiali di consumo originali 37
Sostituzione del toner 38
Punti soggetti a inceppamento della carta 41

Quando viene visualizzato un messaggio di errore/codice di errore 42
Quando viene visualizzato un messaggio di errore 42
Quando viene visualizzato un codice di errore 42
Messaggio per la telefonata all'assistenza 43
Contattare il rivenditore Canon autorizzato di zona 43

Informazioni legali 44
Nome del modello 44
Requisiti di compatibilità elettromagnetica (EMC) della Direttiva CE 44
Sicurezza del raggio laser 44
Informazioni aggiuntive 44
International ENERGY STAR-Program 45
Logo IPv6 Ready 45
Direttiva WEEE (RAEE) 45
Copyright 45
Esonero di responsabilità 46
Limitazioni legali per l'uso del prodotto e delle immagini 46
Istruzioni importanti per la sicurezza 47
Installazione 47
Alimentazione 47
Gestione 48
Manutenzione e controlli 49
Materiali di consumo 50
Altre avvertenze 51

Italiano

Prefazione

Grazie per aver acquistato la Canon imageRUNNER 2202. Prima di utilizzare la macchina, leggere attentamente questo manuale per familiarizzare con le sue funzionalità e sfruttarle al massimo. Per informazioni più approfondite sulle impostazioni delle funzioni descritte in questo manuale, consultare l'e-Manual. Dopo aver letto il manuale, conservarlo in un luogo sicuro per consultazioni future.

Come utilizzare questo manuale

Simboli utilizzati nel manuale

Di seguito sono descritti i simboli utilizzati nel manuale per spiegare procedure, limitazioni, precauzioni da osservare quando si maneggia la macchina e istruzioni a cui attenersi per salvaguardare la propria sicurezza.

AVVERTENZA

Indica operazioni che potrebbero provocare gravi incidenti, anche mortali, se non eseguite correttamente. Per utilizzare la macchina in condizioni di sicurezza, prestare pertanto attenzione a queste avvertenze.

ATTENZIONE

Indica operazioni che potrebbero provocare lesioni a persone se non eseguite correttamente. Per utilizzare la macchina in condizioni di sicurezza, prestare pertanto attenzione a queste avvertenze.

IMPORTANTE

Indica avvertimenti e limitazioni relativi al funzionamento dell'apparecchiatura. Leggere attentamente tali avvisi per utilizzare l'apparecchiatura correttamente ed evitare di danneggiare il sistema o altri beni.

NOTA

Riporta la spiegazione di una determinata operazione o una spiegazione supplementare relativa ad una procedura. Si consiglia vivamente di leggere queste note.

Indica un'operazione che non deve essere eseguita. Leggere attentamente l'avvertenza e non eseguire le operazioni indicate come proibite.

Tasti e pulsanti utilizzati in questo manuale

I seguenti simboli sono esempi di nomi di tasti/pulsanti da premere, così come vengono espressi in questo manuale:

- Visualizzazione sul display: <Messaggio>
  Esempio: <Carta assente: V.mult.>
- Tasti del pannelli di controllo: [Icona del tasto] (nome del tasto)
  Esempio: [ ] (Avvia)
  [ ] (Arresta)
- Pulsanti nelle schermate operative del computer: [Nome pulsante]
  Esempio: [OK]
  [Aggiungi]

Schermate del display utilizzate nel manuale

Le schermate utilizzate in questo manuale sono tratte da una macchina su cui non sono installate unità opzionali.

Si noti che sul display non compaiono le funzioni non utilizzabili in base al modello o agli accessori opzionali disponibili.

Le schermate utilizzate in questo manuale possono differire da effettivamente visualizzate.

Illustrazioni utilizzate nel manuale

Le illustrazioni utilizzate in questo manuale si riferiscono a una macchina su cui non sono installate unità opzionali.

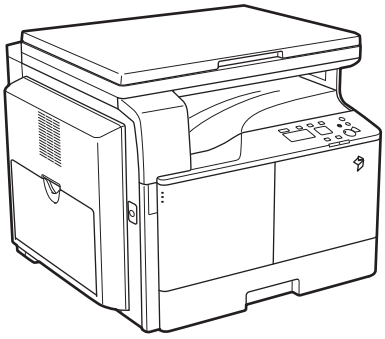

Abbreviazioni utilizzate nel manuale

Di seguito sono elencate le abbreviazioni di nomi di prodotti e modelli utilizzate nel manuale:

- Sistema operativo Microsoft Windows Server 2003: Windows Server 2003
- Sistema operativo Microsoft Windows Server 2003 R2: Windows Server 2003 R2
- Sistema operativo Microsoft Windows XP: Windows XP
- Sistema operativo Microsoft Windows Vista: Windows Vista
- Sistema operativo Microsoft Windows Server 2008: Windows Server 2008
- Sistema operativo Microsoft Windows Server 2008 R2: Windows Server 2008 R2
- Sistema operativo Microsoft Windows Server 2012: Windows Server 2012
- Sistema operativo Microsoft Windows 7: Windows 7
- Sistema operativo Microsoft Windows 8: Windows 8
- Sistema operativo Microsoft Windows: Windows
- Microsoft Internet Explorer: Internet Explorer
- Microsoft Windows Internet Explorer: Internet Explorer
- Apple Macintosh: Macintosh

Marchi

Apple, Mac OS e Macintosh sono marchi o marchi registrati di Apple Inc. negli Stati Uniti e/o in altri Paesi.

Microsoft, Windows, Windows Vista, Windows Server, Internet Explorer, Excel e PowerPoint sono marchi di fabbrica o marchi registrati di Microsoft Corporation negli Stati Uniti e/o in altri paesi.

Tutti gli altri nomi di marchi o di prodotto sono marchi, marchi registrati o marchi di servizio dei rispettivi proprietari.

1

Prima di iniziare a utilizzare la macchina

Luogo di installazione e gestione **08**
Precauzioni per l'installazione 08
Componenti e funzioni **11**
Vista esterna 11
Vista interna 12
Parti e funzioni del pannello di controllo 13
Alimentazione principale e tasto di risparmio energetico **14**
Come accendere la macchina con l'interruttore principale 14
Tasto Risparmio energetico 14
Spegnimento della macchina 15
Collegamento della macchina **16**
Diagramma di flusso delle impostazioni 16
Collegamento a un'interfaccia USB 16
Preparativi per l'utilizzo della macchina come stampante o scanner **18**
Requisiti di sistema (stampa) 18
Requisiti di sistema (scansione) 18
Installazione 18
Configurazione delle impostazioni della stampante 19
Sequenza di impostazioni per l'uso delle funzioni desiderate **20**
Sequenza di impostazioni per l'uso delle funzioni di stampa 20
Sequenza di impostazioni per l'uso delle funzioni di scansione remota 20

Luogo di installazione e gestione

In questa sezione vengono descritte le precauzioni da osservare per il luogo di installazione e la manipolazione della macchina. È vivamente consigliato leggere questa sezione prima di utilizzare la macchina.

Precauzioni per l'installazione

Luoghi di installazione della macchina sconsigliati

- Evitare i luoghi soggetti a temperature e umidità troppo alte o basse.
  Ad esempio, evitare di installare la macchina in prossimità di rubinetti d'acqua, scaldabagno, umidificatori, condizionatori d'aria, stufe o fornelli.
- Evitare di installare la macchina alla luce diretta del sole.
  Se è inevitabile ricorrere a una collocazione di questo tipo, utilizzare delle tende tenere la macchina all'ombra. Assicurarsi che le tende non ostruiscano le aperture di ventilazione né interferiscano con il cavo di alimentazione o la presa di corrente.

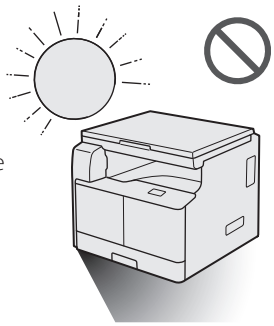

- Evitare luoghi scarsamente ventilati.
  La macchina genera una lieve quantità di ozono e altri elementi durante l'uso normale. Sebbene la sensibilità all'ozono e agli altri elementi possa variare, si tratta di quantitativi non dannosi. L'ozono e gli altri elementi possono essere maggiormente avvertibili quando la macchina viene utilizzata in modo prolungato o per stampe molto lunghe, specie in stanze scarsamente ventilate. È consigliabile ventilare adeguatamente la stanza per mantenere confortevole l'ambiente di lavoro dove è in funzione la macchina.

- Evitare i luoghi dove si accumula molta polvere.
- Evitare i luoghi in cui vengono emessi gas di ammoniaca.

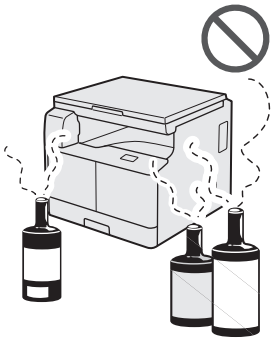

- Evitare i luoghi in cui sono presenti materiali volatili o infiammabili, ad esempio alcool o solventi per vernici.
- Evitare i luoghi soggetti a vibrazioni.
  Ad esempio, evitare di installare la macchina su pavimenti o supporti instabili.

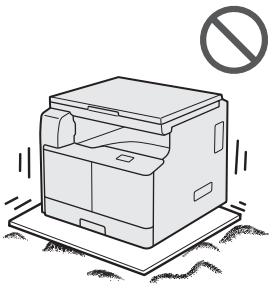

- Evitare di esporre la macchina a brusche variazioni di temperatura.
  Se la stanza in cui si trova la macchina è fredda e viene riscaldata rapidamente, all'interno della macchina possono formarsi gocce d'acqua (condensa). Questo fenomeno può causare un degrado sensibile della qualità dell'immagine copiata, l'impossibilità di acquisire un originale in modo appropriato e la stampa di fogli totalmente vuoti.

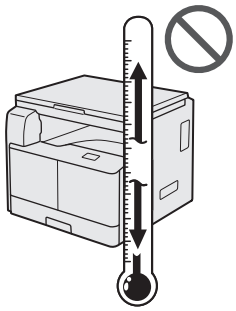

- Evitare di installare la macchina in prossimità di computer o altre apparecchiature elettroniche di precisione.
  Le interferenze elettriche e le vibrazioni generate dalla macchina durante la stampa possono influenzare negativamente il funzionamento di queste apparecchiature.

- Evitare di installare la macchina in prossimità di televisori, radio o apparecchiature elettroniche simili. La macchina potrebbe interferire con la ricezione dei segnali audio e visivi.
  Inserire la spina in una presa elettrica dedicata e lasciare più spazio possibile tra la macchina e altre apparecchiature elettroniche.
- Evitare di installare la macchina ad altitudini elevate, quali 3.000 metri sul livello del mare o superiori.
  Le macchine con un hard disk potranno non funzionare correttamente quando vengono usate ad altitudini elevate, quali 3.000 metri sul livello del mare o superiori.

Scegliere una presa di corrente sicura

- Collegare la macchina a una presa di corrente elettrica alternata con tensione compresa tra 220 e 240 Volt.
- Assicurarsi che l'alimentazione fornita alla macchina sia sicura e che la tensione sia stabile.
- Non collegare altre apparecchiature elettriche alla stessa presa di corrente a cui è collegata la macchina.
- Non collegare il cavo di alimentazione a una presa multipla per non causare incendi o scosse elettriche.
- Il cavo di alimentazione potrebbe danneggiarsi se calpestato, fissato con graffette o se vi si appoggiano oggetti pesanti. L'uso prolungato di un cavo di alimentazione danneggiato potrebbe causare incendi o scosse elettriche.
- Il cavo di alimentazione non deve essere teso poiché potrebbe causare l'allentamento dalla presa e causare surriscaldamento, dando luogo a possibili incendi.
- Se il connettore del cavo di alimentazione viene sollecitato eccessivamente, questo potrebbe danneggiarsi o i fili interni alla macchina potrebbero scollegarsi, con il rischio di possibili incendi. Evitare le seguenti situazioni:
  - collegare e scollegare frequentemente il cavo di alimentazione;
  - calpestare il cavo di alimentazione;
  - il cavo di alimentazione viene piegato in prossimità del connettore e viene applicata una tensione costante alla presa di corrente o al connettore stesso;
  - applicare una forza eccessiva alla spina.

Spostamento della macchina

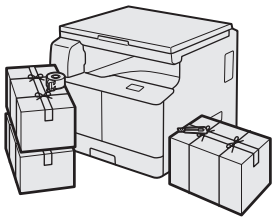

- Se la macchina deve essere spostata, anche sullo stesso piano dell'edificio, rivolgersi prima al rivenditore Canon autorizzato di zona. Non provare a spostare la macchina da soli.

Lasciare uno spazio adeguato nel punto d'installazione

Lasciare uno spazio sufficiente su ogni lato della macchina per operare comodamente.

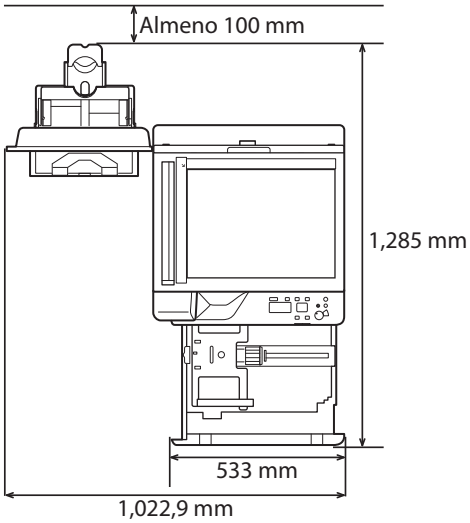

Precauzioni per la manipolazione della macchina

- Non provare a smontare o modificare la macchina.

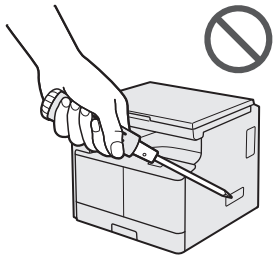

- All'interno della macchina sono presenti parti soggette a tensioni e temperature elevate. Adottare opportune precauzioni prima di ispezionare le parti interne della macchina. Non ispezionare la macchina diversamente da come descritto nei manuali.
- Prestare attenzione affinché all'interno della macchina non penetrino liquidi o oggetti estranei, ad esempio graffette o punti metallici. Se un oggetto estraneo entra a contatto con le parti elettriche interne della macchina, potrebbe verificarsi un corto circuito, con il rischio di incendi o scosse elettriche.

Italiano

- Se si nota del fumo o un odore insolito, spegnere immediatamente la macchina con l'interruttore principale, scollegare il cavo di alimentazione dalla presa elettrica e contattare il rivenditore autorizzato Canon di zona. L'uso della macchina in queste condizioni potrebbe causare scosse elettriche o incendi. Inoltre, non collocare nelle vicinanze della spina oggetti che possano impedire di scollegarla tempestivamente in caso di necessità.
- Mentre è in funzione, non spegnere la macchina dall'interruttore principale e non aprire il pannello anteriore per evitare inceppamenti della carta.
- Nelle vicinanze della macchina, non utilizzare spray infiammabili, ad esempio colla spray, per evitare che prendano fuoco.

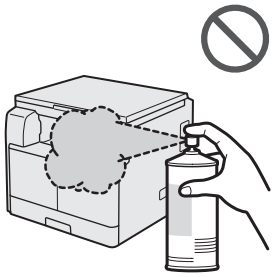

- La macchina genera una lieve quantità di ozono e altri elementi durante l'uso normale. Sebbene la sensibilità all'ozono e agli altri elementi possa differire, si tratta di quantitativi non dannosi. L'ozono e gli altri elementi possono essere maggiormente avvertibili quando la macchina viene utilizzata in modo prolungato o per stampe molto lunghe, specie nelle stanze scarsamente ventilate. È consigliabile ventilare adeguatamente la stanza per mantenere confortevole l'ambiente di lavoro dove è in funzione la macchina.
- Per motivi di sicurezza, premere [☾] (Risparmio energia) quando si prevede che la macchina non verrà utilizzata per un periodo prolungato, ad esempio di notte. Per una sicurezza ancora maggiore, spegnere la macchina dall'interruttore principale e scollegare il cavo di alimentazione se la macchina non dovrà essere utilizzata per un lungo periodo, ad esempio per diversi giorni.

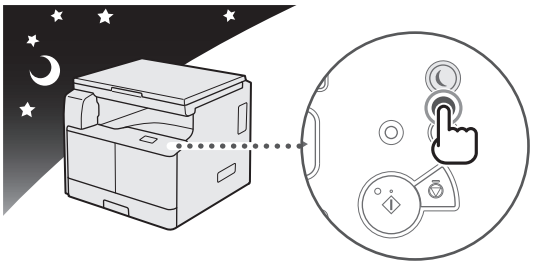

- Utilizzare un cavo USB di massimo 3 metri.

Componenti e funzioni

In questa sezione sono illustrati i nomi e le funzioni di tutti i componenti della macchina. Per maggiori informazioni su prodotti opzionali, parti e relative funzioni, vedere e-Manual > Prodotti opzionali.

Vista esterna

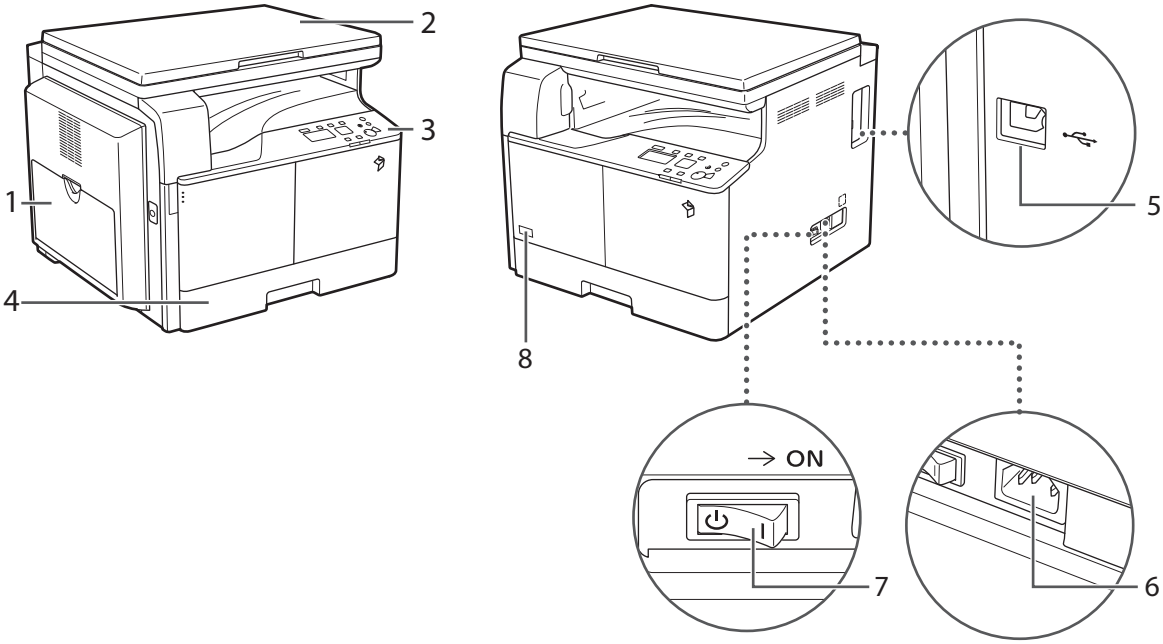

1 Vassoio multiuso
Utilizzare il vassoio multiuso per alimentare manualmente la carta e caricare risme di fogli non standard, ad esempio le buste (vedere e-Manual > Operazioni principali).

2 Copertura piano di lettura in vetro
La copertura piano di lettura mantiene gli originali in posizione sul piano di vetro.

3 Pannello di controllo
Comprende i tasti, il display e gli indicatori necessari per utilizzare la macchina.

4 Cassetto 1
Contiene fino a 250 fogli di carta (80 g/m^2).

5 Porta USB
Utilizzare la porta USB per collegare la macchina a un computer tramite un cavo USB.

6 Presa di alimentazione
Consente di collegare il cavo di alimentazione.

7 Interruttore principale di alimentazione
Portare l'interruttore sul lato "I" per accendere la macchina.

8 Codice del toner
Questo codice indica il tipo di toner originale che può essere utilizzato con la macchina. Utilizzare un toner il cui codice includa le stesse lettere di quello riportato sul pannello anteriore della macchina.

Vista interna

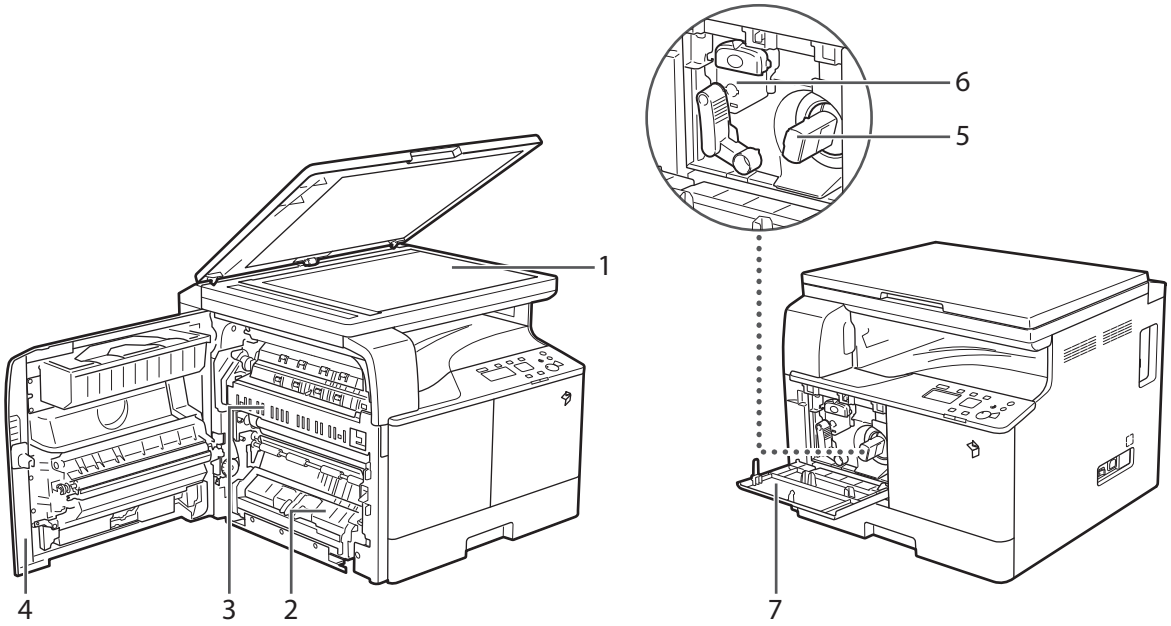

1 Piano in vetro
Utilizzare il piano di lettura di vetro per scansionare libri, originali spessi, originali sottili, lucidi e così via.

2 Pannello sinistro del cassetto 1
Aprire questo coperchio per rimuovere la carta inceppata nel cassetto 1.

3 Unità di fissaggio
Se si inceppa la carta nell'unità di fissaggio, rimuovere la carta inceppata prestando particolare cautela.

4 Pannello sinistro
Aprire questo coperchio per rimuovere la carta inceppata all'interno dell'unità principale.

5 Cartuccia del toner
Quando il toner è esaurito, estrarre la cartuccia e sostituirla con una nuova.

6 Cartuccia tamburo
Unità che applica il toner sulla carta durante la stampa. Per maggiori informazioni sulla manipolazione della cartuccia tamburo, vedere l'e-Manual.

7 Pannello anteriore
Aprire questo coperchio per sostituire la cartuccia del toner o la cartuccia tamburo.

Parti e funzioni del pannello di controllo

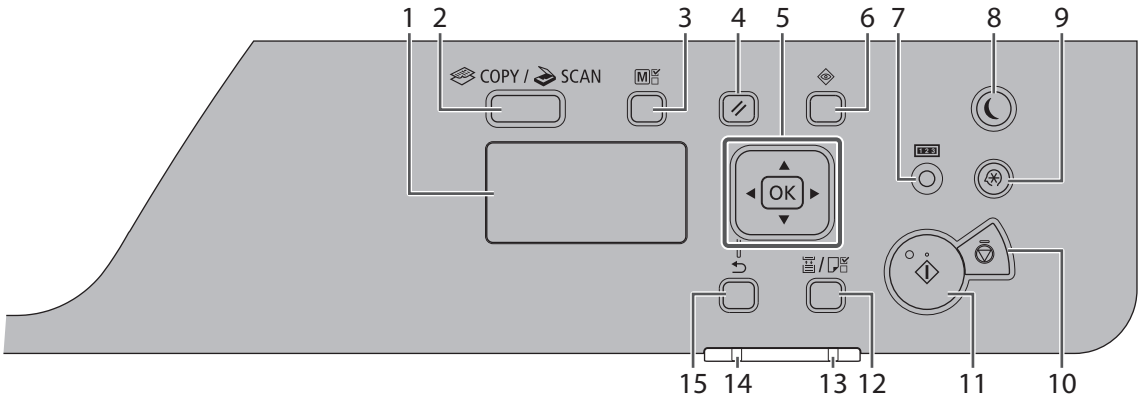

1 Schermo
Durante il normale funzionamento visualizza messaggi e richieste. Durante la configurazione delle impostazioni visualizza le selezioni, il testo e i numeri.

2 Tasto [COPY/SCAN]
Premere per selezionare la modalità copia o scansione.

3 Tasto [Copia documento identità/Impostaz. Preferite]
Premere per utilizzare la copia documento identità e le impostazioni preferite.

4 Tasto [Ripristina]
Premere per ripristinare le impostazioni.

5
Tasto [▲]: premere per scorrere verso l'alto o per aumentare il valore.

Tasto [▼]: premere per scorrere verso il basso o per diminuire il valore.

Tasto [◀]: premere per tornare alla schermata precedente, oppure muovere il cursore verso sinistra.

Tasto [▶]: premere per passare alla schermata successiva, oppure muovere il cursore verso destra.

Tasto [OK]: premere per confermare un'azione o un'impostazione.

6 Tasto [Monitoraggio stato]
Premere per visualizzare lo stato dei lavori o per annullarli.

7 Tasto [Controllo contatore]
Premere per visualizzare il numero totale di copie o stampe (eseguite dalla macchina) sul display. È inoltre possibile controllare il numero di serie della macchina (composto da tre lettere e cinque numeri).

8 Tasto [Risparmio energia]
Premere per impostare manualmente o annullare la modalità Riposo. In modalità Riposo, l'indicatore Risparmio energetico diventa verde.

9 Tasto [Impostazioni/Registrazione]
Premere per specificare o registrare le varie impostazioni.

10 Tasto [Arresta]
Premere per annullare i lavori.

11 Tasto [Avvia]
Premere per avviare un lavoro.

12 Tasto [Seleziona carta/impostazioni]
Premere per selezionare un'opzione di alimentazione, quale il cassetto o il vassoio multiuso, e per registrare il formato e il tipo di carta.

13 Spia [Errore]
Lampeggia in caso di errore.

14 Spia [Elaborazione/dati]
Lampeggia quando la macchina è in funzione, è accesa quando un lavoro è in attesa di essere eseguito.

15 Tasto [Indietro]
Premere per tornare alla schermata precedente.

Alimentazione principale e tasto di risparmio energetico

In questa sezione viene descritto come utilizzare l'interruttore principale di alimentazione e il tasto Risparmio energetico.

Come accendere la macchina con l'interruttore principale

In questa sezione viene descritto come accendere la macchina dall'interruttore principale di alimentazione.

IMPORTANTE

Se occorre spegnere e riaccendere la macchina dall'interruttore principale di alimentazione, attendere almeno dieci secondi prima di portare l'interruttore in posizione di accensione.

01 Verificare che la spina del cavo di alimentazione sia inserita correttamente nella presa a muro.

AVVERTENZA

Non collegare o scollegare il cavo di alimentazione con le mani bagnate per non causare scosse elettriche.

02 Portare l'interruttore principale di alimentazione sul lato destro della macchina in posizione "I".

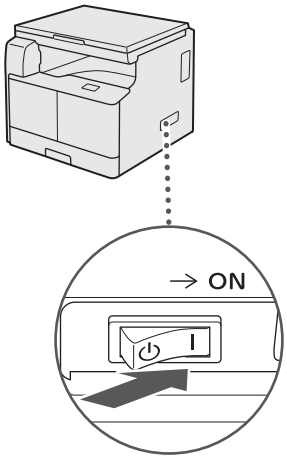

NOTA

La risposta dei pulsanti e dei tasti potrebbe non essere ottimale negli istanti immediatamente successivi all'accensione della macchina dall'interruttore principale.

Tasto Risparmio energetico

La pressione di [] (Risparmio energia) consente alla macchina di passare alla modalità Riposo e di ridurre così il consumo di corrente.

Se la macchina resta in attesa per un certo periodo di tempo, passa alla modalità Riposo automatico per ridurre al minimo il consumo di corrente.

Premere [] (Risparmio energia) per annullare la modalità Riposo e riportare la macchina al funzionamento normale.

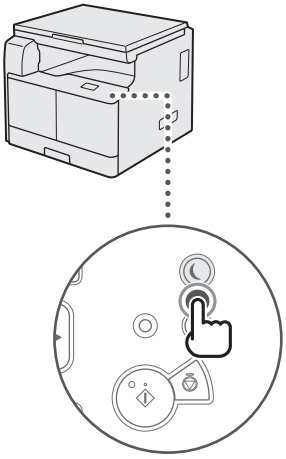

NOTA

La macchina può stampare documenti provenienti da un personal computer quando è in modalità Riposo.

Spegnimento della macchina

01 Per escludere l'alimentazione e spegnere la macchina in modo sicuro, portare l'interruttore principale a destra della macchina sul lato "⏻".

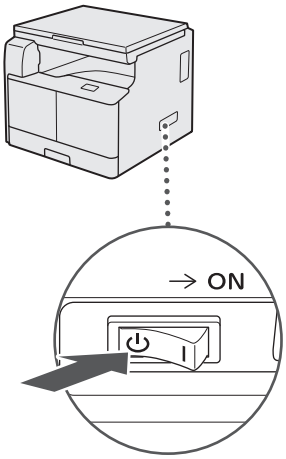

IMPORTANTE

La macchina potrebbe impiegare del tempo prima di arrestarsi completamente.

Se si spegne la macchina dall'interruttore principale durante una scansione o una stampa, potrebbe verificarsi un inceppamento della carta.

Italiano

Collegamento della macchina

Questa sezione spiega come collegare la macchina a un computer e i tipi di collegamenti e cavi che è possibile utilizzare.

È possibile collegare la macchina a un computer tramite cavo USB.

IMPORTANTE

- Non sono supportati dispositivi USB esterni (quali ad esempio unità di memoria, tastiere, mouse e così via).
- Il cavo USB non è incluso nella confezione. È necessario procurarsi un cavo adatto alla propria rete.

Diagramma di flusso delle impostazioni

Collegamento USB

Collegamento USB

▼

Utilizzo del cavo USB

▼

Impostazioni per l'utilizzo della macchina come periferica USB

▼

Premere [⊛] (Impostazioni/Registrazione) → [Impostazioni gestione sistema] → [Att./disatt. perif.USB] → [On].

▶ Vedere e-Manual > Protezione

▼

Installazione del driver della stampante

▼

Installare il driver della stampante dal CD-ROM in dotazione.

Collegamento a un'interfaccia USB

È possibile collegare la macchina a un computer con un cavo USB. La macchina è compatibile con lo standard USB 2.0 High-Speed*. È necessario installare il driver della stampante, il driver di classe USB e i software di utilità relativi al sistema operativo in uso sul computer.

Per ulteriori informazioni sull'installazione del driver mediante il collegamento USB, vedere l'e-Manual.

Le modalità di questa operazione dipendono dalle specifiche del sistema operativo in uso sul computer.

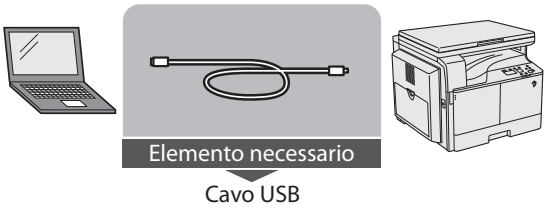

ATTENZIONE

- Prima di collegare il cavo USB alla macchina quando questa è accesa dall'interruttore principale, assicurarsi che la linea di messa a terra sia collegata. Se la macchina non è collegata alla terra, il collegamento del cavo USB quando la macchina è accesa dall'interruttore principale potrebbe provocare scosse elettriche.
- Se si collega o si scollega il cavo USB mentre la macchina è accesa dall'interruttore principale, non toccare le parti in metallo vicine al connettore per evitare il rischio di scosse elettriche.

IMPORTANTE

- Non collegare o scollegare il cavo USB nelle seguenti situazioni (onde evitare il malfunzionamento di computer o macchina):
  - Quando è in corso l'installazione del driver
  - Quando il computer si sta avviando
  - Quando è in corso una stampa
- Se si scollega il cavo USB quando il computer o la macchina sono accesi, attendere almeno 10 secondi prima di ricollegare il cavo. Se si ricollega il cavo immediatamente, il computer o la macchina potrebbero non funzionare correttamente.
- Se la macchina viene collegata al computer tramite il cavo USB, alcuni software di utilità non saranno utilizzabili.
- Se si collega la macchina a un computer con un cavo USB, impostare l'opzione <Att./disatt. perif. USB> (nella schermata Impostazioni gestione sistema) su "On". (Vedere e-Manual > Protezione)

NOTA

L'interfaccia USB appropriata per Windows XP/Vista/7/8 deve essere compatibile con gli standard USB 2.0 Hi-Speed/USB Full-Speed (equivalente a USB 1.1). Per Mac OS X 10.3.2 o versione precedente deve essere compatibile con lo standard USB Full-Speed (equivalente a USB 1.1), mentre per Mac OS X 10.3.3 o versione successiva deve essere compatibile con gli standard USB 2.0 Hi-Speed/USB Full-Speed (equivalente a USB 1.1). Per ulteriori informazioni, rivolgersi al rivenditore Canon autorizzato di zona.

Preparativi per l'utilizzo della macchina come stampante o scanner

In questa viene descritto come installare MF Driver (il driver della stampante e dello scanner) e MF Toolbox.

Requisiti di sistema (stampa)

Per poter utilizzare il driver della stampante è necessario disporre dei seguenti requisiti di sistema.

NOTA

I sistemi operativi supportati possono variare in base alla versione del driver della stampante utilizzato.

■Software

- Sistemi operativi:
  - Microsoft Windows XP
  - Microsoft Windows Vista
  - Microsoft Windows 7
  - Microsoft Windows 8
  - Microsoft Windows Server 2003
  - Microsoft Windows Server 2008
  - Microsoft Windows Server 2012
  - Mac OS X 10.5.8 o versioni successive

■Hardware

- Computer:
  - Un computer qualsiasi che esegue i sistemi operativi precedenti
- Memoria:
  - La quantità di memoria richiesta per eseguire correttamente i sistemi operativi precedenti

Requisiti di sistema (scansione)

Per poter utilizzare il driver dello scanner è necessario disporre dei seguenti requisiti di sistema.

■Software:

- Sistemi operativi:
  - Microsoft Windows XP
  - Microsoft Windows Vista
  - Microsoft Windows 7
  - Microsoft Windows 8
  - Mac OS X 10.5.8 o versioni successive

■Hardware:

- Computer
  - Un computer qualsiasi che esegue i sistemi operativi precedenti
  - Un computer USB su cui è installato un driver USB.

NOTA

- Quando si effettua la scansione di un gran numero di immagini o di immagini contenenti una quantità elevata di dati, può verificarsi un errore di memoria insufficiente o un sensibile abbassamento della velocità di scansione. In questo caso, può essere utile ricorrere alle seguenti operazioni:
  - Aumentare lo spazio libero sul disco rigido eliminando i file non necessari o assegnando loro un'altra destinazione secondo necessità.
  - Effettuare nuovamente la scansione a una risoluzione più bassa.
  - Aumentare la memoria RAM.
  - Aumentare la memoria virtuale al valore massimo possibile.
  - Suddividere gli originali in gruppi più piccoli da acquisire separatamente.

Installazione

Il driver MF viene installato dal CD-ROM del software per l'utente.

Consultare l'e-Manual per i dettagli relativi alla procedura d'installazione.

■Menu del CD-ROM (Windows):

■Per iniziare l'installazione (Macintosh):

Nella cartella dell'installazione, fare doppio clic sull'icona dell'installazione.

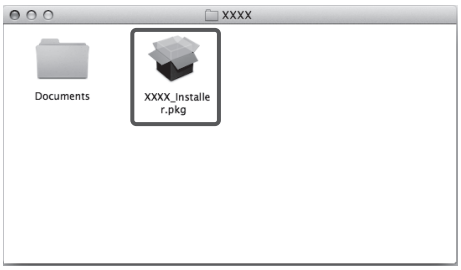

■Per visualizzare la guida (Macintosh):

Nella cartella dell'installazione, fare clic due volte su [Documents] → [italiano] → [Print]/[Scan] → [Guide] → icona "index.html".

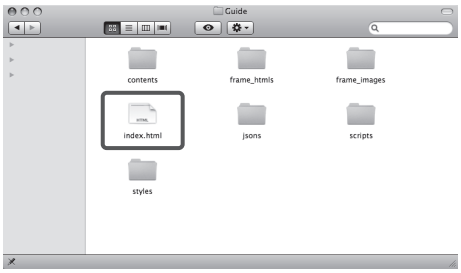

Configurazione delle impostazioni della stampante

Per utilizzare correttamente le funzioni del prodotto, è necessario impostare le opzioni della stampante attraverso il driver della stampante.

■Per Windows

Le opzioni della stampante possono essere impostate nella scheda [Impostazioni periferica] del driver della stampante.

Per aprire la scheda [Impostazioni periferica], fare clic con il pulsante destro del mouse sull'icona della stampante in uso nella cartella [Stampanti], [Stampanti e fax] o [Dispositivi e stampanti], selezionare [Proprietà] o [Proprietà stampante] e quindi la scheda [Impostazioni periferica].

Consultare la guida per informazioni dettagliate sulla procedura di configurazione.

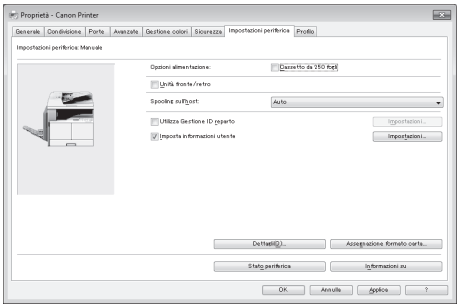

■Per Macintosh

Le opzioni della stampante si possono impostare dalla scheda [Driver]/[Opzioni] nella finestra di dialogo [Stampa e Fax].

È possibile visualizzare la scheda [Driver] eseguendo la seguente procedura:

Fare clic su [Stampa e Fax], [Stampa e Scanner] o [Stampanti e Scanner] in [Preferenze di Sistema] → selezionare la stampante desiderata → fare clic su [Opzioni e forniture] → fare clic su [Driver] o [Opzioni].

Per maggiori informazioni, vedere la Guida del driver della stampante Canon UFR II/UFRII LT.

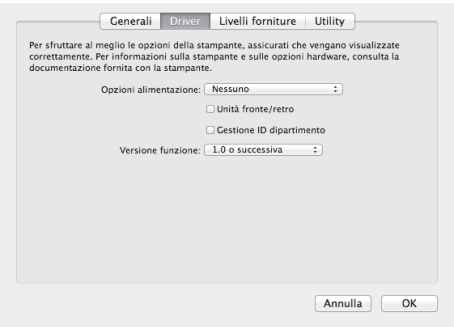

Italiano

Sequenza di impostazioni per l'uso delle funzioni desiderate

Sequenza di impostazioni per l'uso delle funzioni di stampa

Per stampare con la macchina da un computer è necessario effettuare le operazioni e le impostazioni seguenti.

■Diagramma di flusso delle impostazioni

Stampa da un computer

▼

Accedere alla macchina come amministratore

▼

Collegamento USB

▶ Vedere e-Manual > Prima di iniziare ad utilizzare questa apparecchiatura

▼

Installazione del driver della stampante

Installare il driver della stampante dal CD-ROM in dotazione.

▶ Vedere e-Manual > Prima di iniziare ad utilizzare questa apparecchiatura

▼

Impostazione delle opzioni della stampante

Specificare le proprietà.

▶ Vedere e-Manual > Stampa

▼

Impostazioni completate

Sequenza di impostazioni per l'uso delle funzioni di scansione remota

Per utilizzare la macchina come scanner è necessario effettuare le operazioni e le impostazioni seguenti.

■Diagramma di flusso delle impostazioni

Scansione remota

▼

Installazione del driver dello scanner

Installare il driver dello scanner dal CD-ROM in dotazione.

▶ Vedere e-Manual > Prima di iniziare ad utilizzare questa apparecchiatura

▼

Impostazione dello scanner in modalità in linea

▼

Premere [ ] (COPY/SCAN) → [Scanner remoto].

▶ Vedere e-Manual > Scanner

▼

Avvio di ScanGear MF da un'applicazione compatibile TWAIN

▼

Impostazioni completate

2

Operazioni di base

Funzionalità della macchina 22
Posizionamento degli originali 23
Orientamento 23
Piano in vetro 23
Esecuzione di una copia di base 25
Esecuzione di una stampa di base 26
Annullamento di un lavoro 27
Uso del tasto Stop 27
Uso della schermata Monitor di stato 27
Esecuzione di una scansione remota di base 29

Funzionalità della macchina

L'imageRUNNER 2202 è in grado di eseguire un'ampia gamma di funzionalità di input e di output che migliorano enormemente efficienza e produttività. Grazie a funzioni che consentono di ottemperare in modo ottimale alle esigenze di gestione dei documenti di un ufficio moderno, imageRUNNER 2202 è il migliore esempio di macchina multitasking digitale.

■Copie

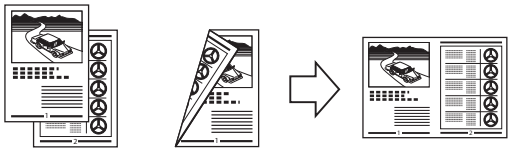

Oltre alle normali funzionalità di copia, sono disponibili nuove e utili funzionalità che consentono di aumentare la produttività, come N su 1, che permette di ridurre automaticamente le dimensioni degli originali di due o quattro pagine per adattarle al formato carta selezionato.

■Stampa

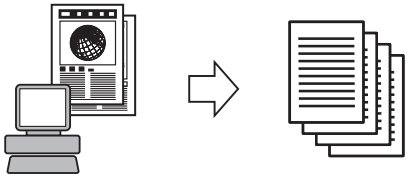

La macchina utilizza la tecnologia UFR II LT (Ultra Fast Rendering II LT), che impiega un nuovo algoritmo di stampa per ridurre al minimo l'elaborazione dei file e ottenere le massime prestazioni.

■Scansione remota

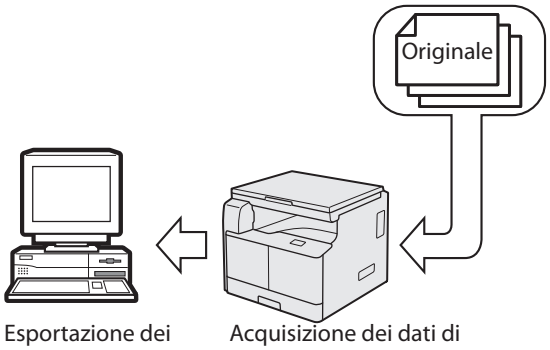

Esportazione dei dati in un computer

Acquisizione dei dati di immagine

La funzione Scansione remota consente di utilizzare l'imageRUNNER 2202 come un normale scanner. È possibile utilizzare la macchina per effettuare la scansione di un documento e leggere i dati da un'applicazione in esecuzione sul computer.

■Funzioni utili

- Tasto Risparmio energia

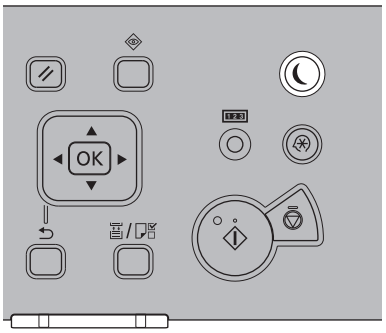

Premendo il tasto [⏾] (Risparmio energia) è possibile predisporre la macchina in modalità Riposo e ridurre il consumo di corrente. Se la macchina resta in attesa per un certo periodo di tempo, passa in modalità Riposo automatico per ridurre al minimo l'assorbimento energetico.

- Tasto Impostazioni/Registrazione

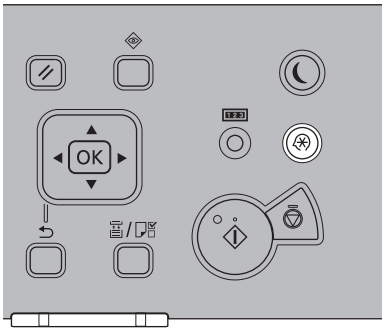

Dal menu Impostazioni/Registrazione è possibile selezionare le impostazioni comuni correlate alle numerose funzioni della macchina, nonché personalizzare funzionalità specifiche per adattarle alle proprie esigenze. Per accedere al menu è sufficiente premere il tasto [⚙] (Impostazioni/Registrazione).

Posizionamento degli originali

Collocare gli originali sul piano di lettura in vetro, a seconda del formato e del tipo di originale e delle modalità di copia che si desidera utilizzare.

Orientamento

È possibile posizionare un originale sia in senso verticale che in senso orizzontale. Allineare sempre il bordo superiore dell'originale all'orlo posteriore del piano di lettura in vetro (a partire dal punto indicato con la freccia nell'angolo superiore sinistro).

■Piano in vetro

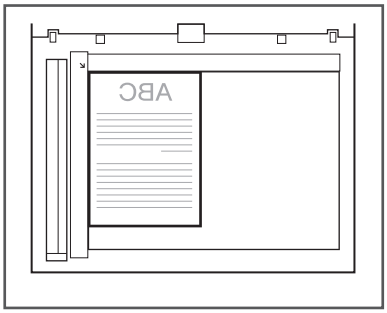

Piano in vetro

L'uso del piano di lettura in vetro è indicato quando occorre copiare originali rilegati (come libri o riviste), lucidi e originali molto pesanti o leggeri. Per copiare una carta d'identità utilizzando la funzione Copia documento identità, è necessario utilizzare il piano di lettura in vetro.

01 Sollevare la copertura piano di lettura.

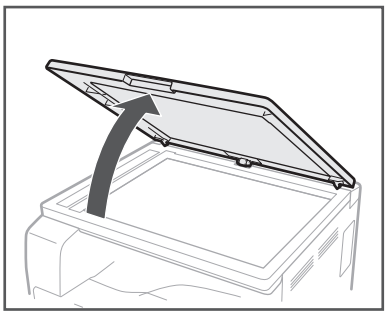

02 Posizionare l'originale rivolgendolo verso il basso.

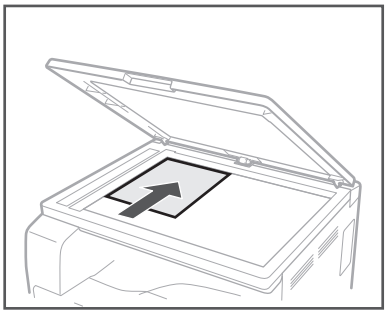

La facciata dell'originale da copiare deve essere rivolta verso il basso. Allineare il bordo superiore dell'originale all'orlo posteriore del piano di lettura di vetro (a partire dal punto indicato con la freccia nell'angolo superiore sinistro).

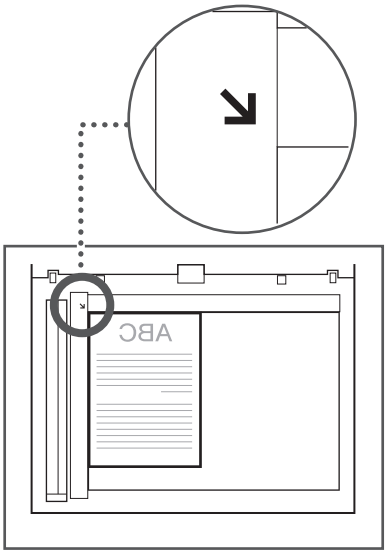

Italiano

Anche i libri e gli altri originali con rilegatura vanno posizionati sul piano di lettura di vetro come descritto sopra.

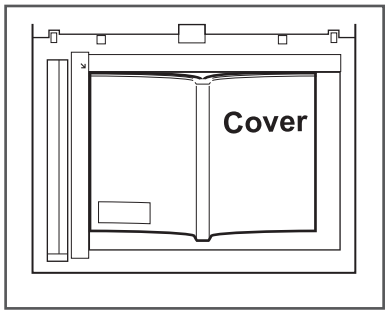

03 Chiudere delicatamente la copertura piano di lettura.

ATTENZIONE

- Chiudere con delicatezza la copertura piano di lettura per evitare di colpire le mani e farsi male.
- Quando si utilizza il piano di lettura di vetro, evitare di applicare una forza eccessiva nel premere la copertura piano di lettura verso il basso. Il piano di lettura di vetro potrebbe danneggiarsi e provocare infortuni.

Esecuzione di una copia di base

In questa sezione viene descritta la sequenza di operazioni per eseguire una copia di base. Per maggiori dettagli, vedere e-Manual > Copia.

01 Premere [ ] (COPY/SCAN).

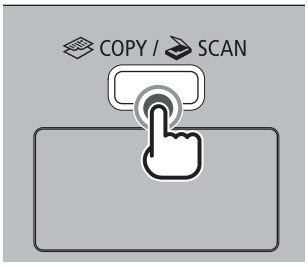

02 Posizionare gli originali.

NOTA

Per ulteriori informazioni, vedere e-Manual > Operazioni principali.

03 Specificare le impostazioni di copia desiderate.

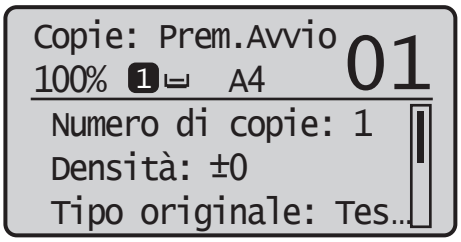

NOTA

Per ulteriori informazioni su come specificare le impostazioni di copia, vedere e-Manual > Copia.

04 Premere [▲] o [▼] per selezionare <Numero di copie>, quindi premere [OK].

Premere [▲] o [▼] per immettere il numero di copie richiesto (da 1 a 99).

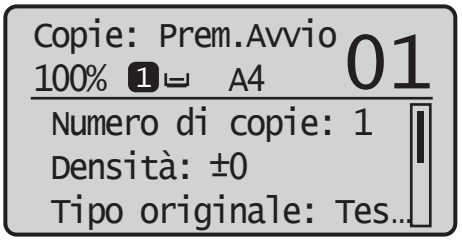

05 Premere [⊙] (Avvia).

- Utilizzare [▲] e [▼] per selezionare il formato del documento originale posizionato → premere [OK].

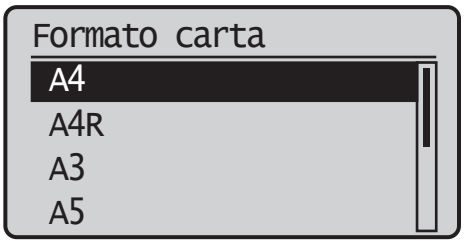

La copia viene avviata.

06 Per avviare la copia dell'originale successivo mentre è in corso la stampa del lavoro corrente, ripetere i passaggi da 2 a 5.

07 Quando la copia è stata completata, rimuovere gli originali.

Italiano

Esecuzione di una stampa di base

In questa sezione viene descritta la sequenza di operazioni per eseguire una stampa di base. Per maggiori dettagli, vedere e-Manual > Stampa.

NOTA

Per poter stampare da un computer è necessario configurare le impostazioni della macchina e installare il driver della stampante sul computer. Per le istruzioni sulla configurazione delle impostazioni della macchina e sull'installazione del driver della stampante, vedere e-Manual > Prima di iniziare ad utilizzare questa apparecchiatura.

01 Sul computer, aprire il documento da stampare dalla relativa applicazione.

02 Fare clic sul menu [File] → selezionare [Stampa].

NOTA

Le operazioni da eseguire per aprire la finestra di dialogo [Stampa] possono variare in base all'applicazione utilizzata.

03 Nella finestra di dialogo [Stampa], selezionare la stampante dal campo [Nome] → specificare le impostazioni di stampa desiderate.

■Per Windows

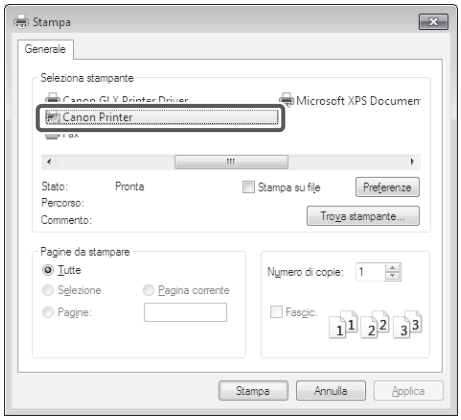

■Per Macintosh

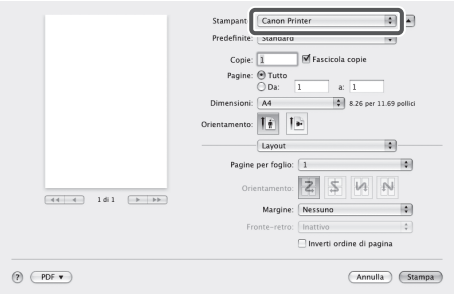

04 Fare clic su [OK] per avviare la stampa.

Annullamento di un lavoro

Esistono diversi modi per annullare un lavoro. In questa sezione viene descritto come annullare un lavoro utilizzando il tasto Stop o la schermata Monitor di stato. Per ulteriori informazioni, vedere e-Manual > Monitoraggio stato.

Uso del tasto Stop

Il tasto Stop consente di annullare un lavoro di copia, stampa o scansione remota.

01 Premere [⊘] (Arresta).

Se vi è un unico lavoro in corso di elaborazione o in attesa, è possibile interrompere il lavoro premendo due volte [⊘] (Arresta).

02 Quando è in corso l'elaborazione di più lavori, utilizzare [▲] e [▼] per selezionare il lavoro da annullare → premere [OK].

03 Alla visualizzazione del messaggio <Si vuole annullare?>, utilizzare [▲] e [▼] per selezionare <Sì> → premere [OK].

```
Si vuole annullare?
 <No>
 <Sì>
 Dettagli
```

Uso della schermata Monitor di stato

È possibile annullare un lavoro di copia o di stampa dalla schermata Monitor di stato durante una stampa o mentre questa è in attesa di essere elaborata.

01 Premere [◈] (Monitoraggio stato).

02 Utilizzare [▲] e [▼] per selezionare <Lavoro copiatura/stampa> → premere [OK].

```
Monitoraggio stato
 Stato periferica
 Lavoro copiatura/sta
```

03 Utilizzare [▲] e [▼] per selezionare <Stato lavoro> → premere [OK].

```
Lavoro copiat./stampa
 Stato lavoro
 Registro lavori cop...
 Registro lavori sta...
```

04 Utilizzare [▲] e [▼] per selezionare il lavoro da annullare → premere [OK].

```
Lavoro copiat./stampa
 00:00 Copiatura
 00:00 In attesa
 00:00 In attesa
 00:00 In attesa
```

Se è presente un unico lavoro è sufficiente premere [OK].

Italiano

05 Utilizzare [▲] e [▼] per selezionare <Annulla> → premere [OK].

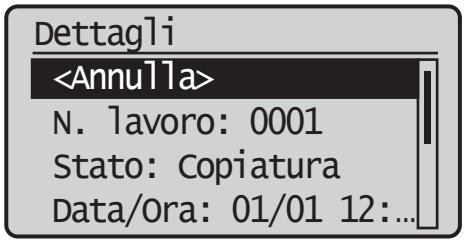

06 Utilizzare [◀] per selezionare <Sì> → premere [OK].

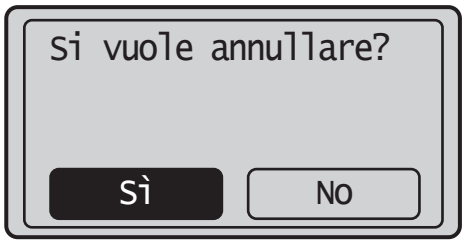

Selezionare <No> per non annullare il lavoro e tornare alla visualizzazione precedente.

Per annullare un altro lavoro, ripetere i passaggi da 4 a 6.

07 Premere [⌀] (Ripristina) per tornare alla schermata del modo di attesa.

Esecuzione di una scansione remota di base

La Scansione remota è una funzione che consente di caricare la scansione in un'applicazione compatibile TWAIN (quale Adobe Photoshop, Adobe Acrobat e Microsoft Word/Excel/PowerPoint 2000 o versioni successive) in esecuzione su un computer. In questa sezione viene descritta la sequenza di operazioni per effettuare una scansione remota di base. Per ulteriori informazioni, vedere e-Manual > Scanner.

NOTA

Prima di effettuare la scansione remota degli originali, è necessario configurare le impostazioni della macchina e installare il driver dello scanner sul computer. Consultare l'e-Manual per ulteriori informazioni.

01 Premere [ ] (COPY/SCAN).

02 Posizionare gli originali.

NOTA

Per ulteriori informazioni, vedere e-Manual > Operazioni principali.

03 Se si effettua la scansione per la prima volta dopo aver installato il driver, selezionare ScanGear MF come scanner da utilizzare.

04 Aprire un'applicazione compatibile TWAIN sul computer.

05 Selezionare il comando che avvia l'operazione di scansione (in genere [Scansione] o [Acquisisci]).

NOTA

Per ulteriori informazioni, consultare la documentazione fornita con l'applicazione.

06 Specificare le impostazioni di scansione desiderate.

NOTA

Per ulteriori informazioni, vedere e-Manual > Scanner.

07 Fare clic su [Scansione].

■Per Windows

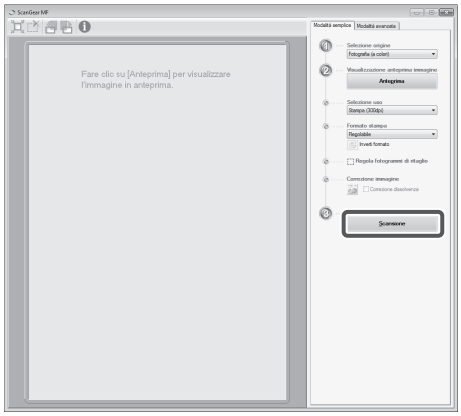

■Per Macintosh

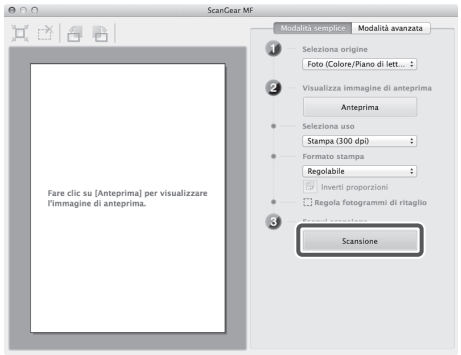

Al termine della scansione, la finestra principale di ScanGear MF viene chiusa e l'immagine acquisita viene trasferita all'interno dell'applicazione.

08 Quando la scansione è stata completata, rimuovere gli originali.

Italiano

3

Manutenzione e risoluzione dei problemi

Caricamento della carta 32
Caricamento della carta in un cassetto 32
Regolazione di un cassetto per alloggiare un formato carta diverso (cassetto 1) 34
Materiali di consumo 36
Carta consigliata 36
Informazioni per l'acquisto 36
Toner 36
Cartuccia tamburo 37
Materiali di consumo originali 37
Sostituzione del toner 38
Punti soggetti a inceppamento della carta 41
Quando viene visualizzato un messaggio di errore/codice di errore 42
Quando viene visualizzato un messaggio di errore 42
Quando viene visualizzato un codice di errore 42
Messaggio per la telefonata all'assistenza 43
Contattare il rivenditore Canon autorizzato di zona 43

Caricamento della carta

In questa sezione viene spiegato come caricare la carta.

Caricamento della carta in un cassetto

ATTENZIONE

Quando si carica la carta nella macchina, fare attenzione a non tagliarsi le mani con i bordi dei fogli.

IMPORTANTE

- Non caricare carta di formato non standard nei cassetti.
- Non caricare i seguenti tipi di carta nei cassetti perché possono causare inceppamenti:
  - Carta molto sgualcita o stropicciata
  - Carta paglia leggera: grammatura inferiore a 64 g/m^2
  - Lucidi
  - Carta spessa 1
  - Carta spessa 2
  - Carta di alta qualità
  - Buste
  - Etichette
  - Carta su cui sono state copiate immagini a colori (anche il retro non è utilizzabile).
  - Carta su cui è stata eseguita una stampa con una stampante a trasferimento termico (neanche sul retro).
- Prima di caricarla, smazzare la risma di fogli e allinearne i bordi su una superficie piana.
- Non collocare carta o qualsiasi altro elemento nelle parti vuote del cassetto della carta, accanto alla risma. Ciò potrebbe causare inceppamenti.

01 Afferrare il cassetto della carta dall'apposita maniglia ed estrarlo finché non si arresta in posizione aperta.

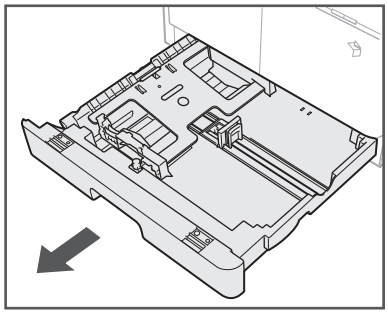

02 Abbassare la piastra di metallo per bloccarla.

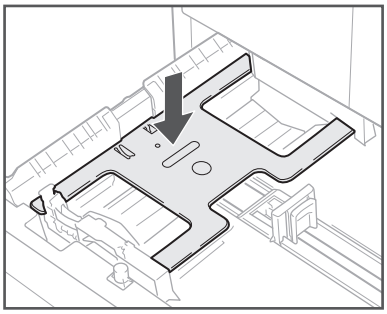

03 Aprire la confezione della carta ed estrarre la risma.

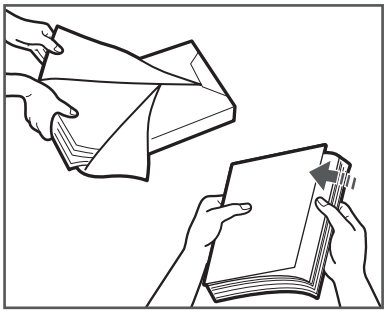

ATTENZIONE

Quando si carica la carta nella macchina, fare attenzione a non tagliarsi le mani con i bordi dei fogli.

IMPORTANTE

Richiudere nella confezione originale gli eventuali fogli rimanenti e conservarli in un luogo asciutto e lontano dalla luce diretta del sole.

NOTA

- Per stampe di alta qualità si consiglia di utilizzare la carta Canon.
- Prima di caricarla, smazzare e sventagliare più volte la carta e allineare i bordi dei fogli per facilitarne l'alimentazione.

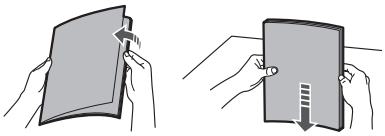

04 Caricare la risma di fogli nel cassetto della carta.

Livellare i bordi dei fogli della risma. Caricare la risma di carta appoggiandola contro la guida terminale del cassetto.

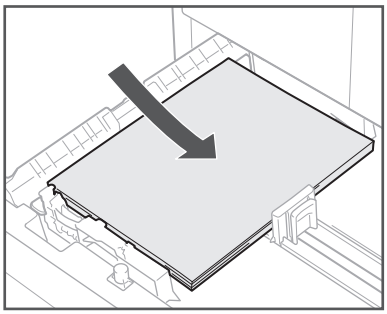

Quando si carica la carta nel cassetto per la prima volta, regolare le guide scorrevoli nella posizione corrispondente alla carta caricata (vedere "Regolazione di un cassetto per alloggiare un formato carta diverso (cassetto 1)" a pag. 34).

Quando si carica la carta nel cassetto, assicurarsi che l'impostazione relativa al formato della carta del cassetto corrisponda al formato effettivamente caricato (vedere "Regolazione di un cassetto per alloggiare un formato carta diverso (cassetto 1)" a pag. 34).

IMPORTANTE

- È necessario appianare l'eventuale carta arrotolata o ondulata prima di poterla utilizzare.
- Assicurarsi che l'altezza della risma di carta non superi il segno del limite della carta sul retro del cassetto e che gli angoli siano al di sotto dei fermagli guida del formato carta.

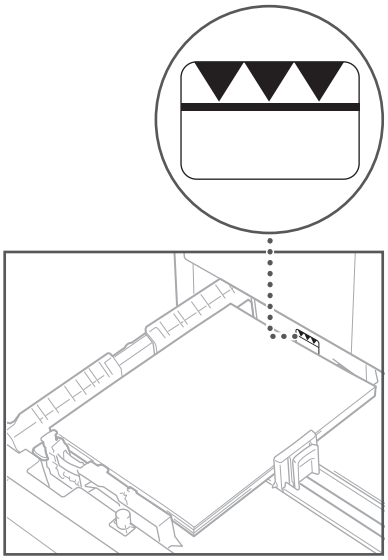

- Assicurarsi che le guide scorrevoli siano regolate correttamente. Se le guide sono in una posizione errata, la carta potrebbe incepparsi e i fogli stampati e le parti interne della macchina potrebbero sporcarsi.

NOTA

- In ogni cassetto è possibile inserire circa 250 fogli di carta (80 g/m^2).
- Se sulla confezione della carta sono presenti istruzioni particolari in merito a quale lato dei fogli caricare per la stampa, attenersi a queste istruzioni.
- Quando si caricano i fogli nel cassetto, il lato che viene stampato è quello rivolto verso l'alto.
- Se si verificano problemi quali la scarsa qualità di stampa o inceppamenti, provare a capovolgere la risma di carta e a ricaricarla in questo modo.
- Per ulteriori informazioni sulla direzione di stampa della carta prestampata, ovvero sui fogli su cui sono presenti loghi o altri motivi già stampati, vedere e-Manual > Operazioni principali.

05 Spingere delicatamente il cassetto nella macchina finché non scatta nella posizione di chiusura corretta.

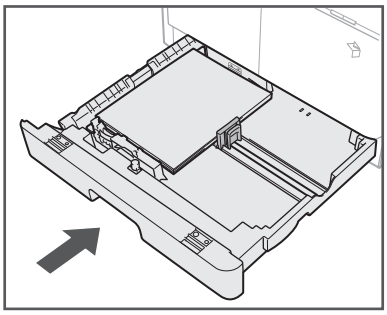

Italiano

ATTENZIONE

Quando si riporta il cassetto nella posizione originale, fare attenzione alle dita per evitare di farsi male.

IMPORTANTE

Se si carica una quantità di carta maggiore del limite di caricamento, o se il cassetto non è stato inserito correttamente fino in fondo nella macchina, non sarà possibile copiare né stampare. Controllare sempre che i cassetti siano in posizione corretta e che i fogli non superino il limite massimo di caricamento.

NOTA

Se la carta si esaurisce durante una copia o una stampa, caricare una nuova risma di fogli e seguire le istruzioni che verranno visualizzate sul display. La macchina ripartirà e riprenderà automaticamente la stampa o la copia dal punto in cui si era interrotta.

06 Specificare il formato e il tipo di carta caricata.

Vedere e-Manual > Operazioni principali.

Regolazione di un cassetto per alloggiare un formato carta diverso (cassetto 1)

Se si desidera cambiare il formato della carta contenuta all'interno di un cassetto, attenersi alla procedura descritta di seguito per regolare le guide del cassetto.

01 Estrarre il cassetto 1 e rimuovere tutti i fogli contenuti.

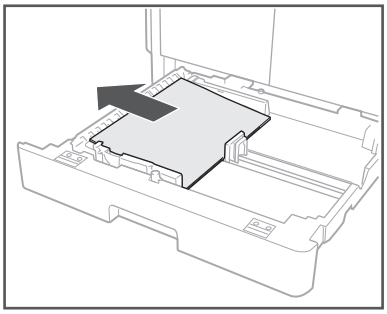

Abbassare la piastra di metallo per bloccarla.

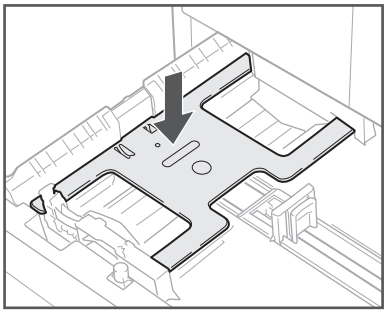

02 Spostare la guida destra tenendola premuta e allinearla all'indicazione del formato carta desiderato.

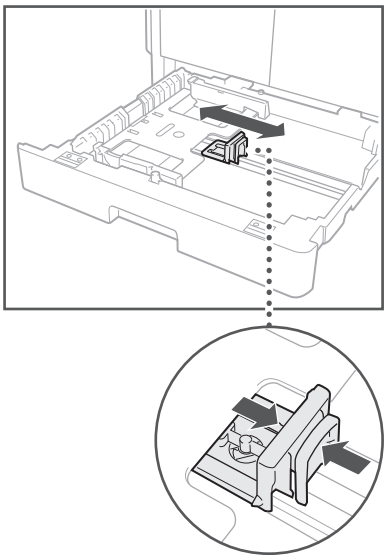

03 Spostare la guida anteriore tenendola premuta e allinearla all'indicazione del formato carta desiderato.

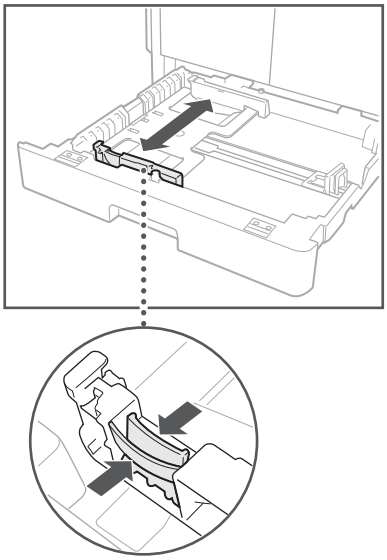

IMPORTANTE

Far scorrere le guide finché non scattano in posizione. Le guide devono essere regolate correttamente anche per evitare inceppamenti dei fogli, macchie sulle stampe e accumulo di sporcizia all'interno della macchina.

04 Caricare nel cassetto 1 la carta del formato corretto.

ATTENZIONE

Quando si carica la carta nella macchina, fare attenzione a non tagliarsi le mani con i bordi dei fogli.

05 Spingere delicatamente il cassetto 1 nella macchina finché non scatta in posizione chiusa.

ATTENZIONE

Quando si riporta il cassetto nella posizione originale, fare attenzione alle dita per evitare di farsi male.

06 Specificare il formato e il tipo di carta caricata.

Vedere e-Manual > Operazioni principali.

Materiali di consumo

Canon rende disponibili in commercio i seguenti materiali di consumo. Per ulteriori informazioni, rivolgersi al rivenditore Canon autorizzato di zona. È consigliabile ordinare la risma di carta e il toner dal rivenditore Canon autorizzato di zona prima che si esauriscano.

Carta consigliata

Oltre alla carta comune, sono disponibili carta riciclata, carta a colori, lucidi (adatti a questa macchina), etichette e altri tipi di risme di carta.

ATTENZIONE

Non conservare la carta in luoghi esposti a fiamme libere, poiché potrebbe infiammarsi e causare ustioni o provocare un incendio.

IMPORTANTE

- Alcuni tipi di carta disponibili in commercio non sono adatti a questa macchina. Consultare il rivenditore Canon autorizzato di zona quando occorre acquistare la carta.
- Per evitare la formazione di umidità, prima di conservarli chiudere bene tutti i fogli rimanenti di una risma aperta all'interno della confezione originale.

NOTA

Per stampe di alta qualità si consiglia di utilizzare la carta Canon.

Informazioni per l'acquisto

Scansionando e registrando la documentazione del rivenditore Canon autorizzato di zona (biglietto da visita, scheda informativa e così via), sarà più facile reperire le informazioni da utilizzare per contattarlo quando occorrerà acquistare o sostituire i materiali di consumo, ad esempio il toner. Per ulteriori informazioni sulla registrazione ed eliminazione delle informazioni per l'acquisto dei materiali di consumo, vedere e-Manual > Manutenzione.

Toner

C-EXV

Controllare che il codice riportato sul pannello anteriore della macchina e quello sulla confezione del toner originale sia lo stesso.

Se sul display compare un messaggio che richiede la sostituzione della cartuccia del toner, provvedere alla sostituzione della cartuccia esaurita con una nuova.

Utilizzare solo cartucce di toner apposite per questa macchina.

Per ottenere sempre la qualità di stampa ottimale, si consiglia di usare solo il toner Canon originale.

Nome del modello	Toner Canon originale supportato
imageRUNNER 2202	Canon C-EXV 42 Black Toner (Nero)

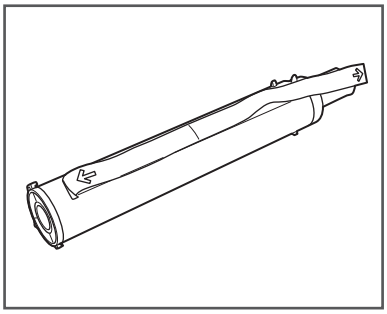

AVVERTENZA

- Non bruciare o gettare le cartucce del toner esaurite in fiamme libere, poiché il toner rimasto al loro interno potrebbe infiammarsi e causare ustioni o provocare un incendio.
- Non conservare le cartucce del toner in luoghi esposti a fiamme libere, poiché il toner potrebbe infiammarsi e causare ustioni o provocare un incendio.
- Se accidentalmente si sparge del toner, pulire attentamente il toner disperso con un panno morbido e inumidito ed evitare di inalare la polvere di toner. Per pulire il toner disperso, non utilizzare un aspirapolvere non equipaggiato di accessori idonei a impedire esplosioni della polvere. In caso contrario si potrebbe danneggiare l'aspirapolvere o provocare un'esplosione della polvere a causa della scarica elettrostatica.

ATTENZIONE

Tenere il toner fuori dalla portata dei bambini. Se il toner viene ingerito, consultare immediatamente il medico.

IMPORTANTE

- Conservare le cartucce del toner in un luogo fresco, lontano dalla luce diretta del sole (le condizioni di conservazione consigliate richiedono una temperatura al di sotto di 30°C e un'umidità al di sotto all'80%).
- Non conservare le cartucce del toner in posizione verticale.
- [Attenzione ai toner contraffatti]
  Richiamiamo l'attenzione sulla presenza in commercio di toner Canon contraffatti. L'uso di toner contraffatti può causare un peggioramento della qualità di stampa o ridurre le prestazioni della macchina. Canon non è responsabile di difetti di funzionamento, incidenti o danni causati dall'uso di toner contraffatti.
  Per maggiori informazioni al riguardo, vedere http://www.canon.com/counterfeit.

Cartuccia tamburo

Quando si sostituisce la cartuccia tamburo con una nuova, assicurarsi di utilizzare solo cartucce tamburo apposite per questa macchina.

Per ottenere sempre la qualità di stampa ottimale, si consiglia di usare solo l'unità tamburo Canon originale.

Nome del prodotto	Cartuccia tamburo originali Canon supportate
imageRUNNER 2202	Canon Unità tamburo C-EXV 42

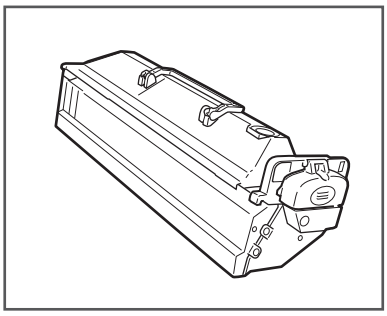

Materiali di consumo originali

Canon sviluppa continuamente innovazioni tecnologiche sui materiali di consumo (toner, cartucce tamburo e altri materiali di consumo) progettati specificatamente per le macchine multifunzione.

Le tecnologie di nuova generazione sviluppate da Canon offrono enormi vantaggi in termini di ottimizzazione di prestazioni, volumi e alta qualità delle stampe. È consigliabile pertanto utilizzare materiali di consumo originali Canon per le macchine multifunzione Canon.

Italiano

Sostituzione del toner

Quando nella macchina resta solo una piccola quantità di toner, sul display compare il messaggio seguente. In questa condizione è possibile continuare a stampare, ma è vivamente consigliato procurarsi una cartuccia del toner nuova prima che la cartuccia si esaurisca completamente.

```
Preparare la cartuccia
di toner.
 Numero di copie: 1
 Densità: ±0
 Tipo originale: Tes...
```

Quando non è più possibile stampare perché il toner si è esaurito completamente, sul pannello di controllo compare il messaggio <Sostituire cartuccia toner.>. Attenersi alla procedura descritta di seguito per sostituire la cartuccia del toner.

AVVERTENZA

- Non bruciare o gettare le cartucce del toner esaurite in fiamme libere, poiché il toner potrebbe infiammarsi e causare ustioni o provocare un incendio.
- Se accidentalmente si sparge del toner, pulire attentamente il toner disperso con un panno morbido e inumidito ed evitare di inalare la polvere di toner. Per pulire il toner disperso, non utilizzare un aspirapolvere non equipaggiato di accessori idonei a impedire esplosioni della polvere. In caso contrario si potrebbe danneggiare l'aspirapolvere o provocare un'esplosione della polvere a causa della scarica elettrostatica.

ATTENZIONE

- Tenere il toner fuori dalla portata dei bambini.
- Se il toner viene ingerito, rivolgersi immediatamente a un medico.
- Se il toner finisce sulle mani o sui vestiti, lavare immediatamente con acqua fredda. Non utilizzare acqua calda, che fissa il toner rendendo le macchie impossibili da rimuovere.

IMPORTANTE

- Utilizzare solo cartucce di toner apposite per questa macchina.
- Per informazioni sul toner originale Canon supportato, vedere "Materiali di consumo", a pag. 36.
- Non sostituire le cartucce del toner finché non compare il messaggio che lo richiede.
- Non provare a sostituire la cartuccia del toner mentre la macchina sta stampando.

NOTA

- È consigliabile sostituire la cartuccia del toner subito dopo la comparsa del messaggio <Preparare la cartuccia di toner.>.
- Se durante un lavoro il toner si esaurisce completamente, la stampa si interrompe. La macchina riprenderà automaticamente la stampa delle pagine rimanenti dopo aver sostituito la cartuccia del toner.

01 Aprire il pannello anteriore.

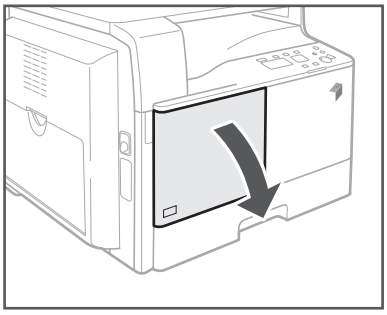

02 Tenendo premuta la linguetta di sblocco sull'apposita maniglia, girare la cartuccia del toner nella direzione della freccia (in senso orario).

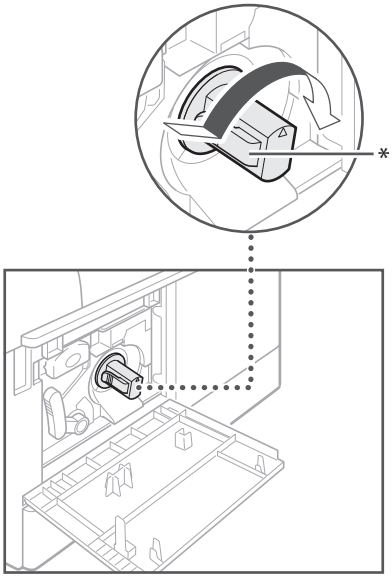

* Linguetta di sblocco

03 Premere la linguetta di sblocco ed estrarre la cartuccia del toner.

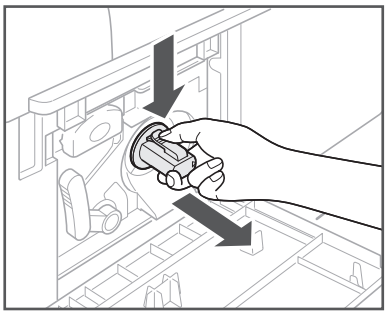

04 Agitare avanti e indietro la nuova cartuccia del toner per cinque o sei volte, per distribuire uniformemente il toner contenuto.

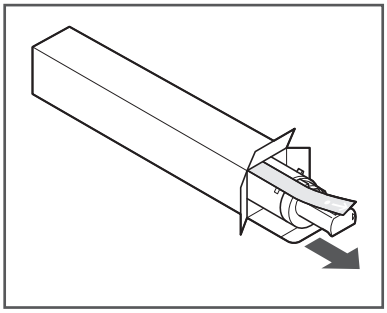

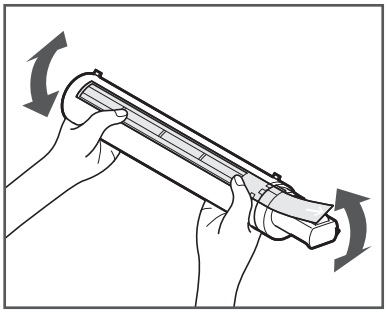

AVVERTENZA

Non bruciare o gettare le cartucce del toner esaurite in fiamme libere, poiché il toner rimasto al loro interno potrebbe infiammarsi e causare ustioni o provocare un incendio.

IMPORTANTE

Se il toner non viene distribuito uniformemente all'interno della cartuccia, le stampe potrebbero risultare irregolari.

Italiano

05 Assicurarsi che il lato con l'etichetta della cartuccia sia rivolto verso l'alto e spingere la nuova cartuccia del toner nella macchina fino a fine corsa.

Sostenere con una mano la nuova cartuccia del toner dal lato inferiore, spingendola con l'altra mano nella macchina.

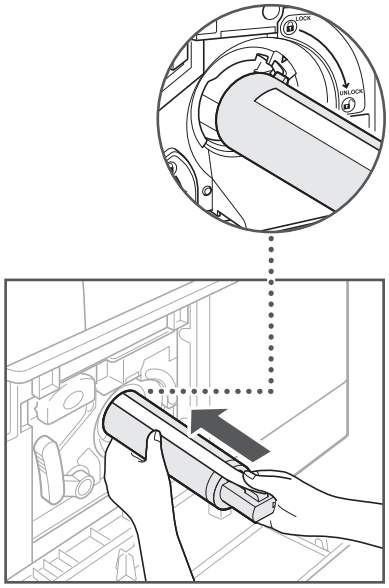

06 Tenere la cartuccia del toner con una mano e rimuovere la sigillatura protettiva tirandola con l'altra mano in senso perpendicolare, senza inclinarla.

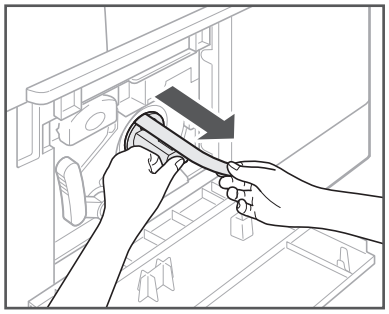

IMPORTANTE

- Tirare la sigillatura lentamente, altrimenti potrebbe fuoriuscire del toner e macchiare pelle e vestiti.
- Estrarre la sigillatura completamente, altrimenti potrebbero verificarsi errori di stampa.
- Estrarre la sigillatura in senso perpendicolare, senza inclinarla verso l'alto o verso il basso per non romperla. Se la sigillatura si rompe all'interno della cartuccia e non può essere rimossa completamente, la cartuccia del toner non sarà più utilizzabile.
- Gettare il nastro di sigillatura dopo averlo rimosso dalla cartuccia del toner.

07 Ruotare la cartuccia del toner nella direzione della freccia (in senso antiorario).

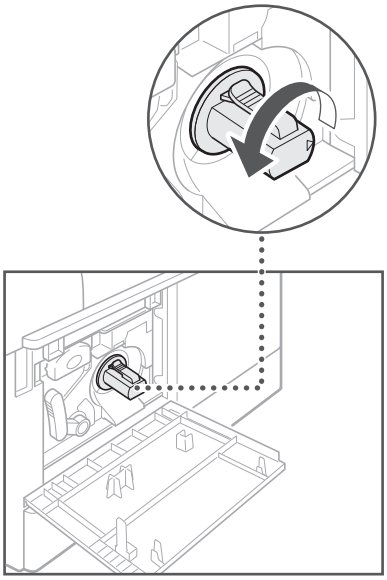

IMPORTANTE

Girare la cartuccia del toner completamente finché non scatta in posizione.

08 Chiudere il pannello anteriore.

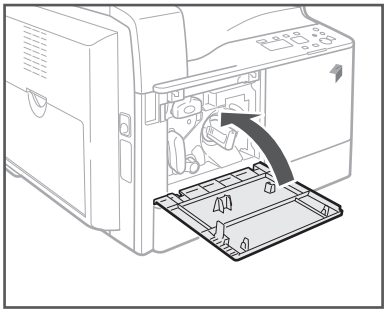

AVVERTENZA

Quando si chiude il pannello anteriore, fare attenzione alle dita per evitare di farsi male.

IMPORTANTE

Pulire l'unità di fissaggio ogni volta che si sostituisce la cartuccia del toner (vedere e-Manual > Manutenzione).

Punti soggetti a inceppamento della carta

Nei punti della macchina raffigurati di seguito possono verificarsi inceppamenti della carta. Per risolvere un inceppamento della carta è sufficiente attenersi alle istruzioni riportate nella sezione corrispondente. Consultare l'e-Manual per informazioni dettagliate sulle procedure.

Inceppamenti della carta: e-Manual > Soluzione dei problemi

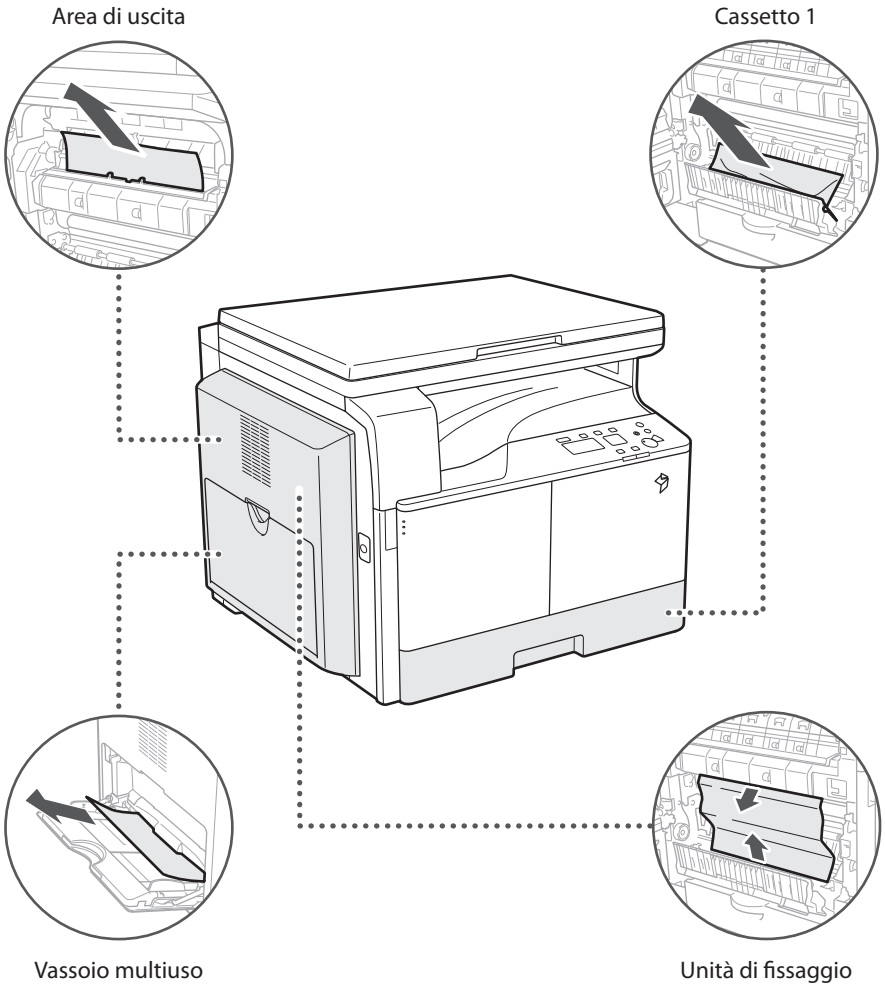

Italiano

Quando viene visualizzato un messaggio di errore/ codice di errore

Quando viene visualizzato un messaggio di errore

I messaggi di errore possono comparire sul display della macchina o nel browser.

Nei casi seguenti vengono visualizzati messaggi di errore autodiagnostici:

- Quando non è possibile effettuare una scansione o una stampa a causa di un errore operativo
- Quando occorre prendere una decisione o eseguire determinate azioni durante una scansione o una stampa

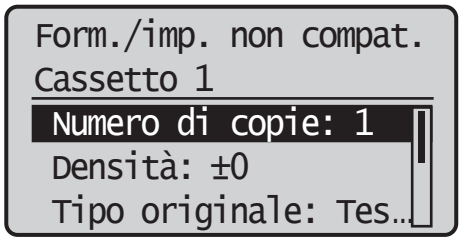

Esempio di messaggio di errore sul display

Per informazioni sui messaggi di errore e sulle procedure di risoluzione, vedere e-Manual > Soluzione dei problemi.

Quando viene visualizzato un codice di errore

Se un lavoro o un'operazione non ha esito positivo, nella schermata dei dettagli del registro lavori/schermata Monitor di stato viene visualizzato il codice dell'errore corrispondente.

È possibile controllare il codice di errore nelle seguenti posizioni:

- Schermata dei dettagli del registro lavori/schermata Monitor di stato:
  Quando un lavoro o un'operazione non vengono completati normalmente:

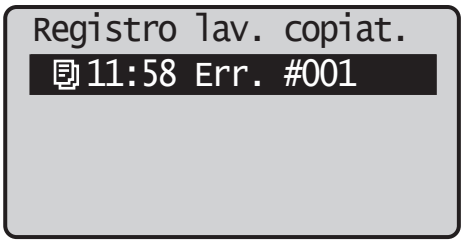

Per informazioni sui codici di errore e sulle procedure di risoluzione, vedere e-Manual > Soluzione dei problemi.

Messaggio per la telefonata all'assistenza

Se si verifica un malfunzionamento e la macchina non può funzionare normalmente, viene visualizzata una schermata che mostra le informazioni di contatto del rivenditore Canon autorizzato di zona.

```
Interrompere e
ridare alimentazione
principale.
 EXXX-XXXX
```

Se viene visualizzata una schermata come quella illustrata sopra, contattare il rivenditore Canon autorizzato di zona (vedere "Contattare il rivenditore Canon autorizzato di zona" a pag. 43).

Contattare il rivenditore Canon autorizzato di zona

Se viene visualizzata una schermata che mostra le informazioni di contatto del rivenditore Canon autorizzato di zona, attenersi alla procedura descritta di seguito.

01 Spegnere e riaccendere la macchina dall'interruttore principale.

IMPORTANTE

Per istruzioni su come accendere e spegnere la macchina dall'interruttore principale, vedere "Alimentazione principale e tasto di risparmio energetico" a pag. 14.

02 Se anche dopo questa operazione il funzionamento non riprende normalmente, spegnere la macchina dall'interruttore principale, staccare la spina dalla presa di corrente e contattare il rivenditore Canon autorizzato di zona.

AVVERTENZA

Non collegare o scollegare il cavo di alimentazione con le mani bagnate per non causare scosse elettriche.

ATTENZIONE

Per scollegare il cavo, afferrare sempre la spina di alimentazione. Se il cavo viene tirato potrebbe danneggiarsi, oppure i conduttori potrebbero esporsi o spezzarsi. Se il cavo si danneggia, potrebbero verificarsi dispersioni di corrente, causando incendi o scosse elettriche.

NOTA

Quando si contatta il rivenditore Canon autorizzato di zona, tenere a portata di mano le seguenti informazioni:

- Nome del prodotto
- Dettagli sul malfunzionamento
- Il codice di errore visualizzato sul display

Informazioni legali

Nome del modello

Le normative sulla sicurezza prevedono la registrazione del nome del prodotto. In alcuni aree geografiche in cui viene commercializzato il prodotto, è possibile che siano registrati i seguenti nomi tra parentesi.

- imageRUNNER 2202 (F191690)

Requisiti di compatibilità elettromagnetica (EMC) della Direttiva CE

Questa apparecchiatura è conforme ai requisiti essenziali di compatibilità elettromagnetica (EMC) della direttiva CE. Dichiariamo che questo prodotto è conforme ai requisiti EMC della direttiva CE per una tensione nominale di ingresso di 230V, 50 Hz, sebbene la tensione nominale di questo prodotto sia 220 - 240V, 50/60 Hz. L'uso di un cavo schermato è necessario per conformità ai requisiti tecnici di compatibilità elettromagnetica (EMC) della Direttiva CE.

Sicurezza del raggio laser

Questo prodotto è certificato come apparecchio laser di Classe 1 secondo le direttive IEC60825-1:2007 e EN60825-1:2007. Ciò significa che il prodotto non genera radiazioni laser pericolose.

Dato che le radiazioni laser vengono generate all'interno di aree schermate e protette, il raggio laser non può filtrare all'esterno durante il funzionamento della macchina.

Non togliere le coperture o i pannelli esterni, a meno che non richiesto espressamente nel manuale della macchina.

Questo prodotto include un diodo laser.

[Massima potenza in uscita 6mW, lunghezza d'onda 785-800nm]

Informazioni aggiuntive

Nel riparare o regolare il sistema ottico del prodotto, fare attenzione a non appoggiare cacciaviti o altri oggetti appuntiti sulla traiettoria del raggio laser. Inoltre, prima di lavorare sul prodotto è opportuno togliere accessori quali orologi e anelli.

Il raggio riflesso, anche se non visibile, può danneggiare la vista.

L'etichetta seguente è attaccata all'interno della macchina e sul pannello anteriore.

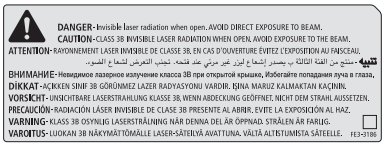

Questo prodotto è stato classificato sotto IEC60825-1:2007 e EN60825-1:2007, ed è conforme alle seguenti classi:

CLASS 1 LASER PRODUCT

LASER KLASSE 1

APPAREIL Á LASER DE CLASSE 1

APPARECCHIO LASER DI CLASSE 1

PRODUCTO LÁSER DE CLASE 1

APARELHO A LASER DE CLASSE 1

LUOKAN 1 LASER-TUOTE

LASERPRODUKT KLASS 1

ATTENZIONE

L'uso di comandi, regolazioni o procedure non contemplate nei manuali di questa macchina può provocare l'esposizione a radiazioni pericolose.

International ENERGY STAR-Program

In qualità di partner ENERGY STAR®, Canon Inc. ha stabilito che questa macchina risponde ai requisiti di risparmio energetico richiesti dal programma internazionale ENERGY STAR.

L'International ENERGY STAR Office Equipment Program è un programma internazionale che promuove il risparmio energetico nell'impiego di computer e altre apparecchiature per l'ufficio. Questo progetto sostiene lo sviluppo e la diffusione di prodotti corredati di funzioni che riducono in modo considerevole il consumo di energia. Si tratta di un progetto aperto alle aziende che desiderano partecipare volontariamente. I prodotti che rientrano in questo progetto sono le macchine per ufficio, quali i computer, i monitor, le stampanti, i fax e le copiatrici. Gli standard ed i logo utilizzati sono gli stessi in tutte le nazioni coinvolte.

Logo IPv6 Ready

La pila di protocolli contenuta in questa macchina ha ottenuto il Logo IPv6 Ready Fase-1 stabilito dal forum IPv6.

Direttiva WEEE (RAEE)

Solo per Unione Europea e SEE (Norvegia, Islanda e Liechtenstein)

Questi simboli indicano che il prodotto non può essere smaltito con i rifiuti domestici, ai sensi della Direttiva RAEE (2012/19/UE), della Direttiva sulle Batterie (2006/66/CE) e/o delle leggi nazionali che attuano tali Direttive.

Se sotto il simbolo indicato sopra è riportato un simbolo chimico, in osservanza della Direttiva sulle batterie, tale simbolo indica la presenza di un metallo pesante (Hg = Mercurio, Cd = Cadmio, Pb = Piombo) nella batteria o nell'accumulatore con un livello di concentrazione superiore a una soglia applicabile specificata nella Direttiva sulle batterie.

Il prodotto deve essere conferito a un punto di raccolta designato, ad esempio il rivenditore in caso di acquisto di un nuovo prodotto simile oppure un centro di raccolta autorizzato per il riciclaggio di rifiuti di apparecchiature elettriche ed elettroniche (RAEE) nonché di batterie e accumulatori.

Un trattamento improprio di questo tipo di rifiuti può avere conseguenze negative sull'ambiente e sulla salute umana a causa delle sostanze potenzialmente nocive solitamente contenute in tali rifiuti.

La collaborazione dell'utente per il corretto smaltimento di questo prodotto contribuirà a un utilizzo efficace delle risorse naturali ed eviterà di incorrere in sanzioni amministrative ai sensi dell'art. 255 e successivi del Decreto Legislativo n. 152/06.

Per ulteriori informazioni sul riciclaggio di questo prodotto, contattare le autorità locali, l'ente responsabile della raccolta dei rifiuti, un rivenditore autorizzato o il servizio di raccolta dei rifiuti domestici, oppure visitare il sito www.canon-europe.com/weee, o www.canon-europe.com/battery.

Copyright

Copyright CANON INC. 2013

Nessuna parte di questa pubblicazione può essere riprodotta, trasmessa, trascritta, memorizzata in un sistema di recupero o tradotta in una qualsiasi lingua o linguaggio informatico in qualsiasi forma o con qualsiasi mezzo, elettronico, meccanico, magnetico, ottico, chimico, manuale o altro, senza previa autorizzazione scritta da parte di Canon, Inc.

Esonero di responsabilità

Le informazioni contenute in questo documento sono soggette a modifiche senza preavviso.

CANON, INC. NON FORNISCE GARANZIE DI ALCUN TIPO, ESPLICITE O IMPLICITE, IN MERITO AL PRESENTE DOCUMENTO, AD ECCEZIONE DI QUANTO ESPRESSAMENTE INDICATO NEL DOCUMENTO STESSO, INCLUSE, SENZA LIMITAZIONI, GARANZIE DI COMMERCIABILITÀ, IDONEITÀ PER UNO SCOPO PARTICOLARE O MANCATA VIOLAZIONE. CANON INC. NON È RESPONSABILE DI EVENTUALI DANNI DIRETTI, ACCIDENTALI, CONSEQUENZIALI O DI ALTRO GENERE, NÉ DI DANNI CAUSATI DALLA PERDITA DI DATI DERIVANTI DALL'USO DI QUESTO MATERIALE.

Limitazioni legali per l'uso del prodotto e delle immagini

L'uso del prodotto per acquisire, stampare o riprodurre in altro modo determinati documenti, nonché l'uso di tali immagini in forma di scansione, stampa o diversa riproduzione con il prodotto, può essere vietato dalla legge e può comportare responsabilità penali e/o civili. Di seguito è riportato un elenco non esaustivo di detti documenti, da considerarsi unicamente a scopo orientativo. Se non si è certi della legalità dell'uso del prodotto per effettuare la scansione, stampare o riprodurre in altro modo un particolare documento, e/o dell'uso delle immagini scansionate, stampate o riprodotte in altro modo, si consiglia di rivolgersi preventivamente al proprio legale per delucidazioni.

- Banconote
- Travelers check
- Vaglia postali
- Buoni pasto
- Certificati di deposito
- Passaporti
- Francobolli (annullati o non annullati)
- Documenti per immigrazione
- Badge o insegne identificative
- Marche da bollo (annullate o non annullate)
- Fogli di coscrizione o distaccamento
- Obbligazioni, bond o altri certificati di debito
- Assegni o effetti emessi da enti pubblici
- Certificati azionari
- Patenti e certificati di proprietà di veicoli a motore
- Lavori o opere d'arte soggette a copyright senza autorizzazione del titolare dei diritti d'autore

Istruzioni importanti per la sicurezza

Leggere attentamente e per intero le "Istruzioni importanti per la sicurezza" prima di utilizzare la macchina. Prestare sempre attenzione alle istruzioni riportate e ai requisiti operativi per evitare infortuni all'utente o a terzi e danni materiali. Inoltre, non eseguire operazioni non espressamente descritte nel manuale per evitare incidenti o infortuni imprevisti. L'uso non corretto della macchina può causare infortuni e/o danni materiali, che possono richiedere costose riparazioni non coperte dalla garanzia limitata.

Installazione

AVVERTENZA

- Non ostruire le aperture di ventilazione presenti sulla macchina. Le aperture forniscono un'idonea ventilazione alle parti in funzione all'interno della macchina e un'eventuale ostruzione può causarne il surriscaldamento. Non appoggiare mai la macchina su una superficie morbida come un divano o un tappeto.
- Non installare la macchina nei luoghi seguenti:
  - un luogo polveroso o umido;
  - un luogo nelle vicinanze di rubinetti o acqua;
  - un luogo esposto alla luce diretta del sole;
  - un luogo soggetto a temperature elevate;
  - un luogo vicino a fiamme libere.
- Non installare la macchina in prossimità di alcol, solventi per vernici o altre sostanze infiammabili. Il contatto tra le sostanze infiammabili e le parti elettriche interne della macchina potrebbe causare incendi o scosse elettriche.
- Non appoggiare gli oggetti elencati di seguito sulla macchina. Se questi elementi vengono a contatto con l'area ad alta tensione all'interno della macchina, esiste il rischio di incendi o scosse elettriche. Se questi elementi cadono o vengono versati all'interno della macchina, spegnere immediatamente la macchina e il computer con l'interruttore di alimentazione principale e scollegare il cavo di alimentazione dalla presa di corrente. Quindi, rivolgersi al rivenditore autorizzato Canon di zona.
  - Collane e altri oggetti metallici
  - Bicchieri, brocche, vasi da fiori e altri contenitori contenenti acqua o altri liquidi

ATTENZIONE

Non installare la macchina in luoghi instabili, come piani malfermi o inclinati, né in luoghi soggetti a vibrazioni eccessive. In caso contrario, la macchina potrebbe cadere o ribaltarsi e provocare infortuni.

Alimentazione

AVVERTENZA

- Non danneggiare o modificare il cavo di alimentazione. Inoltre, non appoggiare oggetti pesanti sul cavo di alimentazione, né tirarlo o piegarlo eccessivamente, per non causare danni elettrici ed eventuali incendi o scosse elettriche.
- Tenere il cavo di alimentazione lontano da qualsiasi fonte di calore. In caso contrario, il rivestimento del cavo potrebbe fondersi, causando incendi o scosse elettriche.
- Non collegare o scollegare il cavo di alimentazione con le mani bagnate per non causare scosse elettriche.
- Non collegare il cavo di alimentazione a una presa multipla per non causare incendi o scosse elettriche.
- Non avvolgere o annodare il cavo di alimentazione per non causare incendi o scosse elettriche.
- Inserire completamente il cavo di alimentazione nella presa elettrica per evitare il rischio di incendi o scosse elettriche.
- Non utilizzare cavi di alimentazione diversi da quello in dotazione per evitare il rischio di incendi o scosse elettriche.
- Come regola generale, non utilizzare prolunghe. L'uso di prolunghe potrebbe causare incendio o scosse elettriche.
- Non utilizzare un'alimentazione con una tensione diversa da quella specificata nel presente manuale per evitare incendi o scosse elettriche.

- Per scollegare il cavo, afferrare sempre la spina di alimentazione. Se il cavo viene tirato potrebbe danneggiarsi, oppure i conduttori potrebbero esporsi o spezzarsi. Se il cavo si danneggia, potrebbero verificarsi dispersioni di corrente, causando incendi o scosse elettriche.

IMPORTANTE

Lasciare uno spazio sufficiente attorno alla spina di alimentazione in modo da poterla scollegare rapidamente e con facilità. Se si posizionano oggetti intorno alla spina di alimentazione, in caso di emergenza potrebbe essere più difficile scollegarla con rapidità.

Gestione

AVVERTENZA

- Non tentare di smontare o modificare la macchina. All'interno della macchina sono presenti componenti ad alta temperatura e ad alta tensione che potrebbero causare incendi o scosse elettriche.
- Se la macchina emette fumo, rumori anomali, calore o odori insoliti, spegnerla immediatamente con l'interruttore principale e scollegare il cavo di alimentazione dalla presa di corrente. Quindi, rivolgersi al rivenditore autorizzato Canon di zona. Se si continua a utilizzare la macchina, possono verificarsi incendi o scosse elettriche.
- Non utilizzare spray altamente infiammabili nelle vicinanze della macchina. Se uno di questi gas entra a contatto con le parti elettriche interne della macchina, esiste il rischio di incendi o scosse elettriche.
- Per evitare danni al cavo di alimentazione e il pericolo di incendi, prima di spostare la macchina spegnerla sempre con l'interruttore principale di alimentazione e scollegare il cavo d'interfaccia. Eventuali danni al cavo di alimentazione possono causare incendi o scosse elettriche.
- Dopo lo spostamento della macchina, assicurarsi che la spina del cavo di alimentazione sia inserita correttamente nella presa a muro. Non utilizzare la macchina in caso di collegamenti allentati per non provocare incendi.
- Non far cadere all'interno della macchina elementi quali graffette per fogli, chiodini o altri oggetti metallici. Non far cadere all'interno della macchina sostanze quali acqua, liquidi o altri agenti infiammabili (alcol, benzina, solventi per vernici e così via). Se questi elementi entrano a contatto con l'area ad alta tensione all'interno della macchina, esiste il rischio di incendi o scosse elettriche. Se questi elementi cadono o vengono versati all'interno della macchina, spegnere immediatamente la macchina con l'interruttore principale e scollegare il cavo di alimentazione dalla presa di corrente. Quindi, rivolgersi al rivenditore autorizzato Canon di zona.
- Non utilizzare il prodotto per usi diversi da quelli previsti per una macchina multitasking digitale.

ATTENZIONE

- Non appoggiare oggetti pesanti sulla macchina, poiché potrebbero rovesciarsi o cadere e causare infortuni alle persone.
- Chiudere con delicatezza la copertura piano di lettura per evitare di colpire le mani e farsi male.

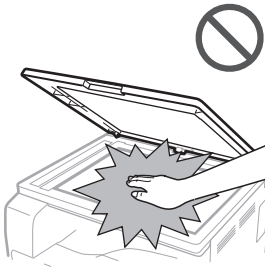

- Quando si utilizza il piano di lettura in vetro per copiare libri spessi, non applicare una forza eccessiva nel premere la copertura piano di lettura verso il basso. Il piano di lettura di vetro potrebbe danneggiarsi e provocare infortuni.
- La carta appena stampata dalla macchina potrebbe essere molto calda. Prestare attenzione quando si allinea o si rimuove la carta dal vassoio di uscita. Toccando la carta subito dopo la stampa, possono verificarsi ustioni a bassa temperatura.
- Non avvicinare mani, capelli, vestiti, ecc. ai rulli di uscita e di alimentazione. Anche se la macchina non è in funzione, iniziando improvvisamente una stampa potrebbe intrappolare mani, capelli o vestiti, causando infortuni o danni.
- Quando il cassetto è stato estratto, non inserire le mani nella macchina per evitare infortuni.

- Il raggio laser potrebbe essere pericoloso per il corpo umano. Poiché le radiazioni emesse all'interno del prodotto vengono confinate totalmente all'interno di appositi involucri e coperture esterne, il raggio laser non può fuoriuscire dalla macchina durante le attività dell'utente. Per motivi di sicurezza, leggere le note e le istruzioni riportate di seguito.
  - Non aprire coperture diverse da quelle indicate nei manuali della macchina.
  - Non rimuovere l'etichetta di avviso apposta sulla macchina (figura sotto). Se l'etichetta è stata rimossa, contattare il rivenditore autorizzato Canon di zona.

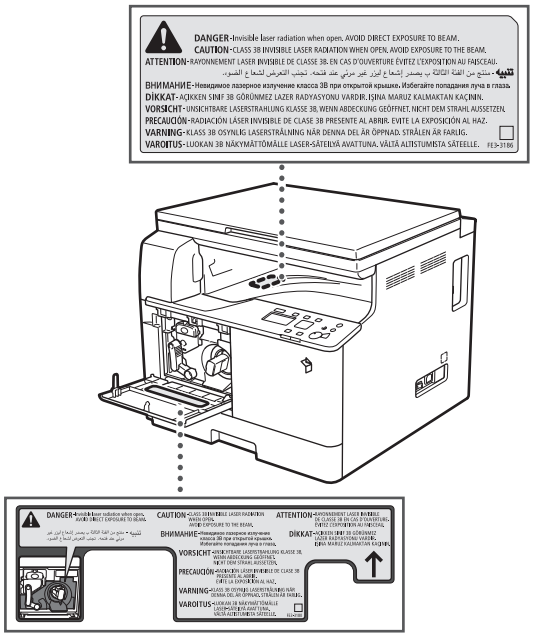

  - In caso di fuoriuscita del raggio laser, l'esposizione potrebbe danneggiare seriamente la vista.
  - Usi, controlli e regolazioni della macchina effettuati in modi diversi da quelli indicati nei manuali possono causare la fuoriuscita di radiazioni pericolose dalla macchina.

IMPORTANTE

Per motivi di sicurezza, premere [] (Risparmio energia) quando si prevede che la macchina non verrà utilizzata per un periodo prolungato, ad esempio di notte. Per una sicurezza ancora maggiore, spegnere la macchina con l'interruttore principale e scollegare il cavo di alimentazione se la macchina non dovrà essere utilizzata per un lungo periodo, ad esempio per diversi giorni di ferie.

Manutenzione e controlli

AVVERTENZA

- Prima di pulire la macchina, spegnerla con l'interruttore principale e scollegare il cavo di alimentazione per evitare il rischio di scosse elettriche o incendi.
- Scollegare periodicamente il cavo di alimentazione dalla presa di corrente e pulire l'area circostante la base dei piedini metallici della spina di alimentazione e la presa di corrente con un panno asciutto, in modo da rimuovere tutta la polvere e la sporcizia. Nei luoghi polverosi, sporchi o soggetti alla presenza di fumo, intorno alla spina di alimentazione potrebbero crearsi accumuli di sporcizia, che potrebbero inumidirsi causando un corto circuito ed eventuali incendi.
- Pulire le parti esterne della macchina con un panno morbido leggermente inumidito con detergente delicato diluito con acqua. Non utilizzare alcol, benzene, solventi o altre sostanze infiammabili. Controllare l'infiammabilità del detergente prima di utilizzarlo. Il contatto tra sostanze infiammabili e l'area ad alta tensione interna della macchina potrebbe causare incendi o scosse elettriche.
- Alcune aree interne alla macchina sono soggette ad alta tensione. Quando si rimuovono fogli inceppati o si effettua un controllo delle parti interne della macchina, prestare attenzione per evitare che collane, bracciali o altri oggetti metallici entrino a contatto con le parti interne della macchina. In caso contrario, potrebbero verificarsi incendi o scosse elettriche.
- Non bruciare o gettare le cartucce del toner esaurite in fiamme libere, poiché il toner rimasto al loro interno potrebbe infiammarsi e causare ustioni o provocare un incendio.
- Dopo aver pulito la macchina, assicurarsi che la spina del cavo di alimentazione sia inserita correttamente nella presa a muro. Non utilizzare la macchina in presenza di collegamenti allentati per evitare incendi.
- Controllare con regolarità il cavo e la spina di alimentazione. Se si verificano le condizioni seguenti, rivolgersi al rivenditore autorizzato Canon di zona poiché vi è il rischio di incendi:
  - ci sono segni di bruciatura sulla spina di alimentazione;
  - uno dei denti della spina di alimentazione è rotto o deformato;
  - la macchina si accende o si spegne se il cavo di alimentazione viene piegato;
  - in presenza di tagli, fessure o intaccature sul cavo di alimentazione;
  - una parte del cavo di alimentazione si riscalda.

- Controllare con regolarità che il cavo e la spina di alimentazione per essere certi che non vengano maneggiati nei casi seguenti, onde evitare il rischio di incendi o scosse elettriche:
  - una parte del collegamento della spina di alimentazione è allentata;
  - il cavo di alimentazione è sottoposto a sollecitazioni da parte di un oggetto pesante o un fissaggio con graffette;
  - la spina di alimentazione è allentata;
  - il cavo di alimentazione è legato in gruppo;
  - il cavo di alimentazione sporge in una zona di passaggio;
  - il cavo di alimentazione si trova davanti a un apparecchio riscaldante.

ATTENZIONE

- L'unità di fissaggio e le parti circostanti all'interno della macchina possono riscaldarsi durante l'uso. Quando si rimuovono fogli inceppati o si effettua un controllo della parte interna della macchina, non toccare l'unità di fissaggio e le parti circostanti per evitare ustioni o scosse elettriche.
- Quando si rimuovono fogli inceppati o si effettua un controllo della parte interna della macchina, evitare l'esposizione prolungata al calore emesso dall'unità di fissaggio e dalle parti circostanti. In caso contrario, potrebbero verificarsi ustioni a bassa temperatura, anche in assenza di contatto diretto con l'unità di fissaggio e le parti circostanti.
- Se si è inceppata della carta, rimuovere l'inceppamento dall'interno della macchina seguendo le istruzioni visualizzate sul display. Non inserire le dita in punti diversi da quelli indicati sul display per evitare infortuni o ustioni.

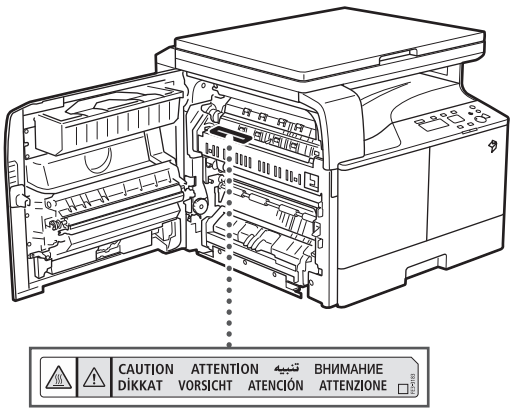

- Quando si rimuovono fogli inceppati o si sostituisce una cartuccia del toner, prestare attenzione per evitare che il toner entri a contatto con le mani o i vestiti e li sporchi. Se il toner macchia le mani o i vestiti, lavare immediatamente con acqua fredda. L'acqua calda fissa il toner, impedendo la rimozione delle macchie.
- Quando si rimuove la carta inceppata all'interno della macchina, operare con cautela per evitare che il toner presente sul foglio si sparga ed entri a contatto con occhi o bocca. Se il toner entra a contatto con occhi o bocca, lavare immediatamente con acqua fredda e consultare subito un medico.
- Quando si rimuovono gli originali o la carta inceppata all'interno della macchina, prestare attenzione a non tagliarsi o infortunarsi toccando i bordi degli originali e dei fogli di carta. Se non si riesce a rimuovere la carta, rivolgersi al rivenditore autorizzato Canon di zona.
- Quando si rimuove una cartuccia del toner usata, operare con cautela per evitare che il toner si sparga ed entri a contatto con occhi o bocca. Se il toner entra a contatto con occhi o bocca, lavare immediatamente con acqua fredda e consultare subito un medico.
- Non smontare la cartuccia del toner poiché questo potrebbe spargersi ed entrare a contatto con occhi e bocca. Se il toner entra a contatto con occhi o bocca, lavare immediatamente con acqua fredda e consultare subito un medico.
- Se la cartuccia perde toner, prestare attenzione a non ingerire il toner e a non farlo entrare direttamente a contatto con la pelle. Se il toner entra a contatto con la pelle, lavare con acqua e sapone. Se l'irritazione della pelle persiste dopo il lavaggio, o se si è ingerito il toner, rivolgersi immediatamente a un medico.

Materiali di consumo

AVVERTENZA

- Non bruciare o gettare le cartucce del toner esaurite in fiamme libere, poiché il toner rimasto al loro interno potrebbe infiammarsi e causare ustioni o provocare un incendio.
- Non conservare le cartucce del toner e la carta per la copia in luoghi esposti a fiamme libere. Il toner e la carta potrebbero infiammarsi e causare ustioni o incendi.
- Se accidentalmente si sparge del toner, pulire attentamente il toner disperso con un panno morbido e inumidito ed evitare di inalare la polvere di toner. Per pulire il toner disperso, non utilizzare un aspirapolvere non equipaggiato di accessori idonei a impedire esplosioni della polvere. In caso contrario si potrebbe danneggiare l'aspirapolvere o provocare un'esplosione della polvere a causa della scarica elettrostatica.

ATTENZIONE

- Tenere il toner e gli altri materiali di consumo fuori dalla portata dei bambini. Se questi elementi vengono ingeriti, consultare immediatamente un medico.
- Non smontare la cartuccia del toner poiché questo potrebbe spargersi ed entrare a contatto con occhi e bocca.
- Se il toner entra a contatto con occhi o bocca, lavare immediatamente con acqua fredda e consultare subito un medico.
- Se la cartuccia perde toner, prestare attenzione a non ingerire il toner e a non farlo entrare direttamente a contatto con la pelle. Se il toner entra a contatto con la pelle, lavare con acqua e sapone. Se l'irritazione della pelle persiste dopo il lavaggio, o se si è ingerito il toner, rivolgersi immediatamente a un medico.
- Per smaltire le cartucce del toner, riporle in una busta per evitare di spargere il toner rimasto all'interno, quindi smaltire le cartucce in luoghi lontani da fiamme libere.

Altre avvertenze

AVVERTENZA

Per i portatori di pacemaker cardiaci:
Il prodotto emette un flusso magnetico a basso livello. Se si utilizza un pacemaker cardiaco e si avvertono anomalie, allontanarsi dal prodotto e consultare il medico.

imageRUNNER 2202
Guía breve

Manuales de la máquina

Los manuales de esta máquina se dividen del modo indicado a continuación. Consúltelos para obtener información detallada.

Las guías con este símbolo son manuales impresos.

Las guías con este símbolo se incluyen en el disco CD-ROM suministrado.

Guía breve (este manual)

- Describe las precauciones para utilizar la máquina.
- Proporciona información general sobre las funciones, el funcionamiento básico y las opciones necesarias para utilizar las funciones.
- Se describen los procedimientos de mantenimiento y solución de problemas de la máquina.

e-Manual (manual HTML)

- Describe todas las funciones de la máquina. También cuenta con una función de búsqueda que resulta útil para localizar y consultar información.
- Incluido en el disco User Software CD-ROM.

Para usuarios de Macintosh

Los ejemplos que se muestran en este manual se basan en un funcionamiento en el entorno Windows. Para conocer cómo utilizar los controladores de impresora o de escáner, consulte las guías de los controladores incluidas en el CD-ROM del software de usuario y la ayuda del controlador.

Visualización de guías de controlador

Para ver las guías de controlador, haga doble clic en los archivos HTML en las siguientes carpetas del CD-ROM del software de usuario.

- Guía del controlador de impresora Canon UFR II/UFRII LT → [Documents] → [espanol] → [Print] → [Guide] → [index.html]
- Guía del controlador del escáner para Canon → [Documents] → [espanol] → [Scan] → [Guide] → [index.html]

Visualización del sistema de ayuda del controlador

En el panel de cada controlador, haga clic en [?].

Para visualizar el manual en formato PDF, se requiere Adobe Reader/Adobe Acrobat Reader. Si Adobe Reader/Adobe Acrobat Reader no está instalado en el sistema, descárguelo del sitio web de Adobe Systems Incorporated.

Cómo utilizar el e-Manual

Cómo instalar el e-Manual

En esta sección, se describe cómo instalar el e-Manual.

■Windows

1. Inserte el disco User Software CD-ROM en el ordenador.
2. Seleccione el idioma del e-Manual.
3. Haga clic en [Instalación personalizada].
4. Seleccione [Conexión USB] y haga clic en [Siguiente].
5. Quite la marca de todas las casillas de verificación salvo [Manuales].
6. Haga clic en [Instalar].
7. Lea el Contrato de licencia y haga clic en [Sí] para aceptar.
   El e-Manual está guardado en la carpeta [Archivos de programa] de su ordenador. Si hace doble clic en el icono de acceso directo creado en el Escritorio o en el archivo [index.html], se mostrará el e-Manual.

■Macintosh

1. Inserte el disco User Software CD-ROM en el ordenador.
2. Abra la carpeta [Documents].
3. Arrastre y suelte la carpeta [MF Guide] en la ubicación donde desee guardarla.
4. Cuando se muestre el e-Manual, haga doble clic en [index.html] en la carpeta [MF Guide] guardada.

Si el disco CD-ROM no se inicia

Es posible que la función de ejecución automática de discos CD-ROM esté desactivada. En ese caso, siga el procedimiento descrito a continuación.

■Windows 8/Server 2012

1. Visualice el escritorio → haga clic en el icono del explorador en la barra de herramientas.
2. Haga clic en [Ordenador].
3. Haga doble clic en el icono del disco CD-ROM.
4. Haga doble clic en [MInst.exe].

■Windows Vista/7/Server 2008

1. Haga clic en [Inicio] en la barra de tareas de Windows → haga clic en [Ordenador].
2. Haga doble clic en el icono del disco CD-ROM.
3. Haga doble clic en [MInst.exe].

■Windows XP/Server 2003

1. Haga clic en [Inicio] en la barra de tareas de Windows → haga clic en [Mi PC].
2. Haga doble clic en el icono del disco CD-ROM.
3. Haga doble clic en [MInst.exe].

Página de inicio del e-Manual

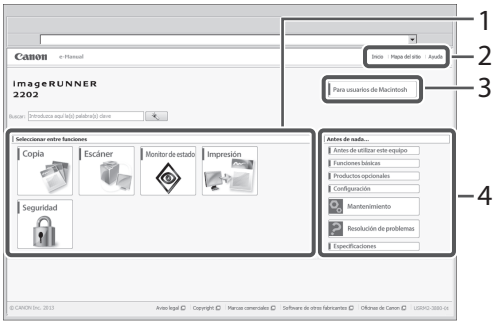

1 Seleccionar entre funciones
Se describen las instrucciones para cada función y el método operativo.

2 [Inicio], [Mapa del sitio], [Ayuda]
Se muestran enlaces a la página de inicio, el índice y la ayuda del e-Manual.

3 [Para usuarios de Macintosh]
Haga clic para ver las precauciones que deben tomarse cuando se utiliza un Macintosh.

4 Antes de nada...
Esta sección contiene la información necesaria para utilizar la máquina e información sobre los productos opcionales.

Índice

Prefacio 04
Cómo utilizar este manual 04
Símbolos utilizados en este manual 04
Teclas y botones utilizados en este manual 04
Pantallas utilizadas en este manual 04
Ilustraciones utilizadas en este manual 05
Abreviaturas utilizadas en este manual 05
Marcas comerciales 05

Capítulo 1
Antes de empezar a utilizar esta máquina

Ubicación de instalación y manipulación 08
Precauciones de instalación 08
Evite instalar la máquina en las siguientes ubicaciones 08
Seleccione una fuente de alimentación segura 09
Desplazamiento de la máquina 09
Deje suficiente espacio para la instalación 09
Precauciones de manipulación 09
Componentes y sus funciones 11
Vista externa 11
Vista interna 12
Componentes y funciones del panel de control 13
Interruptor de alimentación principal y tecla de ahorro de energía 14
Cómo encender la máquina 14
Tecla de ahorro de energía 14
Apagado de la máquina 15
Establecimiento de la conexión 16
Gráfico de flujo de configuración 16
Conexión a una interfaz USB 16
Antes de utilizar la máquina como una impresora o un escáner 18
Requisitos del sistema (impresión) 18
Requisitos del sistema (lectura) 18
Instalación 18
Establecimiento de la configuración de impresora 19
Flujo de configuración para utilizar las funciones deseadas 20
Flujo de configuración para utilizar las funciones de impresión 20
Flujo de configuración para utilizar las funciones de lectura remota 20

Capítulo 2
Funcionamiento básico

Qué puede hacer esta máquina 22
Colocación de los originales 23
Orientación 23
Cristal de copia 23
Copia básica 25
Impresión básica 26
Cancelación de un trabajo 27
Uso de la tecla Detener 27
Uso de la pantalla de monitor de estado 27
Lectura remota básica 29

Capítulo 3
Mantenimiento y solución de problemas

Carga de papel 32
Carga de papel en una bandeja 32
Ajuste de una bandeja a un tamaño de papel diferente (Bandeja 1) 34
Consumibles 36
Papel recomendado 36
Información de compra 36
Tóner 36
Unidad de tambor 37
Consumibles originales 37
Sustitución del tóner 38
Ubicación de los atascos de papel 41
Si se muestra un mensaje de error/código de error 42

Si se muestra un mensaje de error 42
Si se muestra un código de error 42
Mensaje de llamada de servicio 43
Contacto con su distribuidor autorizado local de Canon 43

Aviso legales 44
Nombre de modelo 44
Directiva de la CE sobre compatibilidad electromagnética 44
Seguridad láser 44
Información adicional 44
Programa internacional ENERGY STAR 45
Logotipo de IPv6 Ready 45
Directiva WEEE 45
Copyright 46
Aviso legal 46
Limitaciones legales sobre el uso de su producto y sobre el empleo de imágenes 46
Instrucciones de seguridad importantes 47
Instalación 47
Suministro eléctrico 47
Manipulación 48
Mantenimiento e inspecciones 49
Consumibles 50
Otras precauciones 51

Español

Prefacio

Gracias por adquirir la Canon imageRUNNER 2202. Lea este manual detenidamente antes de utilizar la máquina para familiarizarse con sus capacidades y aprovechar al máximo sus numerosas funciones. Para obtener información sobre de la configuración detalla de las funciones descritas en este manual, consulte el e-Manual. Tras leer este manual, guárdelo en un lugar seguro para futuras consultas.

Cómo utilizar este manual

Símbolos utilizados en este manual

Los siguientes símbolos se utilizan en este manual para explicar procedimientos, restricciones, precauciones de manipulación e instrucciones que deben tenerse en cuenta por motivos de seguridad.

ADVERTENCIA

Indica una advertencia relativa a operaciones que pueden ocasionar la muerte o lesiones personales si no se ejecutan correctamente. Para utilizar el equipo de forma segura, preste atención siempre a estas advertencias.

ATENCIÓN

Indica una precaución relativa a operaciones que pueden ocasionar lesiones personales si no se ejecutan correctamente. Para utilizar el equipo de forma segura, preste atención siempre a estas precauciones.

IMPORTANTE

Indica requisitos y limitaciones de uso. Lea estos puntos atentamente para utilizar correctamente el equipo y evitar así su deterioro o el de otros elementos.

NOTA

Indica una aclaración acerca de una operación, o contiene explicaciones adicionales para un determinado procedimiento. Se recomienda encarecidamente la lectura de estas notas.

Indica que no deben realizarse ciertas operaciones. Lea detenidamente las instrucciones y cerciórese de no realizar las operaciones descritas.

Teclas y botones utilizados en este manual

Los siguientes símbolos y nombres de teclas y botones ejemplifican cómo se expresan en este manual las teclas y los botones en los que se debe hacer clic o pulsar:

- Pantalla: <Mensaje>
  Ejemplo: <Sin papel: Bdja MU>
- Teclas del panel de control: [Icono de tecla] (Nombre de tecla)
  Ejemplo: [ ] (Inicio)
  [ ] (Detener)
- Botones en las pantallas del ordenador: [Nombre del botón]
  Ejemplo: [OK]
  [Agregar]

Pantallas utilizadas en este manual

Las capturas de pantalla utilizadas en este manual se han tomado sin ningún equipo opcional instalado en la máquina.

Las funciones que no pueden utilizarse dependiendo del modelo o de las opciones no aparecen en la pantalla.

Las capturas de pantalla utilizadas en este manual pueden diferir de las que usted ve realmente.

Ilustraciones utilizadas en este manual

Las ilustraciones utilizadas en este manual se muestran sin ningún equipo opcional instalado en la máquina.

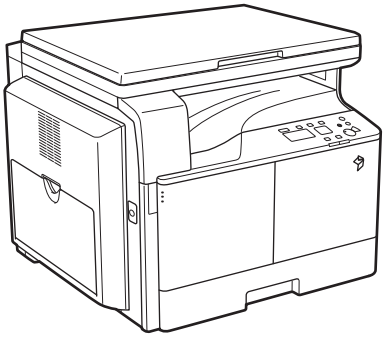

Abreviaturas utilizadas en este manual

En este manual se han abreviado los nombres de productos y de modelos de la siguiente forma:

- Sistema operativo Microsoft Windows Server 2003: Windows Server 2003
- Sistema operativo Microsoft Windows Server 2003 R2: Windows Server 2003 R2
- Sistema operativo Microsoft Windows XP: Windows XP
- Sistema operativo Microsoft Windows Vista: Windows Vista
- Sistema operativo Microsoft Windows Server 2008: Windows Server 2008
- Sistema operativo Microsoft Windows Server 2008 R2: Windows Server 2008 R2
- Sistema operativo Microsoft Windows Server 2012: Windows Server 2012
- Sistema operativo Microsoft Windows 7: Windows 7
- Sistema operativo Microsoft Windows 8: Windows 8
- Sistema operativo Microsoft Windows: Windows
- Microsoft Internet Explorer: Internet Explorer
- Microsoft Windows Internet Explorer: Internet Explorer
- Apple Macintosh: Macintosh

Marcas comerciales

Apple, Mac OS y Macintosh son marcas comerciales o registradas de Apple Inc. en los Estados Unidos y/u otros países.

Microsoft, Windows, Windows Vista, Windows Server, Internet Explorer, Excel y PowerPoint son marcas comerciales o registradas de Microsoft Corporation en Estados Unidos y otros países.

Todos los demás productos y nombres de marcas son marcas registradas, marcas comerciales o marcas de servicio de sus respectivos propietarios.

1

Antes de empezar a utilizar esta máquina

Ubicación de instalación y manipulación **08**
Precauciones de instalación 08
Componentes y sus funciones **11**
Vista externa 11
Vista interna 12
Componentes y funciones del panel de control 13
Interruptor de alimentación principal y tecla de ahorro de energía **14**
Cómo encender la máquina 14
Tecla de ahorro de energía 14
Apagado de la máquina 15
Establecimiento de la conexión **16**
Gráfico de flujo de configuración 16
Conexión a una interfaz USB 16
Antes de utilizar la máquina como una impresora o un escáner **18**
Requisitos del sistema (impresión) 18
Requisitos del sistema (lectura) 18
Instalación 18
Establecimiento de la configuración de impresora 19
Flujo de configuración para utilizar las funciones deseadas **20**
Flujo de configuración para utilizar las funciones de impresión 20
Flujo de configuración para utilizar las funciones de lectura remota 20

Ubicación de instalación y manipulación

En esta sección se describen las precauciones relativas a la ubicación de instalación y la manipulación. Recomendamos leer esta sección antes de utilizar esta máquina.

Precauciones de instalación

Evite instalar la máquina en las siguientes ubicaciones

- Evite lugares expuestos a una temperatura y una humedad extremas, ya sean bajas o altas.
  Por ejemplo, evite instalar la máquina cerca de llaves de agua, calentadores de agua, humidificadores, aparatos de aire acondicionado, calefactores o estufas.
- Evite instalar la máquina en lugares expuestos a la luz solar directa.
  Si es inevitable, utilice cortinas para proteger la máquina del sol.
  Asegúrese de que las cortinas no bloqueen los orificios o rejillas de ventilación de la máquina y que no interfieran con el cable de alimentación o la fuente de alimentación.

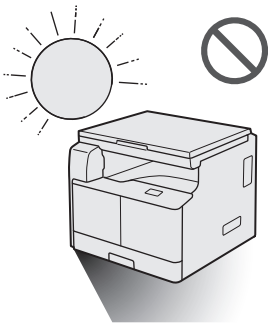

- Evite lugares poco ventilados.
  Esta máquina genera una pequeña cantidad de ozono, etc. durante el uso normal. Si bien la sensibilidad al ozono, etc., puede variar, esta cantidad no es nociva. El ozono, etc., puede ser más acusado durante un uso prolongado o en tiradas de producción largas, especialmente en habitaciones poco ventiladas. Se recomienda que la habitación esté bien ventilada, lo suficiente como para mantener un entorno de trabajo confortable, en las áreas donde se use la máquina.

- Evite lugares donde se acumulen cantidades de polvo considerables.
- Evite lugares donde se emita gas amoniaco.

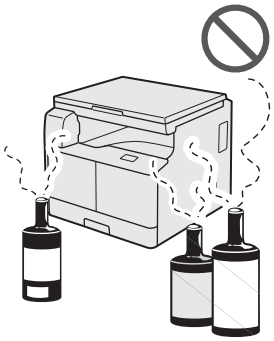

- Evite lugares próximos a materiales volátiles o inflamables, como alcohol o disolvente.
- Evite lugares sujetos a vibraciones.
  Por ejemplo, evite instalar la máquina en suelos o soportes inestables.

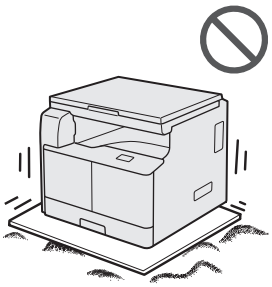

- Evite exponer la máquina a bruscos cambios de temperatura.
  Si la habitación en la que está instalada la máquina es fría, pero se calienta rápidamente, podrían formarse gotas de agua (condensación) en el interior de la máquina.
  Esto podría producir una degradación notable de la calidad de la imagen copiada, la imposibilidad de leer un original correctamente o que no se impriman imágenes en las copias.

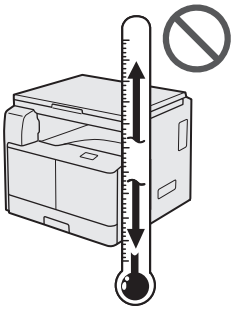

- Evite instalar la máquina cerca de ordenadores u otros equipos electrónicos de precisión.
  Las vibraciones e interferencias eléctricas generadas por la máquina durante la impresión podrían afectar de modo negativo al funcionamiento de estos equipos.

- Evite instalar la máquina cerca de televisores, radios o equipos electrónicos similares.
  La máquina podría interferir en la recepción de la señal de sonido e imagen.
  Conecte el enchufe a una toma de corriente dedicada y deje tanto espacio como sea posible entre la máquina y otros equipos electrónicos.
- Evite instalar el equipo en altitudes elevadas de unos 3.000 metros o más por encima del nivel del mar.
  Las máquinas que llevan incorporado un disco duro podrían no funcionar correctamente si se utilizan en altitudes elevadas, de unos 3.000 metros o más por encima del nivel del mar.

Seleccione una fuente de alimentación segura

- Enchufe la máquina a una toma de corriente de 220 - 240 V CA.
- Asegúrese de que la fuente de alimentación de la máquina sea segura y tenga una tensión estable.
- No conecte otros equipos eléctricos a la misma toma de corriente a la que está conectada la máquina.
- No conecte el cable de alimentación a una regleta múltiple, ya que podría provocar un incendio o una descarga eléctrica.
- El cable de alimentación podría dañarse si se pisa, se fija con grapas o se colocan encima objetos pesados. El uso continuado de un cable de alimentación dañado podría provocar un accidente, como puede ser un incendio o una descarga eléctrica.
- El cable de alimentación no deberá quedar tirante, ya que esto podría conducir a una conexión floja y causar recalentamiento, lo que podría causar un incendio.
- Si se aplica un esfuerzo excesivo a la parte de conexión del cable de alimentación, se podría dañar el cable de alimentación o los cables del interior de la máquina podrían desconectarse. Esto también podría causar un incendio. Evite las siguientes situaciones:
  - Conectar y desconectar el cable de alimentación con frecuencia.
  - Tropezar con el cable de alimentación.
  - El cable de alimentación está curvado cerca de la parte de conexión, y se aplica un esfuerzo continuo a la toma de corriente o a la parte de conexión.
  - Aplicar fuerza excesiva en el enchufe.

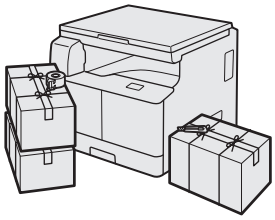

Desplazamiento de la máquina

- Si tiene previsto desplazar la máquina, incluso a una ubicación en la misma planta del edificio, póngase en contacto con su distribuidor autorizado local de Canon. No intente desplazar la máquina usted mismo.

Deje suficiente espacio para la instalación

Deje suficiente espacio a ambos lados de la máquina para que pueda manipularse sin restricciones.

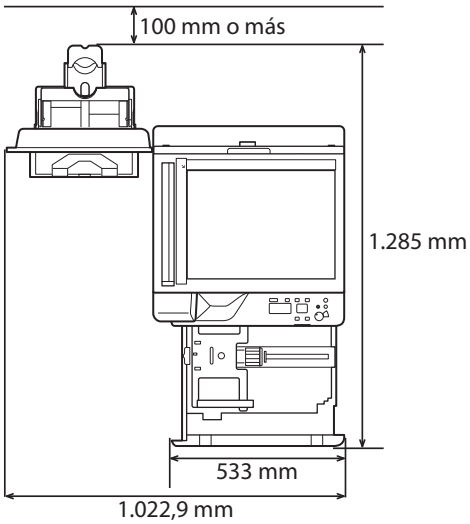

Precauciones de manipulación

- No intente desmontar o modificar la máquina.

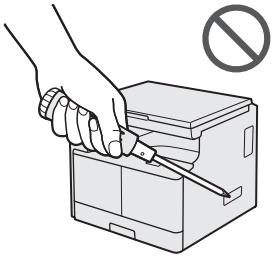

- Algunos componentes en el interior de la máquina están sometidos a altas tensiones y temperaturas. Tome las precauciones adecuadas a la hora de inspeccionar el interior de la máquina. No lleve a cabo inspecciones que no estén descritas en los manuales de esta máquina.
- Procure que no se derramen líquidos o que no caigan objetos extraños, como clips de papel o grapas, en el interior de la máquina. Si un objeto extraño entrara en contacto con los componentes eléctricos en el interior de la máquina, podría producirse un cortocircuito y, en consecuencia, un incendio o una descarga eléctrica.

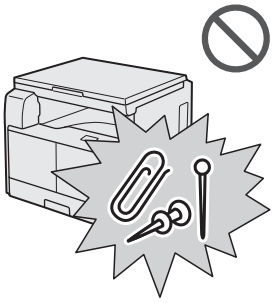

Español

- Si hay humo o un ruido inusual, apague inmediatamente el interruptor de alimentación principal, desconecte el cable de alimentación de la toma de corriente y póngase en contacto con su distribuidor autorizado local de Canon. El uso de la máquina en este estado podría provocar un incendio o una descarga eléctrica. Asimismo, evite colocar objetos cerca del enchufe para que pueda desconectarse en caso necesario.
- No apague el interruptor de alimentación principal ni abra la tapa frontal si la máquina está en funcionamiento. Podrían producirse atascos de papel.
- No utilice aerosoles inflamables, como pegamento en aerosol, cerca de la máquina, ya que existe riesgo de incendio.

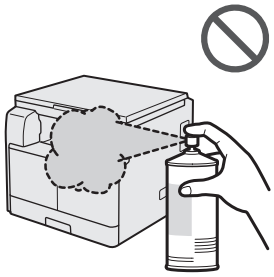

- Esta máquina genera una pequeña cantidad de ozono, etc. durante el uso normal. Si bien la sensibilidad al ozono, etc., puede variar, esta cantidad no es nociva. El ozono, etc., puede ser más acusado durante un uso prolongado o en tiradas de producción largas, especialmente en habitaciones poco ventiladas. Se recomienda que la habitación esté bien ventilada, lo suficiente como para mantener un entorno de trabajo confortable, en las áreas donde se use la máquina.
- Por motivos de seguridad, pulse [☾] (Ahorro de energía) si no va a utilizar la máquina durante un período largo de tiempo, por ejemplo, por la noche. Como medida de seguridad adicional, apague el interruptor de alimentación principal y desconecte el cable de alimentación si no va a utilizar la máquina durante un período largo de tiempo, por ejemplo, durante varios días.

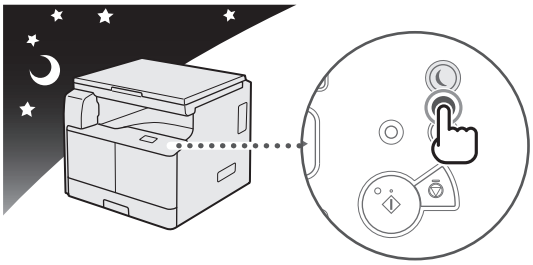

- Utilice un cable USB con una longitud inferior a tres metros.

Componentes y sus funciones

En esta sección se proporcionan los nombres y funciones de todos los componentes de la máquina. Para obtener información sobre los productos opcionales, sus componentes y funciones, consulte e-Manual > Productos opcionales.

Vista externa

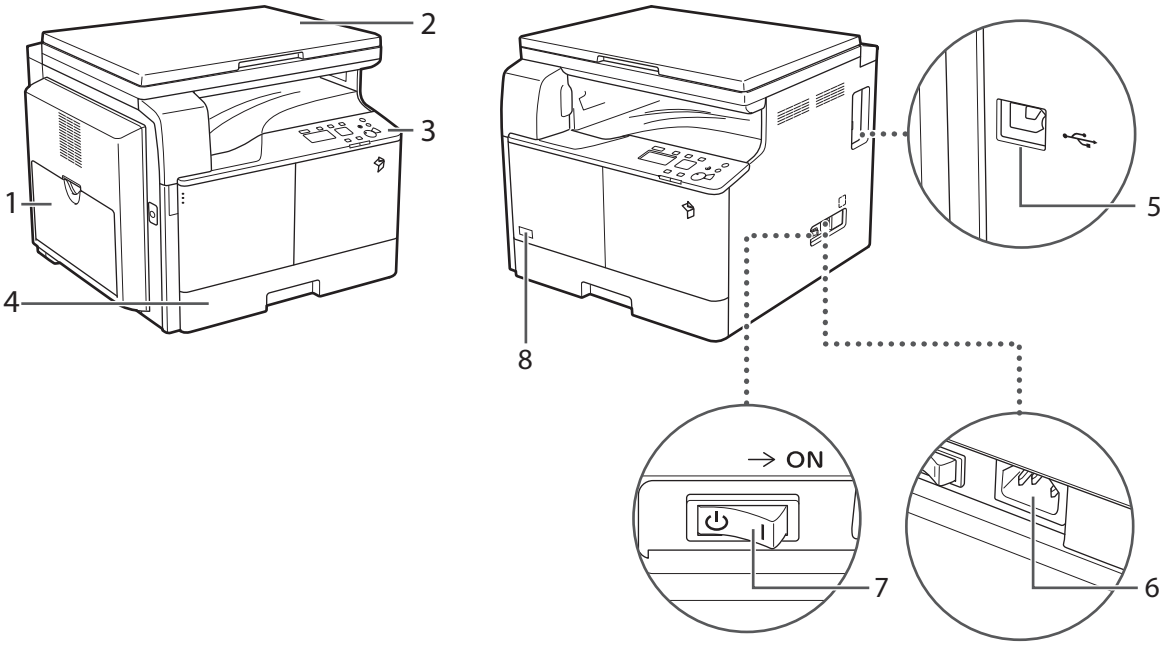

1 Bandeja multiuso
Utilice la bandeja multiuso para introducir papel manualmente y para cargar papel de tamaño no estándar, como los sobres. (Consulte e-Manual > Funciones básicas.)

2 Tapa de copia
La tapa de copia protege los originales colocados en el cristal de copia.

3 Panel de control
Incluye las teclas, la pantalla y los indicadores necesarios para utilizar la máquina.

4 Bandeja 1
Puede contener hasta 250 hojas de papel (80 g/m^2).

5 Puerto USB
Utilice el puerto USB para conectar la máquina a un ordenador con un cable USB.

6 Conector de alimentación
Permite conectar el cable de alimentación.

7 Interruptor de alimentación principal
Pulse el lado "I" para encender la máquina.

8 Código de tóner
Este código indica el tipo de tóner original que se puede utilizar con la máquina. Utilice un tóner con un código que tenga las mismas letras que el código de la parte frontal de la máquina.

Español

Vista interna

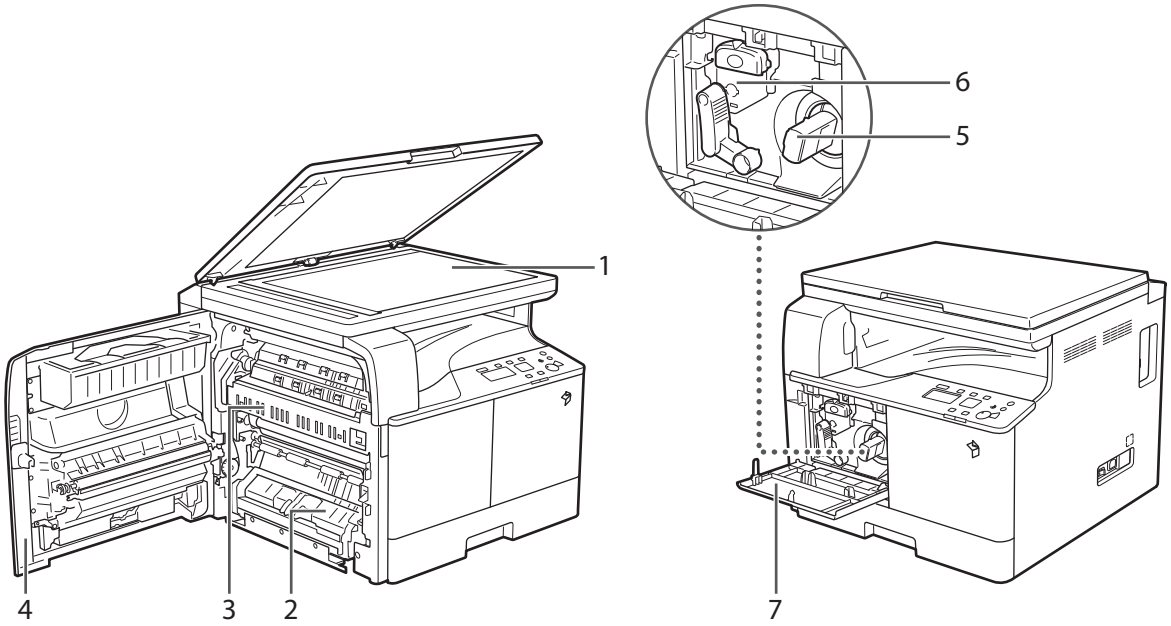

1 Cristal de copia
Utilice el cristal de copia para leer libros, originales gruesos, originales finos, transparencias, etc.

2 Tapa izquierda de la bandeja 1
Abra esta tapa para eliminar un atasco de papel en la Bandeja 1.

3 Unidad de fijación
Si se produce un atasco de papel en la unidad de fijación, extraiga con cuidado el papel atascado.

4 Tapa izquierda
Abra esta tapa para eliminar un atasco de papel en el interior de la unidad principal.

5 Cartucho de tóner
Cuando se agote el tóner, extraiga el cartucho de tóner y sustitúyalo por otro nuevo.

6 Unidad de tambor
La unidad que aplica tóner al papel durante la impresión. Para obtener más información sobre cómo manipular la unidad de tambor, consulte el e-Manual.

7 Tapa frontal
Abra esta tapa para sustituir el cartucho de tóner o la unidad de tambor.

Componentes y funciones del panel de control

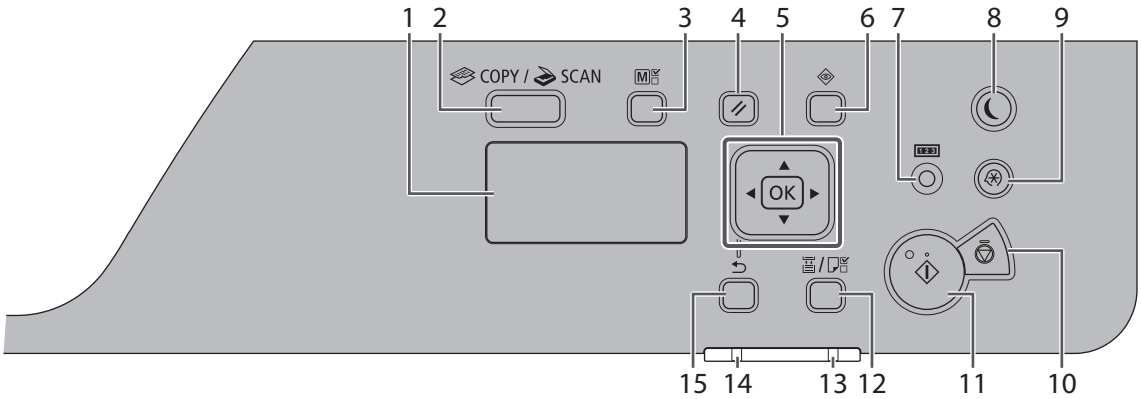

1 Pantalla
Durante el funcionamiento normal, muestra mensajes e indicaciones. Al ajustar las opciones, muestra sus selecciones, texto y números.

2 Tecla [COPY/SCAN]
Púlselas para cambiar el modo a copia o lectura.

3 Tecla [Copia de carné/Opciones favoritas]
Púlsela para utilizar la copia de tarjeta de identidad y las configuraciones favoritas.

4 Tecla [Restablecer]
Púlsela para restablecer los ajustes.

5
Tecla [▲]: Púlsela para desplazarse hacia arriba o incrementar el valor.

Tecla [▼]: Púlsela para desplazarse hacia abajo o reducir el valor.

Tecla [◀]: Púlsela para volver a la pantalla anterior o para desplazar el cursor a la izquierda.

Tecla [▶]: Púlsela para pasar a la pantalla siguiente o para desplazar el cursor a la derecha.

Tecla [OK]: Púlsela para confirmar una acción o un ajuste.

6 Tecla [Monitor de estado]
Púlsela para ver el estado de los trabajos o cancelarlos.

7 Tecla [Comprobar contador]
Púlsela para ver el número total de copias o impresiones (realizadas por la máquina) en la pantalla. También puede comprobar el número de serie de la máquina (tres letras y cinco números).

8 Tecla [Ahorro de energía]
Púlsela para establecer o cancelar manualmente el modo de reposo. La luz indicadora de ahorro de energía se iluminará en verde en el modo de reposo.

9 Tecla [Configuración]
Púlsela para especificar o registrar diversos ajustes.

10 Tecla [Detener]
Púlsela para cancelar trabajos.

11 Tecla [Inicio]
Púlsela para iniciar un trabajo.

12 Tecla [Seleccionar Papel/Configuración]
Púlsela para seleccionar un origen del papel, como una bandeja o la bandeja multiuso, y para registrar tamaños y tipos de papel.

13 Indicador [Error]
Parpadea cuando se produce un error.

14 Indicador [Procesando/Datos]
Parpadea cuando el dispositivo se encuentra en funcionamiento y está encendido si hay un trabajo en espera de ser procesado.

15 Tecla [Anterior]
Púlsela para volver a la pantalla anterior.

Interruptor de alimentación principal y tecla de ahorro de energía

En esta sección se describe cómo utilizar el interruptor de alimentación principal y la tecla de ahorro de energía.

Cómo encender la máquina

En esta sección se explica cómo encender la máquina.

IMPORTANTE

Si desea apagar la máquina y encenderla de nuevo, espere al menos 10 segundos antes de encenderla.

01 Asegúrese de que el enchufe esté bien insertado en la toma de corriente.

ADVERTENCIA

No conecte ni desconecte el cable de alimentación con las manos mojadas, ya que podría sufrir una descarga eléctrica.

02 Pulse el lado "I" del interruptor de alimentación principal situado a la derecha de la máquina.

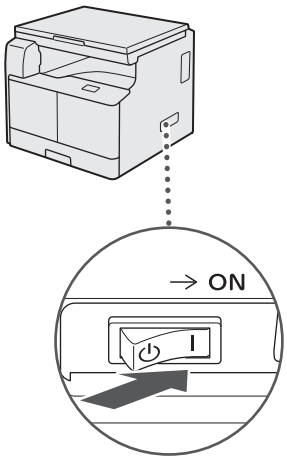

NOTA

Es posible que la respuesta de los botones y la teclas no sea óptima inmediatamente después de encender la máquina.

Tecla de ahorro de energía

Puede pulsar [] (Ahorro de energía) para hacer que la máquina entre en el modo de reposo y reduzca el consumo de energía.

Si la máquina no se utiliza durante un cierto período de tiempo, entrará en el modo de autorreposo para minimizar el consumo de energía.

Pulse [] (Ahorro de energía) para cancelar el modo de reposo y reanudar el funcionamiento normal de la máquina.

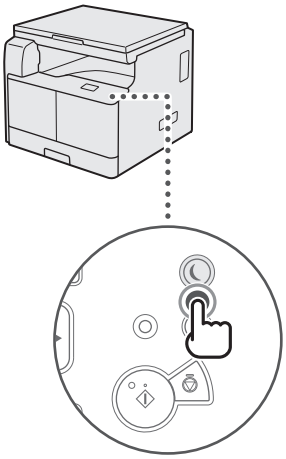

NOTA

La máquina puede imprimir documentos desde un ordenador personal cuando está en el modo de reposo.

Apagado de la máquina

01 Para apagar la máquina de forma segura, pulse el lado "⏻" del interruptor de alimentación principal situado a la derecha de la máquina.

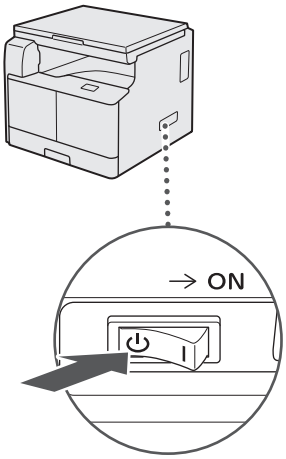

IMPORTANTE

La máquina puede tardar algún tiempo en apagarse completamente.

Si se apaga la máquina durante una operación de lectura o impresión, podría producirse un atasco de papel.

Español

Establecimiento de la conexión

En esta sección se describe cómo conectar la máquina a un ordenador y los tipos de conexiones y cables disponibles para ello.

Puede conectar la máquina a un ordenador mediante un cable USB.

IMPORTANTE

- No se admiten dispositivos USB externos (p. ej., memoria, teclado, ratón, etc.).
- Este paquete no incluye un cable USB. Adquiera un cable adecuado para su ordenador.

Gráfico de flujo de configuración

Conexión USB

Conexión USB

▼

Uso del cable USB

▼

Configuración para utilizar la máquina como un dispositivo USB

▼

Pulse [⊛] (Configuración) → [Opciones de administración del sistema] → [Activar/desactivar dispositivos USB] → [Activado].

▶ Consulte e-Manual > Seguridad

▼

Instalación del controlador de impresora

▼

Instale el controlador de impresora desde el disco CD-ROM.

Conexión a una interfaz USB

Puede conectar la máquina a un ordenador con un cable USB. La máquina es compatible con USB 2.0 de alta velocidad*. Es preciso instalar el controlador de impresora, el controlador de clase USB y las utilidades correspondientes al sistema operativo de su ordenador.

Para obtener más información sobre cómo instalar el controlador a través de la conexión USB, consulte el e-Manual.

Esto dependerá de las especificaciones del sistema operativo de su ordenador.

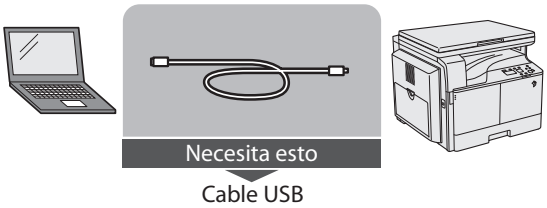

ATENCIÓN

- Antes de conectar el cable USB a la máquina cuando esté encendida, asegúrese de que la línea de conexión a tierra está conectada. Si la línea de conexión a tierra no está conectada y conecta el cable USB a la máquina cuando está encendida, podría producirse una descarga eléctrica.
- Si conecta o desconecta el cable USB cuando la máquina está encendida, no toque los componentes de metal alrededor del conector; de lo contrario, podría producirse una descarga eléctrica.

IMPORTANTE

- No conecte ni desconecte el cable USB en las situaciones siguientes (de lo contrario, el ordenador o la máquina podrían no funcionar correctamente):
  - Mientras se está instalando el controlador
  - Mientras se está iniciando el ordenador
  - Mientras se está imprimiendo
- Si desconecta el cable USB con el ordenador o la máquina encendidos, espere siempre al menos 10 segundos antes de volver a conectar el cable. Si vuelve a conectar el cable de inmediato, es posible que el ordenador o la máquina no funcionen correctamente.
- Si la máquina está conectada a un ordenador mediante el cable USB, no podrá usar ciertas utilidades.
- Si conecta la máquina a un ordenador mediante el cable USB, asegúrese de que se ha activado <Act./desact. disp. USB> (Opciones de administración del sistema). (Consulte e-Manual > Seguridad)

NOTA

La interfaz USB adecuada para Windows XP/Vista/7/8 es USB 2.0 de alta velocidad/máxima velocidad (equivalente a USB 1.1). Para Mac OS X 10.3.2 o anterior es USB de máxima velocidad (equivalente a USB 1.1) y para Mac OS X 10.3.3 o posterior es USB 2.0 de alta velocidad/máxima velocidad (equivalente a USB 1.1). Para obtener más información, consulte con su distribuidor autorizado local de Canon.

Antes de utilizar la máquina como una impresora o un escáner

En esta sección se describe cómo instalar el controlador MF (controlador de impresora y controlador de escáner) y MF Toolbox.

Requisitos del sistema (impresión)

Para utilizar el controlador de impresora, se requieren los siguientes entornos de sistema.

NOTA

Los sistemas operativos admitidos podrían diferir en función de la versión del controlador de impresora utilizado.

■Software

- Sistemas operativos:
  - Microsoft Windows XP
  - Microsoft Windows Vista
  - Microsoft Windows 7
  - Microsoft Windows 8
  - Microsoft Windows Server 2003
  - Microsoft Windows Server 2008
  - Microsoft Windows Server 2012
  - Mac OS X 10.5.8 o posterior

■Hardware

- Ordenador:
  - Cualquier ordenador que ejecute los sistemas anteriores
- Memoria:
  - La cantidad de memoria necesaria para ejecutar los sistemas anteriores correctamente

Requisitos del sistema (lectura)

Para utilizar el controlador del escáner, se requieren los siguientes entornos de sistema.

■Software:

- Sistemas operativos:
  - Microsoft Windows XP
  - Microsoft Windows Vista
  - Microsoft Windows 7
  - Microsoft Windows 8
  - Mac OS X 10.5.8 o posterior

■Hardware:

- Ordenador
  - Cualquier ordenador que ejecute los sistemas anteriores
  - Un ordenador equipado con USB con un controlador de clase USB instalado.

NOTA

- Cuando se realiza la lectura de un gran número de imágenes o de imágenes con una gran cantidad de datos de imagen, es posible que se produzca un error de memoria insuficiente o una pérdida notable de la velocidad de lectura. Si esto ocurre, los siguientes procedimientos deberían ser útiles.
  - Aumente la cantidad de espacio en el disco duro borrando o procesando de forma adecuada los archivos innecesarios en el disco duro, etc. para garantizar que haya suficiente espacio en el disco duro.
  - Vuelva a realizar la lectura con una resolución más baja.
  - Aumente la cantidad de RAM.
  - Aumente al máximo la cantidad de memoria virtual.
  - Divida los originales en varios juegos y léalos por separado.

Instalación

El controlador MF se instala desde el CD-ROM Software.

Para obtener más información sobre el procedimiento de instalación, consulte el e-Manual.

■Menú del disco CD-ROM (Windows):

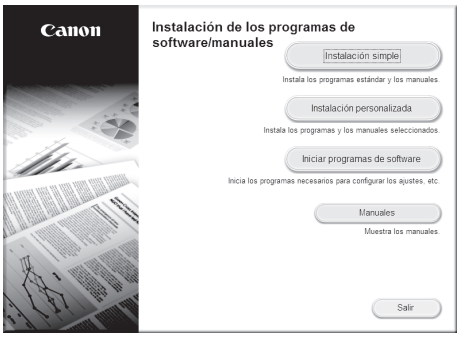

■Para iniciar la instalación (Macintosh):

En la carpeta de instalación, haga doble clic en el icono de instalación.

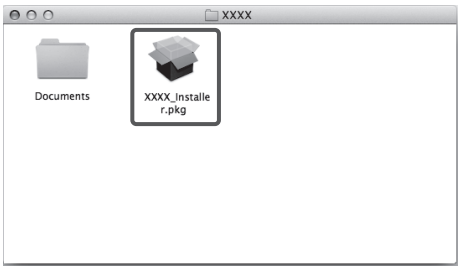

■Para mostrar la guía (Macintosh):

En la carpeta de instalación, haga doble clic en [Documents] → [espanol] → [Print]/[Scan] → [Guide] → icono "index.html".

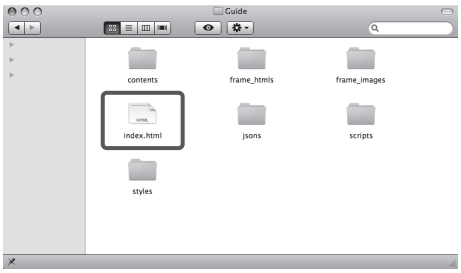

Establecimiento de la configuración de impresora

Para utilizar las funciones de este producto correctamente, debe establecer las opciones de la impresora mediante el controlador de impresora.

■Para Windows

Las opciones de impresora se establecen en la hoja [Configuraciones del dispositivo] del controlador de impresora.

Para abrir la hoja [Configuraciones del dispositivo], haga clic con el botón derecho del ratón en el icono de la impresora que esté utilizando en la carpeta [Impresoras], [Impresoras y faxes] o [Dispositivos e impresoras], seleccione [Propiedades] o [Propiedades de impresora] y, a continuación, la ficha [Configuraciones del dispositivo].

Consulte la ayuda para obtener más información sobre el procedimiento de configuración.

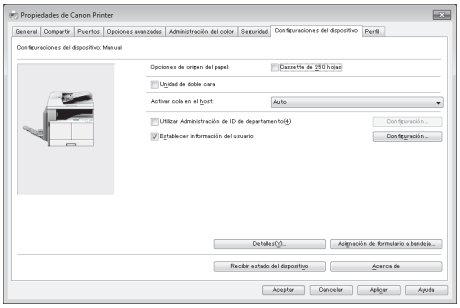

■Para Macintosh

Las opciones de impresora se establecen en la hoja [Driver]/[Opciones] del cuadro de diálogo [Impresión y Fax].

Para mostrar la hoja [Driver], lleve a cabo el siguiente procedimiento:

Haga clic en [Impresión y Fax], [Impresión y Escaneado] o en [Impresoras y escáneres] en [Preferencias del Sistema] → seleccione su impresora → haga clic en [Opciones y recambios] → haga clic en [Driver] o en [Opciones].

Para obtener más información, consulte la Guía del controlador de impresora Canon UFR II/UFRII LT.

Español

Flujo de configuración para utilizar las funciones deseadas

Flujo de configuración para utilizar las funciones de impresión

Las siguientes operaciones y configuraciones son necesarias para imprimir desde un ordenador con la máquina.

■Gráfico de flujo de configuración

Impresión desde un ordenador

▼

Inicio de sesión en la máquina como administrador

▼

Conexión USB

▶ Consulte e-Manual > Antes de utilizar este equipo

▼

Instalación del controlador de impresora

Instale el controlador de impresora desde el disco CD-ROM.

▶ Consulte e-Manual > Antes de utilizar este equipo

▼

Configuración de las opciones de impresora

Especifique las propiedades.

▶ Consulte e-Manual > Impresión

▼

Configuración finalizada

Flujo de configuración para utilizar las funciones de lectura remota

Las siguientes operaciones y configuraciones son necesarias para utilizar la máquina como un escáner.

■Gráfico de flujo de configuración

Lectura remota

▼

Instalación del controlador del escáner

Instale el controlador del escáner desde el disco CD-ROM.

▶ Consulte e-Manual > Antes de utilizar este equipo

▼

Cambio al escáner en línea

▼

Pulse [ ] (COPY/SCAN) → [Escáner remoto].

▶ Consulte e-Manual > Escáner

▼

Inicio de ScanGear MF desde una aplicación compatible con TWAIN

▼

Configuración finalizada

2

Funcionamiento básico

Qué puede hacer esta máquina 22
Colocación de los originales 23
Orientación 23
Cristal de copia 23
Copia básica 25
Impresión básica 26
Cancelación de un trabajo 27
Uso de la tecla Detener 27
Uso de la pantalla de monitor de estado 27
Lectura remota básica 29

Qué puede hacer esta máquina

La imageRUNNER 2202 incorpora un amplio abanico de funciones de entrada y salida que pueden mejorar extraordinariamente su eficacia. Provista de funciones que satisfacen las necesidades propias del trabajo con documentos en una oficina digitalizada, la imageRUNNER 2202 representa lo último en máquinas multitarea digitales.

■Copia

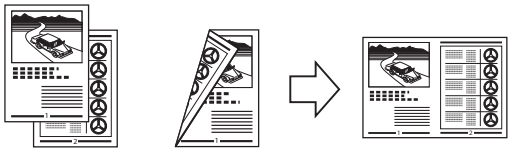

Además de las funciones normales de copia, se han integrado nuevas funciones prácticas, como N en 1, que permite reducir automáticamente originales de dos o cuatro páginas para que quepan en el tamaño de papel seleccionado.

■Impresión

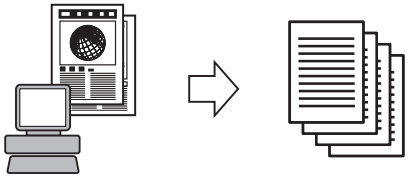

Esta máquina hace uso de la tecnología UFR II LT (Ultra Fast Rendering II LT), que utiliza un algoritmo de impresión recientemente inventado para minimizar el procesamiento de archivos y ofrecer un rendimiento óptimo.

■Lectura remota

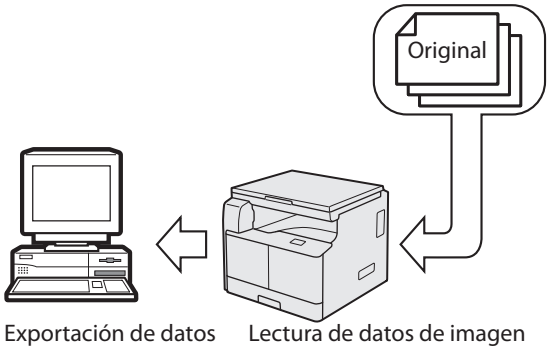

Exportación de datos a un ordenador

Lectura de datos de imagen

La función de lectura remota permite utilizar la imageRUNNER 2202 como un escáner convencional. Puede escanear un documento utilizando la máquina y leer los datos en una aplicación que esté utilizando en el ordenador.

■Funciones prácticas

- Tecla de ahorro de energía

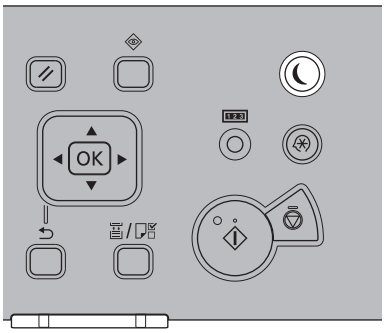

Puede pulsar [ ] (Ahorro de energía) para hacer que la máquina entre en el modo de reposo y reduzca el consumo de energía. Si la máquina no se utiliza durante un cierto período de tiempo, entrará en el modo de autorreposo para minimizar el consumo de energía.

- Tecla Configuración

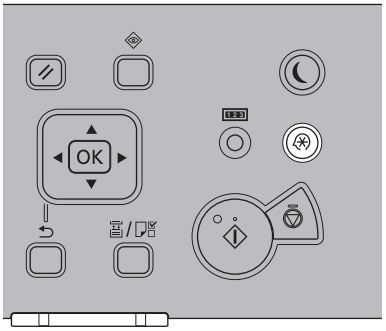

El menú Configuración permite especificar opciones comunes relacionadas con muchas funciones de la máquina, así como personalizar funciones específicas de acuerdo con sus necesidades. Puede acceder al menú pulsando [ ] (Configuración).

Colocación de los originales

Coloque los originales en el cristal de copia, en función del tamaño y el tipo de original, y de los modos de copia que desee utilizar.

Orientación

Puede colocar un original vertical u horizontalmente. Alinee siempre el borde superior del original con el borde posterior del cristal de copia (mediante la flecha en la esquina superior izquierda).

■Cristal de copia

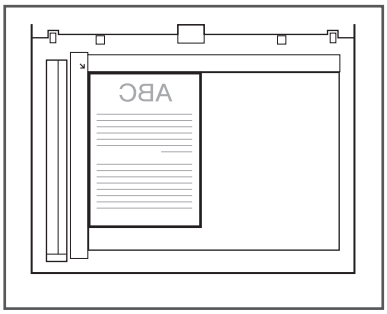

Cristal de copia

Deberá utilizar el cristal de copia para copiar originales encuadernados (como libros y revistas), originales gruesos o de bajo gramaje y transparencias. Para copiar carnés utilizando la función Copia de carné, deberá utilizar el cristal de copia.

01 Levante la tapa de copia.

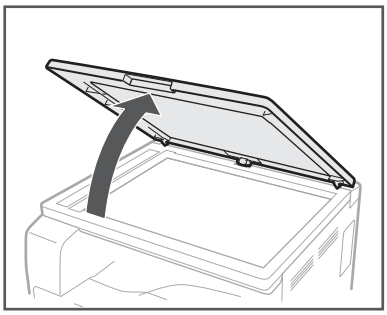

02 Coloque el original boca abajo.

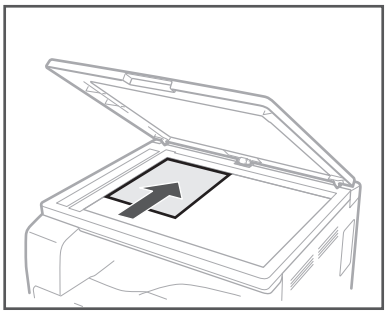

El original que desee copiar debe quedar boca abajo. Alinee el borde superior del original con el borde posterior del cristal de copia (mediante la flecha en la esquina superior izquierda).

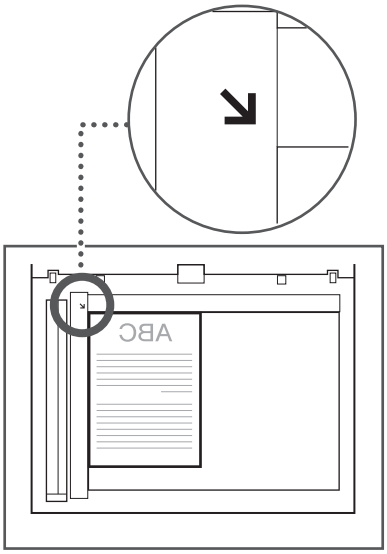

Español

Coloque libros y otros originales encuadernados en el cristal de copia de la forma descrita anteriormente.

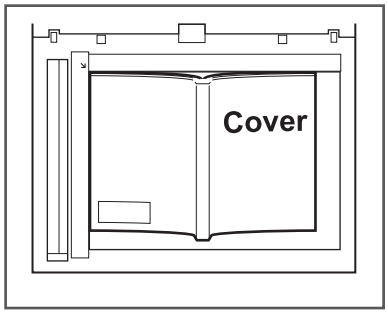

03 Cierre suavemente la tapa de copia.

ATENCIÓN

- Cierre suavemente la tapa de copia para no pillarse las manos, ya que esto podría provocarle lesiones personales.
- No presione con fuerza la tapa de copia cuando utilice el cristal de copia. Al hacerlo, podría dañar el cristal de copia y sufrir lesiones personales.

Copia básica

En esta sección se describe el flujo de operaciones básicas de copia. Para obtener más información, consulte e-Manual > Copia.

01 Pulse [ ] (COPY/SCAN).

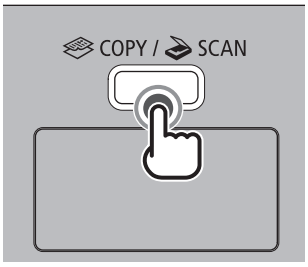

02 Coloque los originales.

NOTA

Para obtener ayuda, consulte e-Manual > Funciones básicas.

03 Especifique las opciones de copia deseadas.

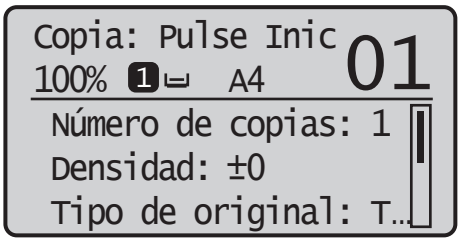

NOTA

Para obtener más información sobre cómo especificar las opciones de copia, consulte e-Manual > Copia.

04 Pulse [▲] o [▼] para resaltar <Número de copias> y, a continuación, pulse [OK].

Pulse [▲] o [▼] para introducir el número de copias necesario (de 1 a 99).

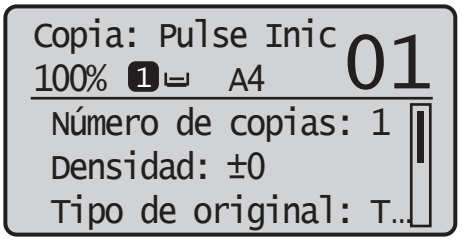

05 Pulse [◎] (Inicio).

- Emplee [▲] o [▼] para seleccionar el tamaño del original → pulse [OK].

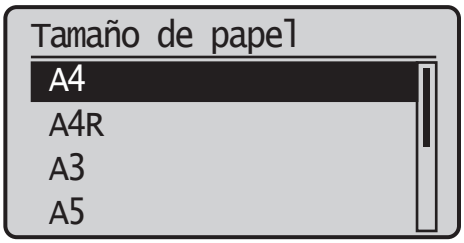

Se iniciará la copia.

06 Si desea iniciar la copia del siguiente original mientras se está imprimiendo el trabajo actual, repita los pasos 2 a 5.

07 Cuando finalice la copia, retire los originales.

Español

Impresión básica

En esta sección se describe el flujo de operaciones básicas de impresión. Para obtener más información, consulte e-Manual > Impresión.

NOTA

Para imprimir desde un ordenador, debe establecer la configuración de la máquina e instalar el controlador de impresora en el ordenador. Para obtener instrucciones sobre cómo configurar e instalar el controlador de impresora, consulte e-Manual > Antes de utilizar este equipo.

01 En el escritorio del ordenador, abra el documento que desee imprimir desde la aplicación.

02 Haga clic en el menú [Archivo] → seleccione [Imprimir].

NOTA

El procedimiento para abrir el cuadro de diálogo [Imprimir] puede variar en función de la aplicación utilizada.

03 En el cuadro de diálogo [Imprimir], seleccione su impresora en [Nombre] → especifique la configuración de impresión de acuerdo con sus preferencias.

■Para Windows

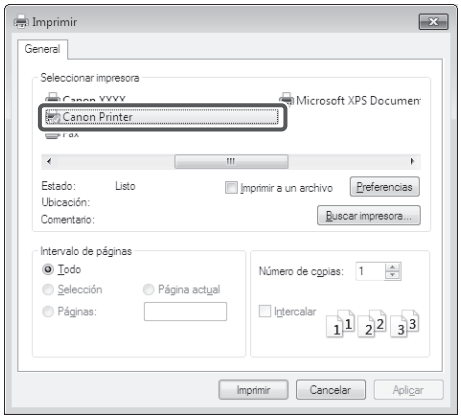

■Para Macintosh

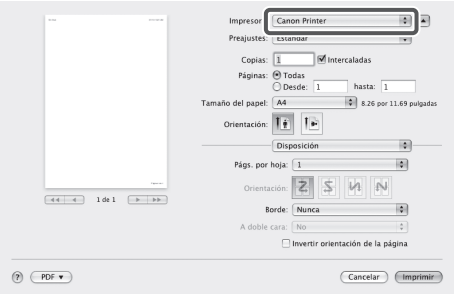

04 Haga clic en [Aceptar] para iniciar la impresión.

Cancelación de un trabajo

Existen varias maneras de cancelar un trabajo. En esta sección se describe cómo cancelar un trabajo con la tecla Detener y la pantalla de monitor de estado. Para obtener más información, consulte e-Manual > Monitor de estado.

Uso de la tecla Detener

Puede cancelar una operación de copia, impresión o lectura remota con la tecla Detener.

01 Pulse[⊘] (Detener).

Si únicamente existe un trabajo en procesamiento o en espera, podrá detener el trabajo pulsando [⊘] (Detener) dos veces.

02 Cuando se estén procesando múltiples trabajos, pulse [▲] o [▼] para resaltar el trabajo que desee cancelar → pulse [OK].

03 Cuando aparezca <¿Desea cancelar?>, pulse [▲] o [▼] para resaltar <Sí> → pulse [OK].

```
¿Desea cancelar?
 <No>
 <Sí>
 Detalles
```

Uso de la pantalla de monitor de estado

Puede cancelar un trabajo de copia o impresión desde la pantalla de monitor de estado durante su impresión o mientras está pendiente de ser procesado.

01 Pulse [◈] (Monitor de estado).

02 Emplee [▲] o [▼] para resaltar <Trabajos de copia/impresión> → pulse [OK].

```
Monitor estado
 Estado de dispositi…
 Trabajos de copia/im
```

03 Emplee [▲] o [▼] para resaltar <Estado de trabajos> → pulse [OK].

```
Trabajos copia/impr.
 Estado de trabajos
 Registro de trabajo…
 Registro de trabajo…
```

04 Emplee [▲] o [▼] para resaltar el trabajo que desee cancelar → pulse [OK].

```
Trabajos copia/impr.
 00:00 Copiando
 00:00 Esperando
 00:00 Esperando
 00:00 Esperando
```

Si solo hay un trabajo, simplemente pulse [OK].

Español

05 Emplee [▲] o [▼] para resaltar <Cancelar> → pulse [OK].

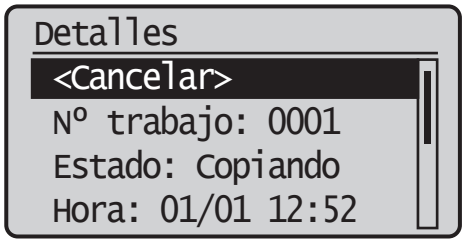

06 Emplee [◀] para resaltar <Sí> → pulse [OK].

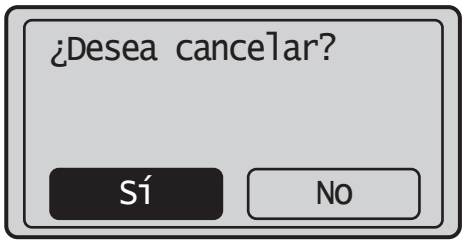

Si no desea cancelar el trabajo, seleccione <No> para volver a la pantalla anterior.

Repita los pasos 4 a 6 para cancelar otro trabajo.

07 Pulse [⌀] (Restablecer) para volver a la pantalla del modo en espera.

Lectura remota básica

La lectura remota es un método de lectura mediante el cual las lecturas se cargan en una aplicación compatible con TWAIN (como Adobe Photoshop, Adobe Acrobat y Microsoft Word/Excel/PowerPoint 2000 o posterior) en el escritorio del ordenador. En esta sección se describe el flujo de operaciones básicas de lectura remota. Para obtener más información, consulte e-Manual > Escáner.

NOTA

Antes de leer los originales de manera remota, deberá establecer la configuración de la máquina e instalar el controlador del escáner en el ordenador. Para obtener más información, consulte el e-Manual.

01 Pulse [ ] (COPY/SCAN).

02 Coloque los originales.

NOTA

Para obtener ayuda, consulte e-Manual > Funciones básicas.

03 Si va a ejecutar una lectura por primera vez después de instalar el controlador, seleccione ScanGear MF como el escáner que se va a utilizar.

04 Abra una aplicación compatible con TWAIN en el escritorio del ordenador.

05 Seleccione el comando para iniciar la operación de lectura (como [Digitalizar documento nuevo] o [Adquirir]).

NOTA

Para obtener ayuda, consulte la documentación suministrada con su aplicación.

06 Especifique la configuración de lectura de acuerdo con sus preferencias.

NOTA

Para obtener ayuda, consulte e-Manual > Escáner.

07 Haga clic en [Escanear].

■Para Windows

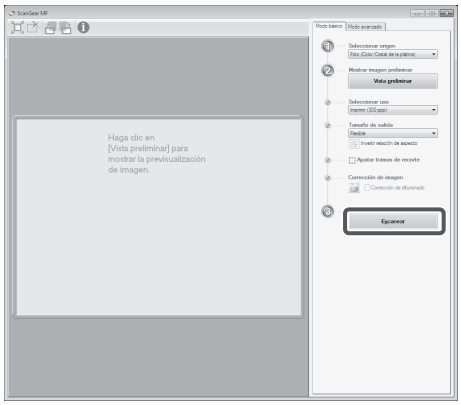

■Para Macintosh

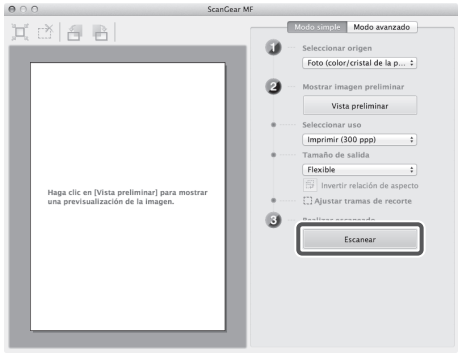

Cuando finalice la lectura, se cerrará la ventana principal de ScanGear MF y la imagen leída se transferirá a la aplicación.

08 Cuando finalice la lectura, retire los originales.

Español

3

Mantenimiento y solución de problemas

Carga de papel 32
Carga de papel en una bandeja 32
Ajuste de una bandeja a un tamaño de papel diferente (Bandeja 1) 34
Consumibles 36
Papel recomendado 36
Información de compra 36
Tóner 36
Unidad de tambor 37
Consumibles originales 37
Sustitución del tóner 38
Ubicación de los atascos de papel 41
Si se muestra un mensaje de error/código de error 42
Si se muestra un mensaje de error 42
Si se muestra un código de error 42
Mensaje de llamada de servicio 43
Contacto con su distribuidor autorizado local de Canon 43

Carga de papel

En esta sección se describe cómo cargar papel.

Carga de papel en una bandeja

ATENCIÓN

Procure no cortarse las manos con los bordes del papel al cargarlo en la máquina.

IMPORTANTE

- No cargue papel de tamaño no estándar en las bandejas.
- No cargue los siguientes tipos de papel en las bandejas, ya que podrían producirse atascos de papel:
  - Papel arrugado o excesivamente curvado
  - Papel paja de bajo gramaje: algo menos de 64 g/m^2
  - Transparencias
  - Papel grueso 1
  - Papel grueso 2
  - Papel Bond
  - Sobres
  - Etiquetas
  - Papel en el que se hayan copiado imágenes en color (tampoco realice copias en el reverso de este papel).
  - Papel que se haya imprimido mediante impresión por transferencia térmica (tampoco imprima en el reverso de este papel).
- Airee bien la pila de papel antes de cargarla y alinee los bordes del papel en una superficie plana.
- Nunca coloque papel ni ningún otro elemento en la parte vacía de la bandeja junto a la pila de papel, ya que podrían producirse atascos de papel.

01 Agarre el asa de la bandeja y extráigala hasta que se detenga.

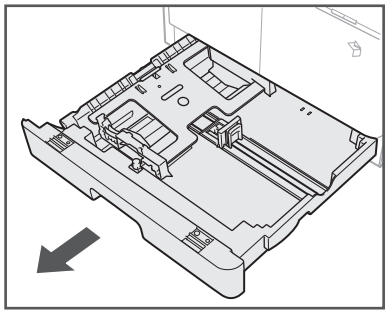

02 Presione la placa de metal para bloquearla.

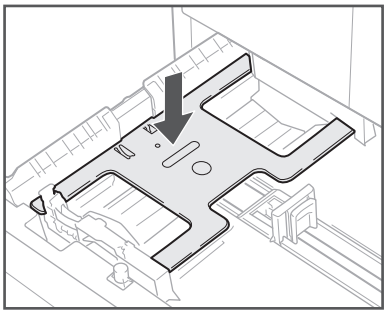

03 Abra un paquete de papel y saque la pila de papel del paquete.

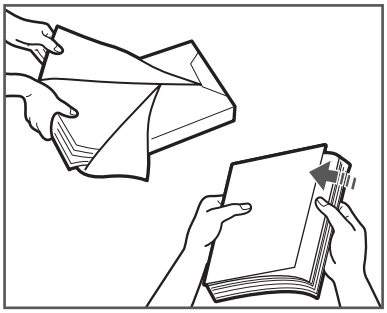

ATENCIÓN

Procure no cortarse las manos con los bordes del papel al cargarlo en la máquina.

IMPORTANTE

Envuelva de nuevo el papel restante en su envoltorio original y guárdelo en un lugar seco, lejos de la luz solar directa.

NOTA

- Para realizar impresiones de calidad, utilice papel recomendado por Canon.
- Antes de cargar papel, airee siempre las hojas varias veces y alinee los bordes para facilitar la alimentación del papel.

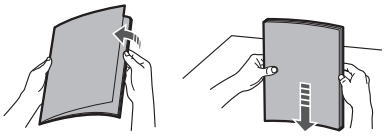

04 Cargue la pila de papel en la bandeja.

Iguale los bordes de la pila de papel. Cargue la pila de papel tomando como tope la guía posterior de la bandeja.

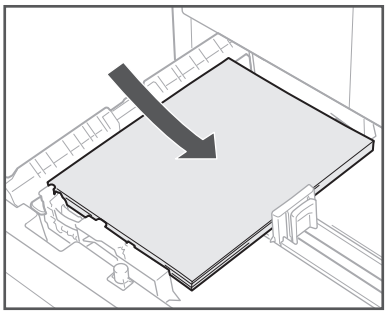

Cuando cargue papel en la bandeja por primera vez, ajuste las guías deslizantes para el papel cargado. (Consulte "Ajuste de una bandeja a un tamaño de papel diferente (Bandeja 1)", en la pág.34.)

Cuando cargue papel en la bandeja, asegúrese de que el ajuste de tamaño de papel de la bandeja se corresponda con el tamaño del papel cargado. (Consulte "Ajuste de una bandeja a un tamaño de papel diferente (Bandeja 1)", en la pág.34.)

IMPORTANTE

- Alise el papel curvado o enrollado antes de usarlo.
- Asegúrese de que la altura de la pila de papel no supere la marca de límite de carga en la parte posterior de la bandeja y que las esquinas queden debajo de los clips de la guía de tamaño de papel.

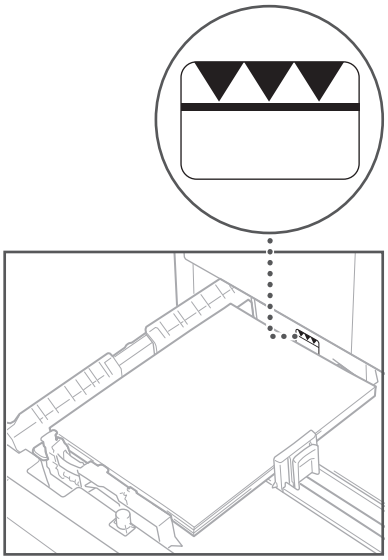

- Asegúrese de que las guías deslizantes estén correctamente ajustadas. Si las guías están en una posición incorrecta, podrían producirse atascos de papel, las impresiones podrían aparecer sucias o el interior de la máquina podría ensuciarse.

NOTA

- Cada bandeja puede contener unas 250 hojas de papel (80 g/m^2).
- Si el paquete de papel contiene instrucciones sobre qué cara del papel debe cargarse, siga las instrucciones.
- Cuando se carga papel en la bandeja, se imprime en la cara boca arriba.
- Si se produce algún problema, como mala calidad de impresión o atascos de papel, pruebe a dar la vuelta a la pila de papel y vuelva a cargarla.
- Para obtener más información sobre la dirección de impresión del papel preimpreso (papel con logotipos o gráficos ya impresos), consulte e-Manual > Funciones básicas.

Español

05 Empuje suavemente la bandeja hacia el interior de la máquina para cerrarla, hasta que se oiga un clic.

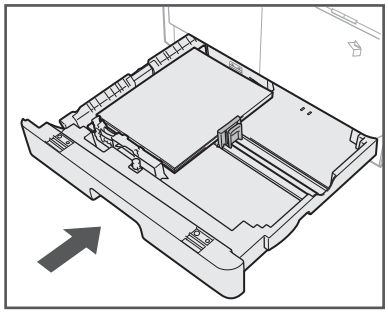

ATENCIÓN

Cuando vuelva a colocar la bandeja en su posición original, procure no pillarse los dedos, ya que esto podría producirle lesiones personales.

IMPORTANTE

No será posible realizar copias ni impresiones si carga papel que supere el límite de carga o si la bandeja no está completamente insertada en la máquina. Compruebe siempre que las bandejas estén en su lugar y que el papel no supere el límite de carga.

NOTA

Si se agota el papel durante la copia o la impresión, cargue una nueva pila de papel y siga las instrucciones que se muestran en la pantalla. La máquina reanudará automáticamente la copia o impresión de las hojas restantes.

06 Especifique el tamaño y el tipo del papel cargado.

Consulte e-Manual > Funciones básicas.

Ajuste de una bandeja a un tamaño de papel diferente (Bandeja 1)

Si desea cambiar el tamaño de papel en una bandeja, siga el procedimiento que se describe a continuación para ajustar las guías de la bandeja.

01 Extraiga la bandeja 1 y retire todo el papel cargado.

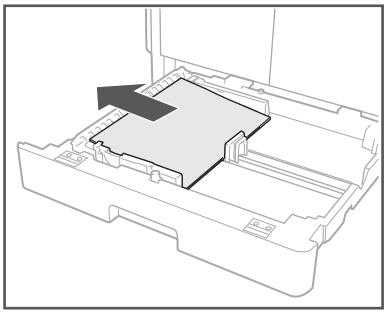

Presione la placa de metal para bloquearla.

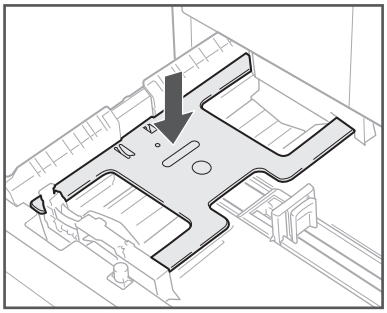

02 Deslice la guía derecha al tiempo que la aprieta en la parte superior para alinearla con la marca para el tamaño de papel deseado.

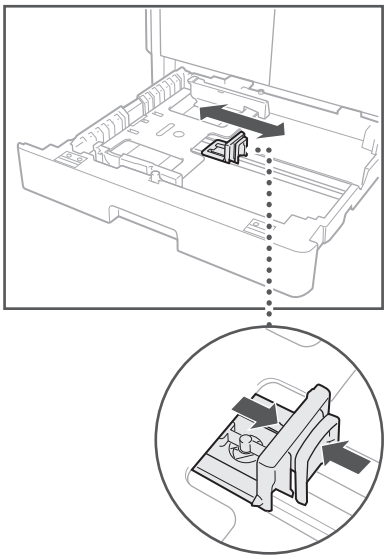

03 Deslice la guía frontal al tiempo que la aprieta en la parte superior para alinearla con la marca para el tamaño de papel deseado.

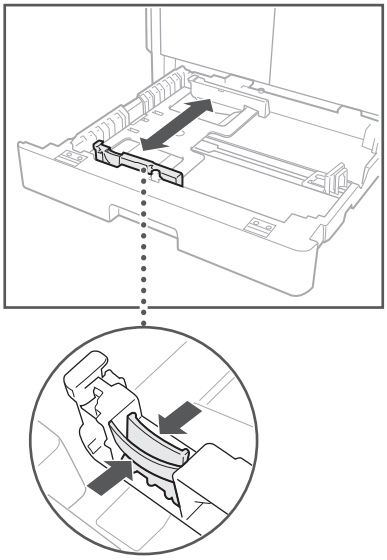

IMPORTANTE

Deslice las guías hasta que queden fijas en su lugar con un clic. También es conveniente ajustar las guías correctamente para evitar que se produzcan atascos de papel, las impresiones aparezcan sucias o el interior de la máquina se ensucie.

04 Cargue papel del tamaño correcto en la bandeja 1.

ATENCIÓN

Procure no cortarse las manos con los bordes del papel al cargarlo en la máquina.

05 Empuje suavemente la bandeja 1 hacia el interior de la máquina para cerrarla, hasta que se oiga un clic.

ATENCIÓN

Cuando vuelva a colocar la bandeja en su posición original, procure no pillarse los dedos, ya que esto podría producirle lesiones personales.

06 Especifique el tamaño y el tipo del papel cargado.

Consulte e-Manual > Funciones básicas.

Consumibles

Los siguientes consumibles están disponibles en Canon. Para obtener información, póngase en contacto con su distribuidor autorizado local de Canon. Recomendamos pedir papel y tóner a su distribuidor autorizado local de Canon antes de que se agoten sus provisiones.

Papel recomendado

Además de papel normal, hay disponibles otros tipos de papel, como papel reciclado, papel de color, transparencias (recomendadas para esta máquina) y etiquetas, entre otros.

ATENCIÓN

No guarde el papel en lugares expuestos a llamas, ya que podría prenderse y provocar quemaduras o un incendio.

IMPORTANTE

- Algunos tipos de papel disponibles en el mercado no son aptos para esta máquina. Póngase en contacto con su distribuidor autorizado local de Canon cuando necesite comprar papel.
- Para evitar que se forme humedad, envuelva bien el papel sobrante en su envoltorio original para guardarlo.

NOTA

Para realizar impresiones de calidad, utilice papel recomendado por Canon.

Información de compra

Si lee y registra la documentación de su distribuidor autorizado local de Canon (tarjeta de visita, información, etc.), podrá consultar fácilmente su información de contacto cuando necesite comprar o sustituir consumibles, como el tóner. Para obtener más información sobre cómo registrar/eliminar información de compra para consumibles, consulte e-Manual > Mantenimiento.

Tóner

C-EXV

Confirme que el código de la tapa frontal de la máquina y el del paquete del tóner coinciden.

Si en la pantalla aparece un mensaje para pedirle que sustituya el cartucho de tóner, sustituya el cartucho de tóner usado por otro nuevo.

Utilice solamente cartuchos de tóner concebidos para utilizarse en esta máquina.

Para una calidad de impresión óptima, se recomienda utilizar únicamente tóner original de Canon.

Nombre de modelo	Tóner original de Canon admitido
imageRUNNER 2202	Canon C-EXV 42 Black Toner (Negro)

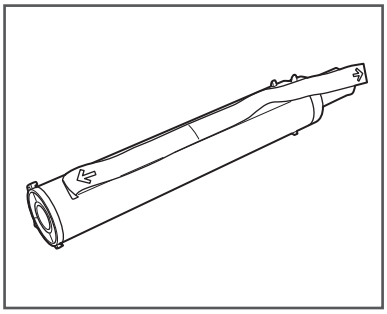

ADVERTENCIA

- No queme ni tire los cartuchos de tóner usados al fuego, ya que los restos de tóner en los cartuchos podrían prenderse y provocar quemaduras o un incendio.
- No guarde los cartuchos de tóner en lugares expuestos a llamas, ya que el tóner podría prenderse y provocar quemaduras o un incendio.
- Si se derrama o se esparce el tóner, límpielo con mucho cuidado con un paño suave y húmedo y procure no aspirar polvo de tóner. A la hora de limpiar el tóner derramado, no utilice aspiradoras que no cuenten con medidas de seguridad para evitar explosiones de polvo. De lo contrario, podrían producirse daños en la aspiradora o una explosión de polvo debido a la descarga estática.

ATENCIÓN

Mantenga el tóner fuera del alcance de los niños. En caso de ingesta de tóner, consulte inmediatamente con un médico.

IMPORTANTE

- Guarde los cartuchos de tóner en un lugar frío, lejos de la luz solar directa. (Las condiciones de almacenamiento recomendadas son temperaturas por debajo de los 30°C y una humedad por debajo del 80%.)
- No guarde los cartuchos de tóner en posición vertical.
- [Tenga cuidado con el tóner falsificado]
  Le informamos que existe tóner Canon falsificado en el mercado. El uso de tóner falsificado puede producir mala calidad de impresión o un funcionamiento deficiente de la máquina. Canon no se hace responsable de posibles defectos de funcionamiento, accidentes o daños ocasionados por el uso de cartuchos de tóner Canon falsificados. Para más información, consulte http://www.canon.com/counterfeit.

Unidad de tambor

Cuando sustituya la unidad de tambor por una nueva, asegúrese de utilizar solamente unidades de tambor concebidas para ser utilizadas con la máquina.

Para una calidad de impresión óptima, se recomienda utilizar únicamente unidades de tambor originales de Canon.

Nombre del producto	Unidades de tambor originales de Canon compatibles
imageRUNNER 2202	Canon Tambor C-EXV 42

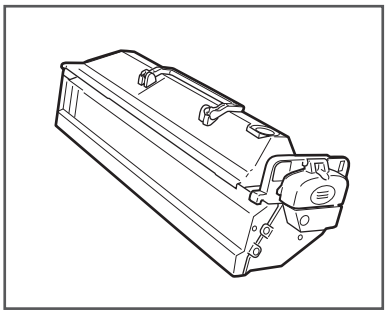

Consumibles originales

Canon innova constantemente en el desarrollo de tecnología para tóneres, tambores y cartuchos Canon, específicamente diseñados para ser utilizados en máquinas multifuncionales Canon.

Experimente las ventajas de un rendimiento de impresión óptimo, grandes volúmenes de impresión y resultados de extraordinaria calidad gracias a las nuevas tecnologías avanzadas de Canon. Por tanto, se recomienda el uso de consumibles originales de Canon para las máquinas multifuncionales Canon.

Español

Sustitución del tóner

Si solo queda una pequeña cantidad de tóner en la máquina, el siguiente mensaje parpadeará en la pantalla. Es posible que pueda continuar imprimiendo; sin embargo, se recomienda encarecidamente tener preparado un nuevo cartucho de tóner antes de que el tóner se agote por completo.

```
Prepare el cartucho
de tóner.
 Número de copias: 1
 Densidad: ±0
 Tipo de original: T...
```

Cuando ya no sea posible imprimir porque no quede tóner, se mostrará el mensaje <Cambie el cartucho de tóner.> en el panel de control. Siga el procedimiento descrito a continuación para sustituir el cartucho de tóner.

ADVERTENCIA

- No queme ni tire los cartuchos de tóner usados al fuego, ya que el tóner podría prender y provocar quemaduras o un incendio.
- Si se derrama o se esparce el tóner, límpielo con mucho cuidado con un paño suave y húmedo y procure no aspirar polvo de tóner. A la hora de limpiar el tóner derramado, no utilice aspiradoras que no cuenten con medidas de seguridad para evitar explosiones de polvo. De lo contrario, podrían producirse daños en la aspiradora o una explosión de polvo debido a la descarga estática.

ATENCIÓN

- Mantenga el tóner fuera del alcance de los niños.
- En caso de ingesta de tóner, consulte inmediatamente con un médico.
- Si se mancha las manos o la ropa con tóner, lávelas inmediatamente con agua fría. El agua caliente fijaría el tóner y sería imposible quitar las manchas.

IMPORTANTE

- Utilice solamente cartuchos de tóner concebidos para utilizarse en esta máquina.
- Para obtener información acerca del tóner original de Canon admitido, consulte "Consumibles", en la pág.36.
- No sustituya los cartuchos de tóner hasta que aparezca el mensaje que lo indica.
- No intente sustituir el cartucho de tóner mientras la máquina imprime.

NOTA

- Se recomienda sustituir el cartucho de tóner inmediatamente después de que aparezca el mensaje <Prepare el cartucho de tóner.>.
- La impresión se detendrá si se agota el tóner durante un trabajo de impresión. La máquina reanudará la impresión de las páginas restantes automáticamente después de que sustituya el cartucho de tóner.

01 Abra la tapa frontal.

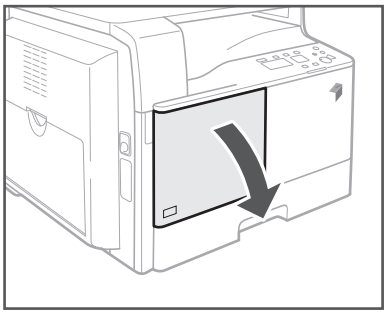

02 Mientras presiona la pestaña de desbloqueo en la empuñadura, gire el cartucho tóner en la dirección de la flecha (en sentido de las aguas del reloj).

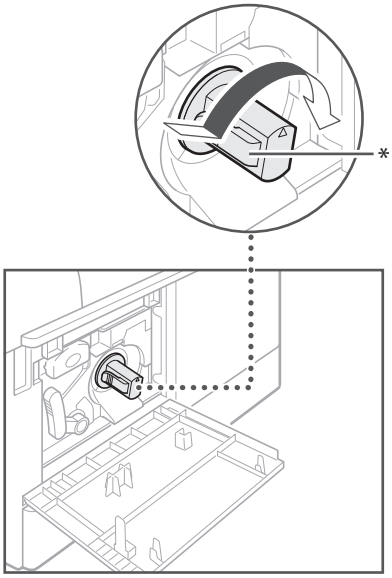

* Pestaña de desbloqueo

03 Sin dejar de presionar la pestaña de desbloqueo, extraiga el cartucho de tóner.

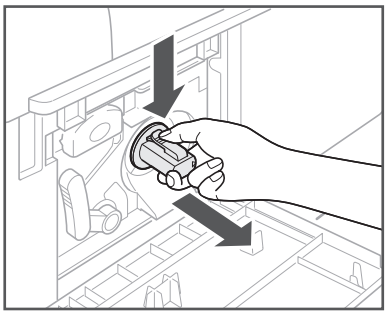

04 Agite el nuevo cartucho de tóner (cinco o seis veces) para distribuir el tóner uniformemente dentro del cartucho.

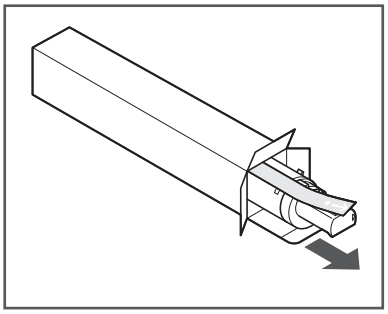

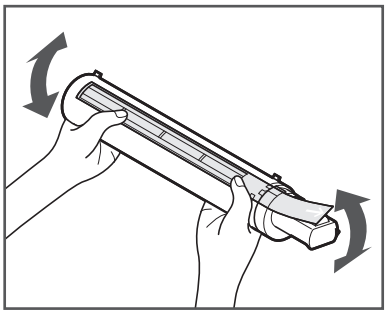

ADVERTENCIA

No queme ni tire el cartucho de tóner usado al fuego, ya que los restos de tóner en los cartuchos podrían prenderse y provocar quemaduras o un incendio.

IMPORTANTE

Si el tóner no está distribuido uniformemente dentro del cartucho, podría producirse una impresión desigual.

05 Asegúrese de que el lado del cartucho con la etiqueta esté boca arriba y empuje el nuevo cartucho de tóner al interior de la máquina hasta que haga tope.

Sujete el nuevo cartucho de tóner por debajo con una mano mientras lo empuja al interior de la máquina con la otra.

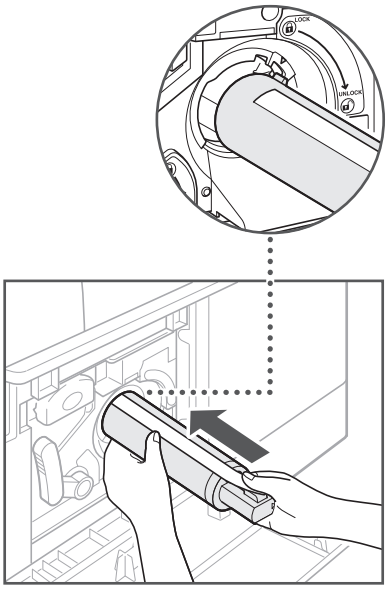

Español

06 Mantenga el cartucho de tóner en su lugar con una mano y retire el precinto de protección tirando de él hacia fuera con la otra.

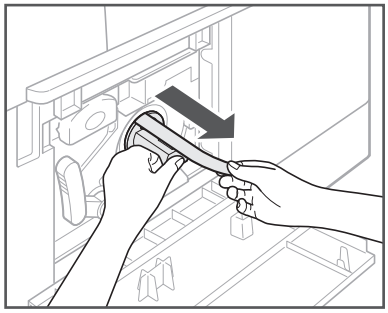

IMPORTANTE

- Quite el precinto lentamente; de lo contrario, el tóner podría desparramarse y manchar la ropa o la piel.
- Asegúrese de quitar el precinto por completo; de lo contrario, podrían producirse errores de impresión.
- Asegúrese de tirar del precinto hacia fuera. Si tira del precinto hacia arriba o hacia abajo, podría romperse. Si el precinto se rompe dentro del cartucho de tóner y no puede retirarse por completo, no podrá utilizarse el cartucho de tóner.
- Tire el precinto después de quitarlo del cartucho de tóner.

07 Gire el cartucho de tóner en la dirección de la flecha (en sentido contrario a las agujas del reloj).

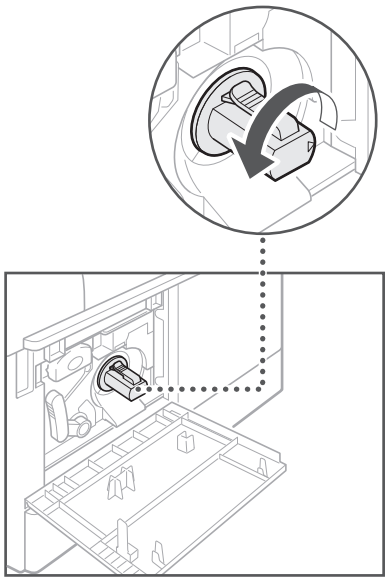

IMPORTANTE

Gire el cartucho de tóner completamente hasta que se acomode en su lugar.

08 Cierre la tapa frontal.

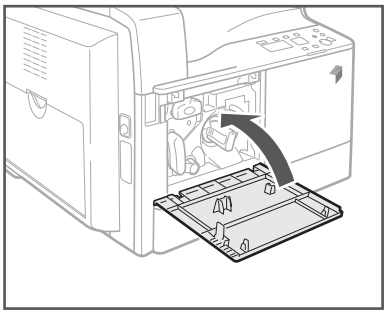

ADVERTENCIA

Cuando cierre la tapa frontal, procure no pillarse los dedos, ya que esto podría provocarle lesiones personales.

IMPORTANTE

Asegúrese de limpiar la unidad de fijación cada vez que sustituya el cartucho de tóner. (Consulte e-Manual > Mantenimiento.)

Ubicación de los atascos de papel

Los atascos de papel se pueden producir en las siguientes partes de la máquina. Siga las instrucciones de la sección correspondiente para eliminarlos. Para obtener más información sobre estos procedimientos, consulte el e-Manual.

Atascos de papel: e-Manual > Resolución de problemas

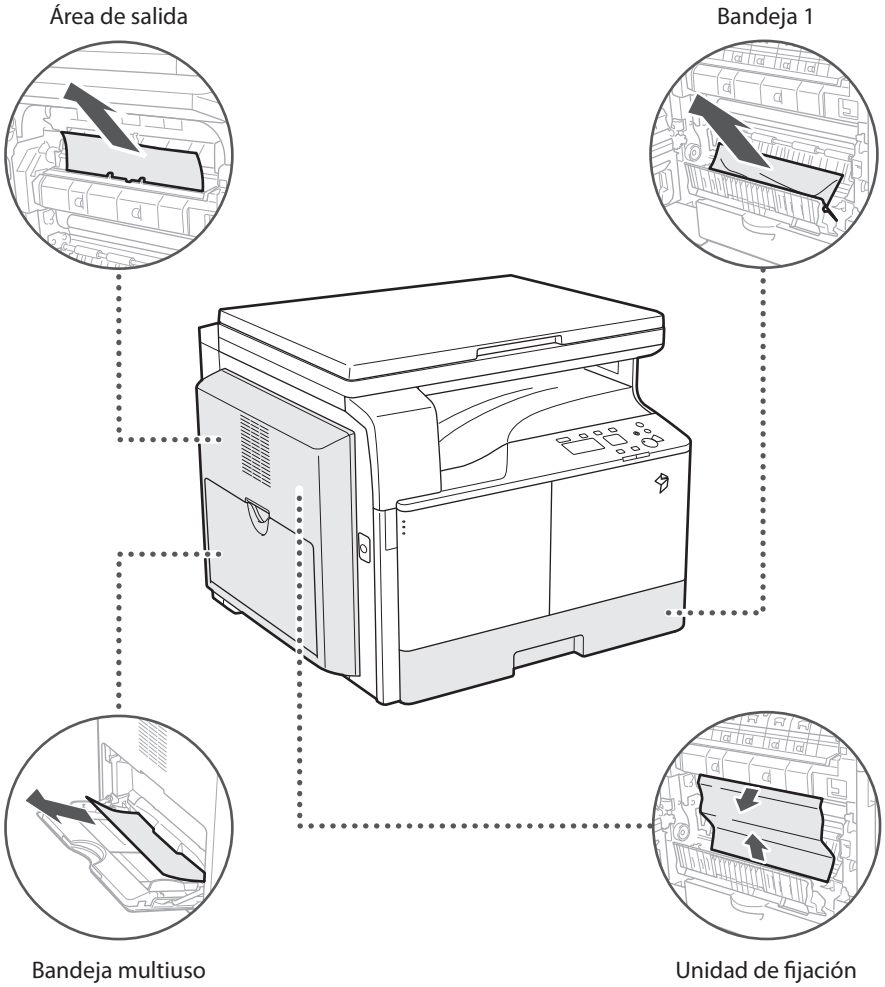

Español

Si se muestra un mensaje de error/código de error

Si se muestra un mensaje de error

Pueden aparecer mensajes de error en la pantalla de la máquina o el navegador web.

Los mensajes de error de autodiagnóstico aparecen en los siguientes casos:

- Si no se puede realizar la lectura o impresión debido a un error de funcionamiento
- Si necesita tomar una decisión o realizar alguna acción durante la lectura o impresión

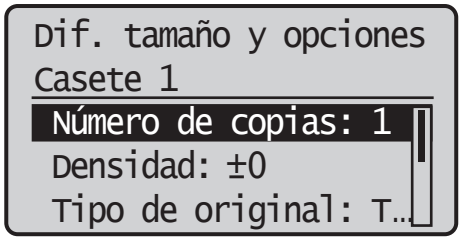

Ejemplo de un mensaje de error en la pantalla

Para obtener información sobre los mensajes de error y las instrucciones sobre cómo resolver errores, consulte e-Manual > Resolución de problemas.

Si se muestra un código de error

Si un trabajo o una operación no finalizan correctamente, el código de error se muestra en la pantalla Detalles para registro en la pantalla de monitor de estado.

Podrá verificar el código de error en las siguientes ubicaciones:

- Pantalla Detalles para registro en la pantalla de monitor de estado:
  Si un trabajo o una operación no finalizan normalmente:

Para obtener información sobre los códigos de error y las instrucciones sobre cómo resolver errores, consulte e-Manual > Resolución de problemas.

Mensaje de llamada de servicio

Si se produce una avería y la máquina no puede funcionar con normalidad, se mostrará una pantalla para pedirle que se ponga en contacto con su distribuidor autorizado local de Canon.

```
Apague y encienda la
alimentación
principal.
 EXXX-XXXX
```

Si se muestra una pantalla como la anterior, póngase en contacto con su distribuidor autorizado local de Canon. (Consulte "Contacto con su distribuidor autorizado local de Canon", en la pág.43.)

Contacto con su distribuidor autorizado local de Canon

Si se muestra una pantalla para pedirle que se ponga en contacto con su distribuidor autorizado local de Canon, siga el procedimiento descrito a continuación.

01 Apague y encienda la máquina.

IMPORTANTE

Para obtener instrucciones sobre cómo encender y apagar la máquina, consulte "Interruptor de alimentación principal y tecla de ahorro de energía", en la pág.14.

02 Si la operación continúa sin poder realizarse correctamente, apague el interruptor de alimentación principal, desconecte el enchufe de la toma de corriente y póngase en contacto con su distribuidor autorizado local de Canon.

ADVERTENCIA

No conecte ni desconecte el cable de alimentación con las manos mojadas, ya que podría sufrir una descarga eléctrica.

ATENCIÓN

Cuando desconecte el cable de alimentación, agárrelo siempre por el enchufe. Si tira del cable de alimentación, el hilo central del mismo podría quedar expuesto o podría dañarse el cable. El uso de un cable de alimentación dañado podría causar una fuga de electricidad que podría provocar un incendio o una descarga eléctrica.

NOTA

Cuando se ponga en contacto con su distribuidor autorizado de Canon, tenga la siguiente información a mano:

- Nombre de modelo
- Detalles de la avería
- El código de error que se muestra en la pantalla

Aviso legales

Nombre de modelo

Las normas de seguridad requieren que se registre el nombre del producto. En algunas regiones donde se vende este producto, es posible que en su lugar se registre el siguiente nombre entre paréntesis.

- imageRUNNER 2202 (F191690)

Directiva de la CE sobre compatibilidad electromagnética

Este equipo cumple con los requisitos esenciales de la Directiva de la CE sobre compatibilidad electromagnética. Declaramos que este producto cumple con los requisitos de compatibilidad electromagnética de la Directiva de la CE cuando la tensión de entrada nominal es de 230 V y 50 Hz aunque la tensión de entrada prevista para el producto va de 220 V a 240 V y de 50 a 60 Hz. El empleo de cables apantallados es necesario para cumplir con los requisitos técnicos de la Directiva de compatibilidad electromagnética.

Seguridad láser

Este equipo está acreditado como producto láser de Clase 1 correspondiente a las normas IEC60825-1:2007 y EN60825-1:2007. Esto significa que el equipo no produce radiación láser peligrosa.

Dado que la radiación emitida en el interior del equipo queda completamente confinada en el alojamiento protector y por medio de las tapas exteriores, el rayo láser no puede salir al exterior del equipo durante ninguna de las fases del funcionamiento normal.

No retire los alojamientos de protección o las tapas externas, excepto si se indica en el manual del equipo.

Este producto incluye un diodo de láser

[Potencia máxima de salida 6mW, longitud de onda 785-800nm]

Información adicional

Cuando realice tareas de mantenimiento o ajuste del sistema óptico del producto, procure no colocar destornilladores ni otros objetos brillantes en la trayectoria del haz de láser. Asimismo, resulta conveniente quitarse accesorios como relojes o anillos antes de trabajar en el producto.

El haz reflejado, ya sea visible o invisible, puede provocar lesiones permanentes en los ojos.

La etiqueta que se presenta a continuación está adherida en el interior de la máquina y en la tapa frontal.

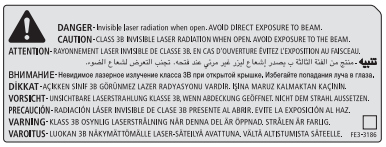

Este producto ha sido clasificado según las normas IEC60825-1:2007 y EN60825-1:2007, que corresponden a las siguientes clases:

CLASS 1 LASER PRODUCT

LASER KLASSE 1

APPAREIL Á LASER DE CLASSE 1

APPARECCHIO LASER DI CLASSE 1

PRODUCTO LÁSER DE CLASE 1

APARELHO A LASER DE CLASSE 1

LUOKAN 1 LASER-TUOTE

LASERPRODUKT KLASS 1

ATENCIÓN

El uso de controles, ajustes o procedimientos que no se especifiquen en los manuales de esta máquina puede tener como resultado una exposición a radiación peligrosa.

Programa internacional ENERGY STAR

Como miembro de ENERGY STAR®, Canon Inc. ha determinado que este equipo cumple con el programa internacional ENERGY STAR de ahorro de energía.

El Programa Internacional de Equipos de Oficina ENERGY STAR es un acuerdo internacional que tiene por objeto promocionar el ahorro de energía en la utilización de ordenadores y otros equipos de oficina. El programa se basa en el desarrollo y difusión de productos con funciones con las que se reduzca eficazmente el consumo de energía. Se trata de un sistema abierto en el que los fabricantes pueden participar voluntariamente. Los productos a los que se dirige son equipos de oficina tales como ordenadores, monitores, impresoras, equipos de facsímil y copiadoras. Sus normas y logotipos identificativos son idénticos para todos los países participantes.

Logotipo de IPv6 Ready

La pila del protocolo incluida en esta máquina obtuvo el logotipo de compatibilidad IPv6 de fase 1 establecido por IPv6 Forum.

Directiva WEEE

Sólo para la Unión Europea y el Área Económica Europea (Noruega, Islandia y Liechtenstein)

Estos iconos indican que este producto no debe desecharse con los residuos domésticos de acuerdo con la Directiva sobre RAEE (2012/19/UE) y la Directiva sobre Pilas y Acumuladores (2006/66/CE) y/o la legislación nacional.

Si aparece un símbolo químico bajo este icono, de acuerdo con la Directiva sobre Pilas y Acumuladores, significa que la pila o el acumulador contiene metales pesados (Hg = Mercurio, Cd = Cadmio, Pb = Plomo) en una concentración superior al límite especificado en dicha directiva.

Este producto deberá entregarse en un punto de recogida designado, por ejemplo, entregándolo en el lugar de venta al adquirir un producto nuevo similar o en un centro autorizado para la recogida de residuos de aparatos eléctricos y electrónicos (RAEE), baterías y acumuladores.

La gestión incorrecta de este tipo de residuos puede afectar al medio ambiente y a la salud humana debido a las sustancias potencialmente nocivas que suelen contener estos aparatos.

Su cooperación en la correcta eliminación de este producto contribuirá al correcto aprovechamiento de los recursos naturales.

Los usuarios tienen derecho a devolver pilas, acumuladores o baterías usados sin coste alguno. El precio de venta de pilas, acumuladores y baterías incluye el coste de la gestión medioambiental de su desecho, y no es necesario mostrar la cuantía de dicho coste en la información y la factura suministradas a los usuarios finales.

Si desea más información sobre el reciclado de este producto, póngase en contacto con su municipio, el servicio o el organismo encargado de la gestión de residuos domésticos o visite www.canon-europe.com/weee, o www.canon-europe.com/battery.

Copyright

Copyright CANON INC. 2013

Quedan prohibidas la reproducción, transmisión, transcripción, almacenamiento en sistemas de recuperación o traducción a cualquier idioma o lenguaje informático de cualquier parte de esta publicación, de ninguna forma y por ningún medio, ya sea electrónico, mecánico, magnético, óptico, químico, manual o de otro tipo, sin el previo consentimiento por escrito de Canon Inc.

Aviso legal

La información de este documento puede ser modificada sin previo aviso.

CANON INC. NO OFRECE GARANTÍAS DE NINGÚN TIPO EN RELACIÓN CON ESTE MATERIAL, YA SEAN EXPRESAS O IMPLÍCITAS, EXCEPTO EN LA MEDIDA EN QUE SE DESCRIBE EN ESTE DOCUMENTO, INCLUIDAS, SIN LIMITACIÓN, LAS RESPECTIVAS GARANTÍAS DE PUBLICIDAD, COMERCIABILIDAD, ADECUACIÓN A UN FIN CONCRETO O AUSENCIA DE INFRACCIÓN. CANON INC. NO ASUME NINGUNA RESPONSABILIDAD EN CUANTO A LOS DAÑOS DIRECTOS, FORTUITOS O RESULTANTES, INDEPENDIENTEMENTE DE LA NATURALEZA DE ÉSTOS, O EN CUANTO A LAS PÉRDIDAS O GASTOS QUE SE DERIVEN DEL USO DE ESTE MATERIAL.

Limitaciones legales sobre el uso de su producto y sobre el empleo de imágenes

El uso del producto para escanear, imprimir o reproducir de otro modo ciertos documentos y el empleo de tales imágenes escaneadas, impresas o reproducidas de otro modo con su producto, puede estar prohibido por la ley y podría infringir las leyes del código penal y/o civil. A continuación se ha preparado una amplia lista de estos documentos. Esta lista es meramente una guía. Si no está seguro sobre la legalidad del empleo del producto para escanear, imprimir o reproducir de otro modo cualquier documento en particular y/o sobre el empleo de las imágenes escaneadas, impresas o de otro modo reproducidas, deberá consultar de antemano a un asesor legal para que le oriente.

- Papel moneda
- Cheques de viaje
- Giros postales
- Cupones de alimentos
- Certificados de depósito
- Pasaportes
- Sellos postales (con o sin matasellos)
- Documentos de inmigración
- Credenciales o insignias de identificación
- Timbres fiscales internos (con o sin matasellos)
- Documentos de servicio selectivo
- Bonos u otros certificados de adeudo
- Pagarés o letras de cambio emitidos por organismos gubernamentales
- Certificados de valores
- Permisos de circulación y certificados de propiedad de vehículos
- Obras protegidas por derechos de autor/Obras de arte sin permiso del propietario de los derechos de autor

Instrucciones de seguridad importantes

Lea atentamente estas "Instrucciones de seguridad importantes" antes de poner en funcionamiento la máquina. Estas instrucciones pretenden evitar lesiones al usuario y a otras personas, así como daños al equipo; por lo tanto, preste siempre atención a estas instrucciones. No realice ninguna operación a menos que se especifique en el manual, ya que podría provocar accidentes o daños imprevistos. El manejo o uso inadecuado de esta máquina podría producir lesiones personales y/o averías sujetas a una reparación extensa que podría no estar cubierta por la garantía limitada.

Instalación

ADVERTENCIA

- Nunca bloquee las rendijas o ranuras de ventilación de la máquina. Estas aberturas garantizan la ventilación adecuada de los componentes en funcionamiento en el interior de la máquina. La obstrucción de las ranuras puede ocasionar el sobrecalentamiento de la máquina. No coloque nunca la máquina sobre una superficie blanda como un sofá o una alfombra.
- No instale la máquina en los lugares siguientes:
  - Lugares húmedos o polvorientos
  - Lugares cercanos a grifos o al agua
  - Lugares expuestos a la luz solar directa
  - Lugares sometidos a altas temperaturas
  - Lugares próximos a llamas abiertas
- No instale la máquina cerca de alcohol, disolvente u otras sustancias inflamables. Si alguna sustancia inflamable entrara en contacto con los componentes eléctricos del interior de la máquina, podría producirse un incendio o una descarga eléctrica.
- No coloque los siguientes artículos encima de la máquina. Si estos objetos entraran en contacto con un área de alta tensión del interior de la máquina, podrían provocar un incendio o una descarga eléctrica. Si se cayeran o derramaran en el interior de la máquina, apague inmediatamente el interruptor de alimentación principal y desconecte el cable de alimentación de la toma de corriente. A continuación, póngase en contacto con su distribuidor autorizado local de Canon.
  - Collares y otros objetos metálicos
  - Tazas, jarrones, macetas y otros contenedores llenos de agua o líquidos

ATENCIÓN

No instale la máquina en lugares inestables, como pueden ser plataformas irregulares o suelos inclinados, ni en lugares sometidos a vibraciones excesivas, ya que esto podría causar la caída de la máquina y provocar lesiones personales.

Suministro eléctrico

ADVERTENCIA

- No dañe ni modifique el cable de alimentación. Tampoco coloque objetos pesados sobre el cable de alimentación ni tire de él o lo doble excesivamente, ya que esto podría causar daños eléctricos y provocar un incendio o una descarga eléctrica.
- Mantenga el cable de alimentación alejado de fuentes de calor; de lo contrario, el revestimiento del cable de alimentación podría derretirse y provocar un incendio o una descarga eléctrica.
- No conecte ni desconecte el cable de alimentación con las manos mojadas, ya que podría sufrir una descarga eléctrica.
- No conecte el cable de alimentación a una regleta múltiple, ya que podría provocar un incendio o una descarga eléctrica.
- No enrolle ni ate el cable de alimentación, ya que podría provocar un incendio o una descarga eléctrica.

- Inserte el enchufe completamente en la toma de corriente; de lo contrario, podría provocar un incendio o una descarga eléctrica.
- No utilice cables de alimentación distintos al proporcionado, ya que podría provocar un incendio o una descarga eléctrica.
- Como regla general, no utilice cables alargadores. El empleo de un cable alargador podría ocasionar incendios o descargas eléctricas.
- No utilice fuentes de alimentación con voltajes distintos a los especificados en este manual, ya que podría provocar un incendio o una descarga eléctrica.
- Cuando desconecte el cable de alimentación, agárrelo siempre por el enchufe. Si tira del cable de alimentación, el hilo central del mismo podría quedar expuesto o podría dañarse el cable. El uso de un cable de alimentación dañado podría causar una fuga de electricidad que podría provocar un incendio o una descarga eléctrica.

IMPORTANTE

Deje espacio suficiente alrededor del enchufe de forma que éste pueda desconectarse fácilmente. Los objetos colocados alrededor del enchufe impedirán su desconexión en caso de emergencia.

Manipulación

ADVERTENCIA

- No intente desmontar ni modificar la máquina. En el interior de la máquina hay componentes con alta temperatura y alta tensión que podrían causar un incendio o una descarga eléctrica.
- Si la máquina hace ruidos extraños o emite humo o un olor raro, apáguela inmediatamente y desconecte el cable de alimentación de la toma de corriente. A continuación, póngase en contacto con su distribuidor autorizado local de Canon. El uso continuado de la máquina en este estado podría provocar un incendio o una descarga eléctrica.
- No utilice aerosoles altamente inflamables cerca de la máquina. Si el gas de estos aerosoles entrara en contacto con los componentes eléctricos del interior de la máquina, podría producirse un incendio o una descarga eléctrica.
- Para evitar dañar el cable de alimentación y crear riesgo de incendio, apague siempre la máquina y desenchufe el cable de interfaz al mover la máquina. De lo contrario, se podría dañar el cable de alimentación o el cable de interfaz, lo que podría provocar un incendio o una descarga eléctrica.
- Asegúrese de que el enchufe esté bien insertado en la toma de corriente si se ha movido la máquina. No utilice la máquina si la conexión está floja, ya que esto podría provocar un incendio.
- Procure que no caigan clips, grapas u otros objetos metálicos dentro de la máquina. Procure no derramar agua, líquidos u otras sustancias inflamables (alcohol, benceno, disolvente, etc.) dentro de la máquina. Si estos objetos entraran en contacto con un área de alta tensión del interior de la máquina, podrían provocar un incendio o una descarga eléctrica. Si se cayeran o derramaran en el interior de la máquina, apague inmediatamente el interruptor de alimentación principal y desconecte el cable de alimentación de la toma de corriente. A continuación, póngase en contacto con su distribuidor autorizado local de Canon.
- No utilice este producto para otros usos distintos al de una máquina multitarea digital.

ATENCIÓN

- No coloque objetos pesados sobre la máquina, ya que podrían volcarse o caerse y provocar lesiones personales.
- Cierre suavemente la tapa de copia para no pillarse las manos, ya que esto podría provocarle lesiones personales.

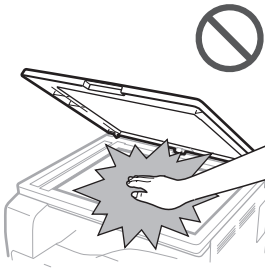

- No presione con fuerza la tapa de copia cuando utilice el cristal de copia para hacer copias de libros gruesos. Al hacerlo, podría dañar el cristal de copia y sufrir lesiones personales.
- El papel que acaba de salir de la máquina podría estar caliente. Tenga cuidado cuando extraiga o alinee el papel en la bandeja de salida. Tocar el papel inmediatamente después de salir de la máquina podría tener como resultado quemaduras leves.
- No coloque las manos, el pelo, la ropa, etc., cerca de los rodillos de salida y alimentación. Aunque la máquina no se encuentre en funcionamiento, estos podrían engancharse en los rodillos, lo que podría causar lesiones personales o daños si la máquina iniciara la impresión de repente.
- No introduzca la mano en la máquina si se ha extraído la bandeja, ya que esto podría producirle lesiones personales.

- El haz de láser puede ser perjudicial para el cuerpo humano. Como la radiación que se emite en el interior del producto está encerrada por completo dentro de los alojamientos de protección y las tapas exteriores, el haz de láser no puede escapar de la máquina durante ninguna fase de la utilización por parte del usuario. Lea las siguientes observaciones e instrucciones para garantizar la seguridad.
  - Nunca abra tapas diferentes a las especificadas en los manuales de esta máquina.
  - No retire la etiqueta de precaución adherida a la máquina. Si se ha retirado la etiqueta, póngase en contacto con su distribuidor autorizado local de Canon.

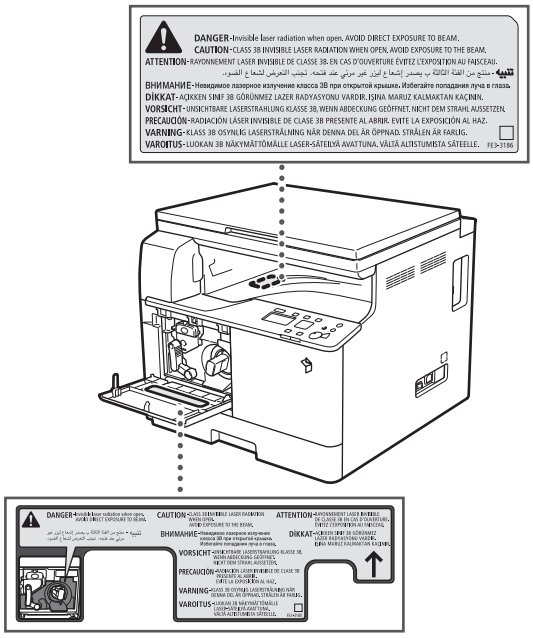

  - Si el haz de láser escapa de la máquina, la exposición puede causar lesiones graves en los ojos.
  - El control, ajuste o uso de la máquina de una forma no mencionada en los manuales de la máquina puede provocar la emisión de radiación peligrosa de la máquina.

IMPORTANTE

Por motivos de seguridad, pulse [☾] (Ahorro de energía) si no va a utilizar la máquina durante un período largo de tiempo, por ejemplo, por la noche. Asimismo, apague el interruptor de alimentación principal y desconecte el cable de alimentación por seguridad si no va a utilizar la máquina durante un período largo de tiempo, por ejemplo, durante varios días.

Mantenimiento e inspecciones

ADVERTENCIA

- Cuando vaya a limpiar la máquina, primero apague el interruptor de alimentación principal y luego desconecte el cable de alimentación. Si no sigue estos pasos, podría provocar un incendio o una descarga eléctrica.
- Desenchufe el cable de alimentación de la toma de corriente periódicamente y limpie el área que rodea la base de los conectores metálicos del enchufe y la toma de corriente con un paño seco para retirar todo el polvo y la suciedad. Si el enchufe está conectado durante un período largo de tiempo en lugares húmedos, polvorientos o llenos de humo, puede acumularse polvo alrededor del enchufe y humedecerse. Esto podría provocar un cortocircuito que podría desencadenar un incendio.
- Limpie la máquina con un paño ligeramente humedecido en un detergente suave mezclado con agua. No utilice alcohol, benceno, disolvente u otras sustancias inflamables. Compruebe la inflamabilidad del detergente antes de usarlo. Si alguna sustancia inflamable entrara en contacto con un área de alta tensión en el interior de la máquina, podría producirse un incendio o una descarga eléctrica.
- Hay algunas áreas en el interior de la máquina que están sometidas a altas tensiones. Al extraer el papel atascado o inspeccionar el interior de la máquina, no toque el interior de la máquina con collares, pulseras u otros objetos metálicos, ya que podría sufrir quemaduras o una descarga eléctrica.
- No queme ni tire los cartuchos de tóner usados al fuego, ya que los restos de tóner en los cartuchos podrían prenderse y provocar quemaduras o un incendio.
- Asegúrese de que el enchufe esté bien insertado en la toma de corriente después de limpiar la máquina. No utilice la máquina si la conexión está floja, ya que esto podría provocar un incendio.
- Compruebe el cable de alimentación y el enchufe periódicamente. Si se presentan las circunstancias siguientes, póngase en contacto con su distribuidor autorizado local de Canon, ya que dicha circunstancia podría producir un incendio:
  - El enchufe presenta señales de quemaduras.
  - La hoja del enchufe está deformada o rota.
  - La máquina se apaga y se enciende cuando el cable de alimentación está doblado.
  - Hay cortes, grietas o muescas en el cable de alimentación.
  - Una parte del cable de alimentación se calienta.
- Compruebe periódicamente que el cable de alimentación y el enchufe no presenten los siguientes problemas, ya que esto podría provocar un incendio o una descarga eléctrica:

- El componente de conexión del enchufe está flojo.
- Se está aplicando esfuerzo al cable de alimentación mediante un objeto pesado o por la fijación con grapas.
- El enchufe está flojo.
- El cable de alimentación está atado en un rollo.
- El cable de alimentación sobresale en una zona de paso.
- El cable de alimentación está delante de un aparato de calefacción.

ATENCIÓN

- La unidad de fijación y el área circundante del interior de la máquina pueden calentarse durante el uso. Al extraer el papel atascado o inspeccionar el interior de la máquina, procure no tocar la unidad de fijación y el área circundante, ya que al hacerlo podría sufrir quemaduras o una descarga eléctrica.
- Al extraer el papel atascado o inspeccionar el interior de la máquina, no se exponga al calor emitido por la unidad de fijación y el área circundante durante un período de tiempo prolongado. Esto podría tener como resultado quemaduras leves, aunque no haya tocado la unidad de fijación y el área circundante directamente.
- Si se produce un atasco de papel, siga las instrucciones en la pantalla para eliminar el papel atascado del interior de la máquina. No introduzca los dedos en otras partes no indicadas en la pantalla, ya que esto podría tener como resultado lesiones personales o quemaduras.

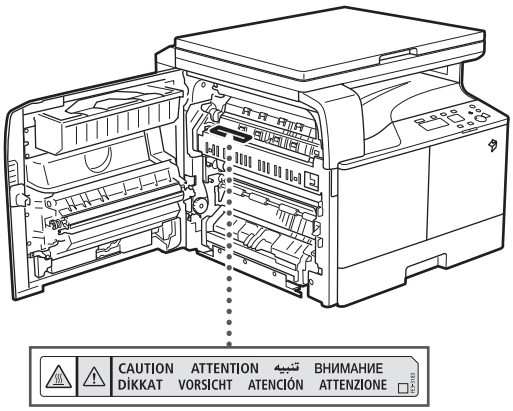

- Cuando elimine papel atascado o sustituya el cartucho de tóner, procure que el tóner no entre en contacto con las manos o la ropa, ya que las ensuciaría. Si esto ocurre, lávelas inmediatamente con agua fría. El agua caliente fijaría el tóner y sería imposible quitar las manchas.
- Cuando retire papel que se ha quedado atascado en el interior de la máquina, extráigalo con cuidado para evitar que el tóner se esparza y le entre en los ojos o en la boca. Si el tóner le entra en los ojos o en la boca, lávese inmediatamente con agua fría y acuda al médico.
- Cuando retire originales atascados o papel que se haya quedado atascado en el interior de la máquina, tenga cuidado de no cortarse las manos o lastimarse con los bordes de los originales o el papel. Si no puede extraer el papel, póngase en contacto con su distribuidor autorizado local de Canon.
- Cuando cambie un cartucho de tóner usado, extráigalo con cuidado para evitar que el tóner se esparza y le entre en los ojos o en la boca. Si el tóner le entra en los ojos o en la boca, lávese inmediatamente con agua fría y acuda inmediatamente al médico.
- No desarme el cartucho de tóner, ya que el tóner podría esparcirse y entrarle en los ojos o en la boca. Si el tóner le entra en los ojos o en la boca, lávese inmediatamente con agua fría y acuda inmediatamente al médico.
- Si sale tóner del cartucho de tóner, procure no ingerirlo o que entre en contacto directo con la piel. Si el tóner entra en contacto con la piel, retírelo con jabón y agua. Si la piel sigue irritada después de lavarla, o si ha ingerido tóner, acuda inmediatamente al médico.

Consumibles

ADVERTENCIA

- No queme ni tire los cartuchos de tóner usados al fuego, ya que los restos de tóner en los cartuchos podrían prenderse y provocar quemaduras o un incendio.
- No guarde los cartuchos de tóner ni el papel de copia en lugares expuestos a llamas, ya que el tóner o el papel podrían prenderse y provocar quemaduras o un incendio.
- Si se derrama o se esparce el tóner, límpielo con mucho cuidado con un paño suave y húmedo y procure no aspirar polvo de tóner. A la hora de limpiar el tóner derramado, no utilice aspiradoras que no cuenten con medidas de seguridad para evitar explosiones de polvo. De lo contrario, podrían producirse daños en la aspiradora o una explosión de polvo debido a la descarga estática.

ATENCIÓN

- Mantenga el tóner y otros consumibles fuera del alcance de los niños. En caso de ingesta de estos productos, acuda inmediatamente al médico.

- No desarme el cartucho de tóner, ya que el tóner podría esparcirse y entrarle en los ojos o en la boca.
- Si el tóner le entra en los ojos o en la boca, lávese inmediatamente con agua fría y acuda inmediatamente al médico.
- Si sale tóner del cartucho de tóner, procure no ingerirlo o que entre en contacto directo con la piel. Si el tóner entra en contacto con la piel, retírelo con jabón y agua. Si la piel sigue irritada después de lavarla, o si ha ingerido tóner, acuda inmediatamente al médico.
- Cuando deseche cartuchos de tóner usados, ponga los cartuchos en una bolsa para evitar que el tóner que queda en el interior de los cartuchos se esparza, y deséchelos en un lugar que no esté expuesto a llamas abiertas.

Otras precauciones

ADVERTENCIA

Para usuarios con marcapasos:
Este producto emite un flujo magnético de bajo nivel. Si utiliza un marcapasos y detecta anomalías, aléjese de este producto y consulte a su médico.

Canon

CANON INC.
30-2, Shimomaruko 3-chome, Ohta-ku, Tokyo 146-8501, Japan

CANON U.S.A., INC.
One Canon Park, Melville, NY 11747, U.S.A.

CANON CANADA INC.
6390 Dixie Road Mississauga, Ontario L5T 1P7, Canada

CANON EUROPA N.V.
Bovenkerkerweg 59, 1185 XB Amstelveen, The Netherlands
(See http://www.canon-europe.com/ for details on your regional dealer)

CANON LATIN AMERICA, INC.
One Canon Park, Melville, NY 11747, U.S.A.

CANON AUSTRALIA PTY. LTD
1 Thomas Holt Drive, North Ryde, Sydney, N.S.W. 2113, Australia

CANON CHINA CO., LTD
15F Jinbao Building No.89 Jinbao Street, Dongcheng District, Beijing 100005, China

CANON SINGAPORE PTE. LTD.
1 HarbourFront Avenue #04-01 Keppel Bay Tower, Singapore 098632

CANON HONGKONG CO., LTD
19/F., The Metropolis Tower, 10 Metropolis Drive, Hunghom, Kowloon, Hong Kong

FT6-0483 (000) XXXXXXXXXX © CANON INC. 2013 PRINTED IN CHINA